HACI ƏLİ SOBULU

SOBU ENSİKLOPEDİYASI

BAKI - 2023

Tərtibçilər: **Asif Bağırov,**
Hacı Əli Sobulu
Redaktor: **Süleyman Cümşüdov**
Korrektorlar: **Asif Bağırov**

Hacı Əli Sobulu
SOBU ENSİKLOPEDİYASI
Bakı, «Zərdabi Nəşr» MMC, 2023, 384 səh.

Kitab Sobu kəndinin azda olsa tarixindən, Sobuluların adət və ənənlərindən bəhs edir.

ISBN 978-9952-553-66–6

© Hacı Əli Sobulu, 2023

Redaktordan

Hacı Əli Sobulunun bu qəbildən olan bir neçə kitabı kimi bu kitabı da Zəngilan rayonunun qədim kəndlərindən biri olan Sobu kəndinin əhalisinin ictimai həyatında dərin iz buraxmışdır.

Kitaba maraq ona görə həddən artıq çoxdur ki, kəndin müxtəlif tayfalara aid olan bütün nümayəndələri, peşə adamları, ziyalıları, hətta müəyyən səbəbdən başqa rayonlarda, Azərbaycandan kənarda yaşayanlar və Böyük Vətən müharibəsi iştirakçıları, müharibədə həlak olanlar haqqında oxucuya lazım olan məlumatlarla zəngindir. Müəllif yaşlı nəsildən, dədə-babalardan əldə etdiyi məlumatlar, müxtəlif dövrlərdə arxivlərdə saxlanılan və böyük zəhmət hesabına araşdırılaraq toplanan materiallarla dəqiqləşdirilərək ətraflı bilik verir.

Əsrlər boyu məkrli siyasət nəticəsində xalqımızın həyatına gətirilən müsibətlər göstərilir. Sobu camaatının adına saxta, böhtan xarakterli ləkəyə aydınlıq gətirilir ki, bu da müəllifin əsas xidmətlərindən biridir. Misal olaraq Sovet hökümətini və onun kollektivləşdirmə siyasətini qəbul etməyən ətraf rayon və kəndlərdən olan qaçaq-quldurlar Sobunun dərin meşələrində gizlənərək həm kənd adamlarını çapıb-talayırdılar, həm də Sovet hökümətinə qarşı mübarizə aparırdılar. O vaxt kəndə gələn zabit Qolubnitski[1] qaçaqların öldürməsi bəhanəsi ilə kəndin onlarla günahsız say-seçmə adamlarını kənd Zəngilanda güllələnməsi hadisəsinin izahı öz əksini tapır.

Böyük əziyyət, vaxt tələb edən işin meydana çıxması müəllifin öz elinə-obasına təmənnasız xidmətinin, vəfalılığın və mübarizliyinin nəticəsidir. Kitabı oxuyan oxucunun dediyi:

Tanıdıqca yaxından
Xeyirxah insanları
Sevdim təmiz qərəzsiz
Vəfalıqda əvəzsiz
Mübariz insanları

Əsərin mühüm məziyyətlərindən biri də gizli, daha zərərli bir siyasət ifşa edilir. Belə ki, uzun illər ucqar kəndlərə baxımsızlıq yaradaraq kəndlərin boşaldılması və guya əkib-becərmək üçün Ermənistana verilməsinin izahı verilir.

Deyirlər böyük dövlət adamları və sərkərdələr tarix yaradır, tarixçilər tarix yazır, lakin müəllif nə böyük dövlət adamıdır, nə də sərkərdə deyil. Ancaq imperiyaların insanların həyatında apardığı məkirli siyasəti xalqa izah edərək biliklə silahlandırmaq tarix yaradan və yazan alim və sərkərdənin işi qədər əhəmiyyətlidir. Əsərdə olan məlumatlar təhsil və peşəsindən asılı olmayaraq hər bir kəs üçün maraqlıdır.

Mən təcrübəli bir müəllim kimi əsəri tövsiyyə edirəm. Əsər bölgədə tədqiqat aparan müəyyən ixtisas sahibləri üçün də faydalı mənbədir. Əsərdə ən maraqlı məsələlərdən biri də tarixən istifadə edilmiş yerli əhalinin adət-ənənələrinin izahına geniş yer verilməsidir. Onlardan hal-hazırda unudulan və indiki gənclərin tanımadıqlarının adları göstərilmişdir. Bir çoxunun evdə və məişətdə istifadə edilməyən, unudulan şəkilləri ilə göstərilərək geniş izahı verilmişdir.

Hörmətli oxucu:

Qapını bağlayan bir gün açacaq.
Söndürülmüş ocaq bir gün yanacaq.
Yenə başlayacaq o qaynar həyat.
Kənddə yatanları səsləyib oyat!
Ürəklər döyünsün bir ahəng ilə.
Hər kəs tarixini bilib, anmasa,
Bəşər anlamasa bəşər qanmasa,
İnsan, yer üzündən silinəcəkdir
Canlılar, cansıza çevriləcəkdir.

Cümşüdov Süleyman Salman oğlu
Kimya biologiya təmayüllü respublika litseyinin müəllimi,
Metodist müəllim

Müəllifdən

Vətən deyilən məvhum elə bir şeydi ki, istər istəməz adamı sehrləyir, isidir, dərdinə dərman olur. Düzdü Allah yer kürəsini yaradanda elə bir bölgü olmayıb. Zaman-zaman insanlar millətlərə bölünmüş və hər bir xalq yaşadığı ərazini özünə doğma bilmiş və vətən adlandırmışdır.

Əslində bütün yer kürəsi adəmoğlunun yurdudu, vətənidi.

Mən də istədim ki, doğulub boya başa çatdığım kənd barədə nə isə deyim. Zaman keçdikcə tarixi yer adlarımız unudulur, elə insanlarımız da dünyasın dəyişdikcə unudulur, yadlaşır. Az adam tapılar ki, 5 və ya 6-cı babasını tanısın. Mən burada gücüm çatdığı qədər tarixə səyahət elədim, sordum, soruşdurdum. Öyrəndiklərimi yazdım ki, cələcək nəsillər keçmişimizi bilsin. Burada bir neçə nəslin şəcərələrini də tərtib etməyə cəhd elədim. İstədim ki, kim kimin nəyidi buradan öyrənə bilsin. Bəzən elə olub ki, iki nəticə bir birini tanımır. İşin gedişində mən bir çox adamları bir biri ilə tanışdırdım, qohum olduqların dedim.Sobu kəndi nəinki Zəngilanda, eləcədə ölkə miyqasında az çox tanınan bir kəndi. Əvvəllər böyük olan kənd 1941-1945-ci illər müharibəsindən sonra, daha doğrusu Sovet hökumətinin yanlış siyasəti səbəbindən kiçilib. Belə ki, Sovet hökuməti dağ kəndlərinə qayğını artırmaq əvəzinə, onları aran hissələrə köçürüb, başqa kəndlərlə birşəldirib iri kolxoz təsərrüfatı yaradırdı. Bilirsiniz ki, rayonumuz Ermənistan tərəfindən deyərdim ki, üzük kimi əhatə olunub. Sobu kimi dağ kəndlərinin kiçilməsi nəticəsində həmin ərazilər boşalır və deyərdim ki, bəlkə də ermənilərə (haylara) verilmək üçün hazırlanırdı. Əgər Sobu köçürülərsə Çöpədərədən Sobuya olan məsafə 7 kilometr, kənddən də Ermənistan sərhəddinə bəlkədə 10 kilometr məsafə var. Belə olanda kim zəmanət verər ki, həmin ərazilərimiz nəzarətdən çıxmayacaq və haylar (ermənilər) oralara ayaq basmayacaqlar?.

Ola bilsin ki, mən bu yazımda Sobu ilə bağlı bütün məlumatları əhatə edə bilmədim. Çatışmazlıqlara görə həmkəndlilərim məni üzürlü hesab etsinlər.

Zəngilan barədə qısa məlumat

Zəngilan Azərbaycan Respublikasının qərb hissəsində sonuncu (Naxçıvam MR istisna) rayondur. O qərbdə Ermənistan Respublikası, cənubda İran İslam Respublikası (Cənubi Azərbaycan), şimalda Qubadlı, şərqdə isə Cəbrayıl rayonları ilə həmsərhəddir. Bu yazıda Zəngilan rayonunun tarixinə bir qədər nəzər salacağıq. Zəngilan rayonu 08 avqust 1930-cu ildə təşkil olunmuş, 27 oktyabr 1993-cü ildə isə Ermənistan Respublikası silahlı qüvvələrinin işğalına məruz qalaraq, bir inzibati ərazi vahidi kimi öz varlığına son qoyulmuşdur. Işğala qədər rayonda 83 kənd, 2 qəsəbə və bir şəhər mövcud idi. Əhalisi təxminən 33.000 nəfər olmuşdur. Hal-hazırda bu əhali Respublikanın 50 şəhər və rayonunda müvəqqəti məskunlaşmışdır.

Zəngilan rayonunun təşkili.

Azərbaycan Mərkəzi **İcraiyy**ə Komitəsinin (MIK) qərarı ilə 1930-cu ildə dairələr ləğv olunandan sonra Azərbaycan SSR-nin ərazisində rayonlar yaradılmağa başladı.

Tarixdən məlumdur ki, Azərbaycanda Sovet hakimiyyətinin qurulmasından sonra (28.04.1920) Ermənistanda hakimiyyətdə hələ də «Daşnaksütyun» partiyası idi. Ermənistanda sovet hökuməti Azərbaycandan düz 7 ay sonra, 29 noyabr 1920-ci ildə quruldu. Sual olunur, niyə? Azərbaycanda hakimiyyəti ələ alan XI Qızıl Ordu üçün Ermənistan ərazisində bu məsələni həll etmək çətin idimi? Əlbəttə ki yox. Məsələ onda idi ki, hələ Azərbaycan Xalq Cümhuriyyəti zamanından daşnaklar Azərbaycan torpaqları hesabına onlar üçün ayrılmış təxminən 10 min km^2 ərazini genişləndirmək istəyirdilər. AXC onllara qarşı müəyyən müdafiə tədbirləri görürdü. Məhz sovet hökuməti Azərbaycanın əl qolunu bağladı, sərhəddəki qoşunlar başsız qaldı və haylar (ermənilər-bundan sonra haylar yazılacaq-Ə.S) bundan istifadə edərək

ərazilərini xeyli genişləndirərək Zəngəzuru, Borçalının bir hissəsini işğal etdilər. Sovet Rusiyası bunu bilərəkdən elədi və haylara şərait yaratdı ki, istədiklərini etsinlər. Azərbaycan sovet hökuməti təbii ki, haylarla (ermənilərlə) vuruşmaq üçün əsgər göndərməyəcəkdi. Çünki Azərbaycan K (b) P-nın başında duranlar hay və ruslardan ibarət idi.

Nəticədə Zəngəzurun ərazisi tam işğal olundu və Azərbaycan Sovet Sosialist Respublikasının rəhbərliyi qərara aldı ki, Zəngəzur Mahalını Ermənistana versin və bu məlumatı da elan etməyi Nəriman Nərimanova tapşırdılar.

Mən dəfələrlə yazmışam və yenə də deyirəm ki, erməni kəlməsinin bu bizim erməni dediyimiz xalqa heç bir aidiyyatı yoxdur. Biz onlara erməni deyirik, onlar isə özlərini hay, ölkələrini isə Hayastan adlandırırlar. Baxın görün Ermənistan Sovet Sosialist Respublikası erməni dilində necə yazılır. «Айкакан Советакан Социалистакан Анрапетутюн». Onlar Ermənistan sözünü bəzən Hayastan, bəzən isə Aykanan kimi yazırlar. **Hayastan** tamam yad kəlmə olduğundan onlar bunu Aykanan yazaraq Armeniya ortaya çıxarırlar. Ermənistan Armeniya olmur, olmaz da.

Sonra Sovet Azərbaycanının bəzi vətənpərvər ziyalıları Zəngəzurun haylara verilməsinə etiraz edəndə Moskva Zəngəzur mahal**ını** ikiyə bölmək qərarına gəldi və onun təxminən ərazinin 60-%-ni haylara verir. Qalan hissə isə Azərbaycanda qaldı. Azərbaycanda da qalan bu hissədə də bir Kürdüstan dairəsi yaratdılar. Təşkil olunan Kürdüstan okruqunda 5 dairə təşkil olunur. Bir müddət sonra 30 avqust 1930-cu ildə bu 5 dairə əvəzinə 4 dairə saxlanılır və onların bazasında-Zəngilan, Laçın, Qubadlı və Kəlbəcər rayonları təşkil olunmuşdur.

1930-cu ildə Azərbaycan SSR-nin Mərkəzi İcraiyyə Komitəsi və Xalq Komissarları Sovetinin qərarı ilə dairələr ləğv edilərək əvəzində yeni inzibati ərazi vahidi olan rayonlar yaradılır.

Azərbaycan MİK-nin və XKS-nin qərarı ilə dairələr ləğv olunur.

Azərbaycan MIK-si və XKS-nin qərarı.

08 avqust 1930-cu il.

Azərbaycan SSR MİK-si və XKS-sı qərara alırlar.

1. Azərbaycan okruqlarının təsviyyəedici hökumət komissyonları heyəti böylə təsdiq olunur.

1.2.3.4.5.6.7.8. (İlk 8 dairə başqa rayonların təşkilinə aiddi. Burada dairələr barədə məlumat verilir. Biz isə ancaq bizə aid olan 9-cu dairə haqqında olan hissəni sizə çatdırmaq istəyirik).

9. Kürdüstan okruqunda.

Sədr. Hüsü Hacıyev, Üzvləri: Feyzullah Abbasov, Ismayıl Səfiyev.

Azərbaycan MİK-nin sədri. Q. Musabəyov.

Azərbaycan XKS –nin sədri D. Bünyadzadə.

Azərbaycan MİK-nin müvəkkili katibi. Ə. Əliyev. Qərarda daha sonra deyilir. (Qərar çox uzundur. Biz qısa yazırıq.)

Okruqları ləğv edən hökumət komissiyonunun avqustun 8-dəki iclasında Kürdüstan okruqunun dəxi ləğv edilib dairələşdirilməsi lazım görülmüşdür. Komissyon bu okruqun dairələşdirilib hazırda olan 5 dairə əvəzinə 4 dairə-Zəngilan, Qubadlı, Laçın və Kəlbəcər dairələrinin saxlanılmasına qərar vermişdir. Bu məsələ MİK-nin Rəyasət Heyətində müzakirəyə qoyulduqdan sonra qəti olaraq həll ediləcəkdir. (*qərar 1930-cu ildəki yazı sistemində verilir*.)[1]

Zəngilan rayonunun yerləşdiyi ərazi Azərbaycanın digər rayonları ilə müqayisədə çox əlverişli bir yerdədir. Belə ki, rayonun ərazisi çox böyük olmasa da, bitki və heyvanat aləmi ilə zəngin, həm də təbii cəhətdən çox əlverişli bir məntəqədir. Rayon ərazisindən suyu qurumayan 4 böyük çay axır. Bunlar Araz, Həkəri, Oxçu və Bəsit çaylarıdır. Bunlardan əlavə Sobu qalasından başlayan və Baharlı kəndi yaxınlığında Bəsitçaya tökülən Sobuçay və Yeməzli, Xəştab tərəfdən başlayan və Gilətağ Şamlı, Vənətli

[1] Kommunist qəzeti. 10 avqust 1930-cu il. N-181.

kəndlərindən keçərək Xumarlı kəndi yaxınlığında Həkəri ilə birləşən Dərə çay da vardır. Bunların suyu yay aylarında bəzən quruyur.

Lap qədimlərdən insanlar çay hövzələrində yaşamağa üstünlük verərdilər. Eyni zamanda çay sahili boyu nisbətən düzənlik olduğuna görə buralardan mühüm ticarət yolları keçərdi.

Ərazi şərqlə qərbi birləşdirən bir məntəqədir. Belə ki, Araz çayının sahili boyu şərqdən qərbə, Həkəri və Oxçu çayları sahilləri boyunca isə cənubdan şimala rahat karvan yolları var idi.

Hər bir ərazinin qədimliyini ilk növbədə arxeoloji qazıntılar nəticəsində aşkar edilən maddi-mədəniyyət nümünələri təsdiqləyir. Rayonun Yuxarı Yeməzli kəndi ilə Yeməzli kəndi arasında olan və xalq araslnda «Şəhid Məhəmməd» adı ilə tanınan ərazidən yol şəkilişi zamanı tapılmış küp qəbirlər (eramızdan əvvəl IV-eramızın VII əsrləri) və onlarda olan məişət və əmək alətləri ərazinin nə qədər qədim tarixə malik olduğunu göstərir. Eyni zamanda burada tapılmış və eramızdan əvvəl IV-III əsrə aid olan numizmatik nümunələr (sikkələr) də fikrimizi təsdiqləyir. Bu pullar qədim Yunan ellin dövrünə aiddir. Bəs necə olub ki, bu pullar bura gəlib çıxıb? Bunun bir cavabı var. Rayonumuzun ərazisi şərqlə qərbi birləşdirən ticarət yolunun üstündə yerləşdiyindən buradan hər iki istiqamətə ticarət yolları ilə karvanlar keçib gedərdi. Bu pullar da gəlib keçən karvanlar vasitəsilə bura gəlib çıxmışdır.

Ərazinin qədimliyini göstərən daha bir tarixi fakt. Tarixçi Stepan Orbeli (XIII əsr) Sisakan mahallarının adlarını qeyd edir.

Onun yazdığına görə bu mahallar Tsquqk, Qeqarkuni, Sotk, Aqaheç, Haband, Baqk, Kovsakan, Arevik (yaxud Taşton və Mehri), Dzork (yaxud Baqaberd qalası və Kapan), Erindyak və Qoxtan Cahukdur.

Buradan aydın olur ki, Sisakan ərazisi Azərbaycanın Qubadlı-Zəngilan zonasını, indiki Ermənistanın Mehri, Basarkeçər, Qacaran rayonlarını və Naxçıvanın Ordubad- Əlincə bölgəsini əhatə edirmiş. Haylar rayonumuzu işğal edəndən sonra onun adını də-

yişdirərək **KOVSAKAN** qoymuşlar. Onlar bütün toponimlərimizi dəyişdirməyə cəhd etsələrdə bəzən buna nail ola bilmir və yaxud da elə özümüzə məxsus olan qədim adları yenidən özümüzə verirlər. Onlar bunu tarixi faktlara əsaslanmaqla etməyə çalışırlar. Onlar artıq Albaniyanı özününkü hesab edirlər və Albaniya ilə bağlı olan yer adlarını yenidən bərpa edərək işğal etdikləri ərazilərə verirlər. Bu Kovsakan kəliməsi elə bizim qədim adımızdır.

Sakların türk mənşəli olduqlarını müxtəlif türk xalqlarının tərkibində sak (saka, şaka) etnonimini daşıyan tayfaların mövcud olması göstərir: Hələ 600-603-cü illərdə Altayda tuvalarda bir tayfa Səkyə («y» səsi danışıqda əlavə olunmadı). Hazırda qazaxlarda Şaqa, Şaxtı (şak etnonimindən və *tı* şəkilçisindən), özbəklərdə Şakay və Şegey, qırğızlarda *Sake* və *Saka*, türkmənlərdə Şaklar və (*sak* etnonimindən və ər-«kişi»,«igid», «döyüşçü» sözündən), noqaylarda Şaukay, xakaslarda *Skay* və *Saqay,* Altay türklətində *Sakait* (*saka* və cəm bildirən-*it* şəkilçisindən) və (*sak* etnonimindən və *el*-tayfa sözündən və s .)

Sakların türk mənşəli olduğunu göstərən üçüncü bir fakt -Tatarıstanda, Azərbaycanda, İanda, Türkiyədə Şəki adlı yaşayış məntəqələrinin olmasıdır. İndi Ermənistana aid Sisyan rayonunda keçmişdə azərbaycanlıların yaşadığı bir kənd də Şəki adlanırdı Həmin Şəki Alban əyaləti Sisakanın mərkəzi kimi VII əsrdən məlum olan Şəki qalasının adı ilə bağlı idi. səh 155.

Sakların türk mənşəli olduğunu göstərən bir fakt da onların qədimdə spesifik papaq qoymalarıdır. Hedrodotun əsərində sakları «şiş paparlı»lar adlandırıır. Belə papaq növü məhz türk xalqlarında olmuşdur. Babəkin, Orta əsrlərdə Gəncə cavanlarının belə papaq qoyduqları mənbələrdə qeyd olunur.

Deməli sakların türk mənşəli olmasına heç bir şübhə qalmır. Onları İrandili (farsdili) sayan tədqiqatçılar və onları müdafiə edən azərbaycanlılar da yanılırlar.

Strabon (I əsr) Atropatena ərazisində Sakasena adlı əyalətin adın qeyd edir. Bu ad saka etnonimindən və türkcə mənsubiyyət

bildirən sin (çin) şəkilçisindən ibarətdir. **Səh 157.** [1]

Qeyd etdiyim kitabda belə faktlar minlərlədir. Odur ki, bu qısa məlumatla fikrimi tamamlayıram.

Bu zalımlar əvvəlcə Qarabağda olan adları dəyişdirməyə cəhd elədilər. 90-ci illərdə Qarabağı Artsax adlandırdılar. Tarixçilərimiz sübut etmişlər ki, Artsax (ağ Saklar-Ə.S.) kəliməsi də yabançı deyil elə türk mənşəli bir sözdür. Onlar bunu unudurlar ki, bir türk mənşəli sözü götürüb başqa bir türk mənşəli sözlə əvəz edirlər. Tarixşünaslıqda Sakların türk mənşəli olması artıq sübut olunub. Artsax da, Kovsakan da Saklarla bağlı kəlmələrdir**.** Sakların isə türk tayfası olduğu məlumdur. Albaniyanınn da haylara aidiyyatı yoxdur.

Burada bir əlavəni də etsəm yerinə düşər. 1923-cü ildə DQMV təşkil olunanda Xankəndinin adını bir müddət saxladılar. 1926-ci ildə çəkilmiş xəritədə hələ Xankəndi adı var. Sonrakı illərdə həminn xəruitənin üzərinə əııə Stepanakəndyazıblar. Kert yox ha kənd. Bundan da bir neçə il sonra təxminən 1930-cu ildə kənd sözünü kert elədilər. Beləliklə gözəl Xankəndimiz oldu Stepanakert. (Məlumat üçün bax. DQMV xəritəsi. 1926-cı il.səh 52)

Təbiəti

Zəngilan inzibati rayon kimi 1930-cu ildə təşkil edilmişdir. Ərazisi 707 km^2 idi. Zəngilan rayonu şimaldan Qubadlı və Cəbrayıl, cənubdan və şərqdən İran İslam Respublikası (Cənubi Azərbaycan), qərbdən Ermənistan Respublikası ilə həmsərhəddir. Rayon ərazisi Kiçik Qafqaz dağlarının cənub tərəfində, Arazboyu hissədə yerləşir. Ərazinin özünəməxsus gözəllikləri, sıldırımlı qayaları, laləli düzləri, göz oxşayan meşələri və kolları vardır. Rayonun ərazisi mürəkkəb səth quruluşuna malikdir. Ərazi çay dərələri ilə parçalanaraq dərin dərələr əmələ gətirir. Rayon əra-

[1] Qiyasəddin Qeybullayev. Azərbaycan türklərinin təşəkkülü tarixindən. Azərbaycan Dövlət Nəşriyyatı, Bakı -1994. 248 səh.

zisində əsasən Mezozoy gilli sistlər, Yura təbaşir yaşlı əhəng və qumdaşları bir çox yerlərdə çökmə və vulkan mənşəli suxurlar yayılmışdır. Dağlıq ərazilərdə yayılmış Yura və Təbaşir dövrü süxurları 150-200 min il əvvələ aiddir. Ərazidə Bazarçay silsiləsinin Bartaz və Sələfir zirvələri (2270 metr yüksəklikdə) vardır ki, bu silsilə də Ağbənd, Vejnəli yaxınlığında Araz dərəsinə düşür. Burada zəngin qızıl yataqları (Vəjnəli) vardır. Şükürataz yüksəkliyindən başlanan başqa bir sıra dağlar Sobu-Top-Dəlləkli kəndləri istiqamətində Araza doğru enir. Oxçu və Bərgüşad çayları arasında olan Süsən dağı silsiləsi, cənub-şərqə doğru enərək Ağoyuq düzünü əmələ gətirir. Bura təbaşir çöküntülü suxurlardan ibarətdir. Oxçu çayının hər iki sahilində Karst mağaraları vardır.

Rayonun şimal-şərq hissəsində Qarabağ silsiləsi yerləşir. Bu silsilə getdikcə alçalaraq Gəyən çölünü əmələ gətirir. Rayonun ərazisində dağlıq hissələrdə sıx meşələr yayılmışdır. 1800-2000 metr hündürlükdə olan enli yarpaqlı meşələr getdikcə enərək subalp və alp çəmənliklərinə keçir. Rayonun ərazisi müalicə əhəmiyyətli bitkilərlə və mineral sularla-bulaqlarla da zəngindir. Ərazidə zəngin tikinti daşı, gil, mərmər və s. materiallar vardır. Bölgənin təbii şəraiti, mürəkkəb relyefi onun özünə məxsus iqlimini yaratmışdır.

Ərazidə Araz boyu yerlərdə qışı quraq keçən yarımsəhra və quru çöl iqlimi, bir qədər yüksək hissələrdə isə quraq keçən mülayim isti iqlim vardır. Ərazidən sürətli dağ çayları olan Həkəri, Oxçu, Bəsit keçir və mənbəyi dağ silsilələrindən başlayan çayların mənsəbi Araz çayıdır Rayonun ərazisi müxtəlif tarixi dövrlərdə ayrı-ayrı inzibati ərazi bölgülərinə məruz qalmışdır.

Rusiyanın işğalı zamanı 1828-ci ilə qədər bölgənin ərazisinin Bəsitçaydan qərbə tərəf hissəsi Naxçıvan, şərqə tərəf hissəsi isə Qarabağ xanlığının tərkibinə daxil olub. XIX əsrin əvvəllərində Rusiyanın Cənubi Qafqazı işğal etməsindən sonra yeni ərazi-inzibati bölgüsü aparılır. 1868-ci ildə Yelizavetopol quberniyası yaradılır. Onun tərkibində Şuşa, Yelizavetopol və Zəngəzur qəzaları

təşkil olundu. Yeni bölgüyə əsasən, Zəngilan rayonunun ərazisi Zəngəzur qəzasına daxil edilir. 1925-ci il sənədlərində Zəngilan, Cəbrayıl qəzası tərkibində göstərilir və xəritədə Zəngilanın Genlik, Aladin, Dələkli kəndləri qeyd olunur. Son iki yüz ildə vahid təbii sərhəddə malik olmayan Zəngilan 1930-cu ilin avqustunda müstəqil rayon kimi formalaşır və dəqiq müəyyən olunmuş bir inzibati ərazi vahidi olur

Tarixindən

Zəngilan barədə son illərdə bir çox monoqrafiyalar, kitablar, məqalələr yazılmışdır. Hər bir müəllif öz fikrini, düşüncəsini müəyyən tarixi faktlara əsaslanaraq oxucuya çatdırmağa çalışıb. Rayon haqqında yazılan yazılarda bəzən təhriflərə də yol verilib, tarixi faktları araşdırmadan hərə öz fikrini əsaslandırmağa çalışıb. Rayonun keçmişi barədə arxivlərdə olan məlumatlar ancaq sovet dövrünə aiddir. Əsas mənbələr isə İran və Türkiyə, eləcədə Ermənistan arxivlərindədir ki, onları da əldə etmək o qədər də asan deyildir.

Mən də bacardığım qədər araşdırmalar apardım, arxivlərə baş vurdum, amma istədiyim məlumatı əldə edə bilmədim. Mənim bölgənin keçmişi barədə əldə etdiyim yeganə mənbə Kastiliyalı (İspaniya) səyyah Lavixonun verdiyi məlumatdır. O yazırdı:

-Cümə günü iyun ayının 20-də (hadisə 1403-cü ilə təsadüf edir.Ə.S.) elçilər Təbrizdən çıxdılar. Bazar gününün səhəri Santgelan *(Zəngilan nəzərdə tutulur-Ə.S.)* **adlı kəndə gəlib çıxdıq. Tusalar adlı başqa bir kənddə nahar etdik. Kənddə yaşayan tayfalar Türkəmən adlanırdı. s.178.** [1]

Buradan məlum olur ki, XV əsrin əvvəllərində Zəngilan dövrünün böyük kəndlərindən olub. Təbii ki, burada söhbət kənd Zəngilandan gedir.

---

[1] Azərbaycan tarixi üzrə qaynaqlar. Azərbaycan Universitetinin nəşriyyatı, Bakı-1989. 328 s.

Rayon haqqında nəşr olunmuş kitab və məqalələrdə qeyd olunur ki, Həmdullah Qəzvininin yazdığına görə Zəngilanın əsası 639-cu ildə qoyulmuşdur. Maraqlısı odur ki, heç birində mənbə göstərilmir və tarix də bir-biri ilə düz gəlmir. Birində 639, digərində isə 636-cı il qeyd olunur. Bunu mən araşdırdım və belə bir məlumat tapdım. Onu sizlərə təqdim edirəm.

XIII əsr səyyahı Həmdullah Qəzvini (*Həmdullah Mustovfi Qəzvini* *(1281-1346) —Elxanilər dövlətinin vaxtında şair, tarixçi, çoğrafiyacı-Ə.S.)* «**Nüzhət əl-qülub əsərində Kür və Araz çayları arasındakı** ərazini **Aran vilayəti adlandırır. Əsərdə göstərilir ki, Bərdə şəhəri eramızdan əvvəl Makedoniyalı İsgəndər tərəfindən salınıb. Sonralar Sasani şahı Qubad ibn Firuz şəhərdə geniş abadlıq, inşaat işləri aparıb. Müxtəlif Xüdafərin körpüləri barədə məlumatlar xüsusilə maraqlıdır. O, yazır ki, Araz çayı üzərində Zəngilan yaxınlığındakı (***on-bir aşırımlı***) körpu hicri tarixi ilə 15-ci ildə (636-cı il) Məhəmməd (saas) Peyğəmbərin (saas) yaxın adamlarından Bərk ibn Əbdallah tərəfindən salınmışdır. Buna görə də «Xüdafərin», yəni «Allah yaratmış»** körpu adlanır. On beş aşırımlı körpünü isə Karkar ticarət mərkəzinin yaxınlığında xeyriyyət məqsədilə Diya əl-Mülk Naxçıvani saldırmışdır». ommons.wikimedia.org

Buradan aydın görünür ki, söhbət Xudəfərin körpüsünün salınması tarixindən gedir, Zəngilanın yox. Ola bilsin ki, XIII əsrdə Qəzvini Xudafərin körpüsünün, yaşadığı dövrdə mövcud olan Zəngilanın yaxınlığında olduğunu bildirmək istəmişdir. Bu o demək deyildi ki, Zəngilanın əsası bu ildə qoyulub. Körpünün, hər hansı bir binanın müəyyən ildə inşa edildiyini demək olar. Zəngilan bir binadan ibarət deyil ki, onun əsası bir ildə qoyulsun.

Zəngilanın keçmişi ilə bağlı ən dəyərli və dəqiq məlumatlar Yeməzli kəndi yaxınlığında tapılmış sikkələrdir. Onlar Böyük İskəndər (e.ə 336-323-cü illərdə Makedoniya çarı. Eramızdan əvvəl 356-323-cü illərdə yaşamışdır) dövrünə aiddir. Bu sikkələr buraya göydən düşməyib, onu bura gələn tacirlər, səyyahlar gətir-

mişlər. Belə olan halda Zəngilanın tarixi bizim eraın 639- cu ilinə yox, 2.300 il əvvələ, (bizim eradan əvvələ) gedib çıxır. Yeməzliyə gələn tacirlər və səyyahlar mütləq ya Arazdan keçməklə Həkəri çayı boyunca, ikincisi də Naxçıvan tərəfdən Araz boyu gələrək Oxçuçayı boyunca hərəkət etmiş və oraya gedib çıxmışlar. Hər iki çayın hövzəsi karvan yolları üçün çox əlverişli idi. Buna əsaslanaraq deyə bilərik ki, Zəngilanın (kənd Zəngilandan söhbət gedir) əsası 639-cu ildə qoyula bilməz. O bizim eradan əvvəl mövcud olub.

XX əsr millətimiz və məmləkətimiz üçün fəlakətlər dövrü oldu. Tarixi torpaqlarımız dəfələrlə parçalandı, bölüşdürüldü, hərraca qoyuldu. Xalqımız tarixində ən çətin bir sınaq qarşısında qaldı. Bir millət kimi məhv olmaq təhlükəsi ilə üz-üzə qalmışdıq.

Müəyyən hallarda bunun qarşısı alınsa da fəlakətdən, sürgünlərdən, deportasiyalardan yaxamızı tam qurtara bimədik.

XX əsrin son rübündə isə ərazimiz yenidən müharibələr meydanına çevrildi. Bu sınaqdan da məğlub ayrıldıq və torpaqlarımızın yenə bir hissəsi (20-%) işğal olundu. Bu ərazilərdə on minlərlə yaşayış məntəqələrimiz düşmən tapdağına düşdü. Tarixi yer adlarımız getdikcə tarix səhnəsindən silinməyə məruz qalır.

Mən də doğulub boya-başa çatdığım kənd barədə bildiklərimi, eşitdiklərimi və gördüklərimi qeyd etmək qərarına gəldim. Ola bilsin ki, bizim nəslə bunu görmək qismət olmayacaq. Ancaq mən əminəm ki, haqq ədalət yerini tutacaq və bizim bacarmadığımız bu işi övladlarımız həyata keçirəcəklər.

2020-ci ilin oktyabrında müzəffər ordumuz Zəngilan şəhərini işğaldan azad etdi.

Sobu kəndi barədə

Rayon mərkəzindən 25 km cənub-qərb tərəfdə dağlıq bir yerdə, Sobuçayın sağ sahilində bir döşdə yerləşir. Mincivandan da 7 km, Çöpədərə kəndindən də 7 kilometrlik bir məsafədədir. Çox mənzərəli və səfalı bir yerdir. Kəndin əsasını Osmanlı İmperiyası ərazisindən keçib gələn Şamlı tayfa birləşmələri qoymuşlar. Onlar gəlməzdən xeyli əvvəl də burada Albanlara məxsus xaraba kənd qalıqları var idi. Kənddən bir qədər şimal-qərb tərəfdə, kəndin 5-6 km-liyində bir qala vardır. Qalanın hörgüsündən və daşın işlənmə texnikasından görünür ki, o çox qədim bir tikintidir. Qala Şobuçayın mənbəyində böyük dərənin lap qurtaracağındadır. Bura bir növ istehkam xarakterli bir tikintidir. Burada yeraltı yollar və mağara tipli kofullar vardır. Ərazi tədqiq olunmadığından buranın nə olduğu barədə qəti fikir söyləmək çətindir. Çox güman ki, qədim yaşayış məskəindir. Qaladan bir qədər aşağıda Vənni bulağı olan yerdə xeyli dulusçuluq məmulatları tapılmışdır ki, bunu da mütəxəssislər Neolit (daş dövrünün sonu. Eramızdan əvvəl VII-VI minillik) dövrünə aid edirlər.

Bir qədər tarixdən

Tarixdən məlumdur ki, Osmanlı İmperiyası ilə (Ali dövlət-tarixi sənədlərdə bu dövlətin adı belə olub. 1299-1923-cü illərdə mövcud olub) bizim babalarımızın qurduqları Qaraqoyunlu, Ağqoyunlu və Səfəvi dövlətləri arasında olan müharibələr yüz illərlə davam etmişdir. Bu müharibələrdə əsas məqsəd mühüm ticarət yollarına sahib olmaqdan ibarət idi. Ağqoyunlu dövləti Avropa ilə əlaqələrini Aralıq dənizi vasitəsi ilə həyata keçirirdi. Bu məntəqədə olan Trabzon dövləti və Qaraman bəyliyi Osmanlılara qarşı Ağqoyunlularla ittifaqda idilər. Bu isə Osmanlılara sərf eləmirdi. Məhz bu səbəbdən də Osmanlı İmperatoru Sultan II Mehmet (Məhəmməd) Ağqoyunlu dövləti ilə ittifaqda olan

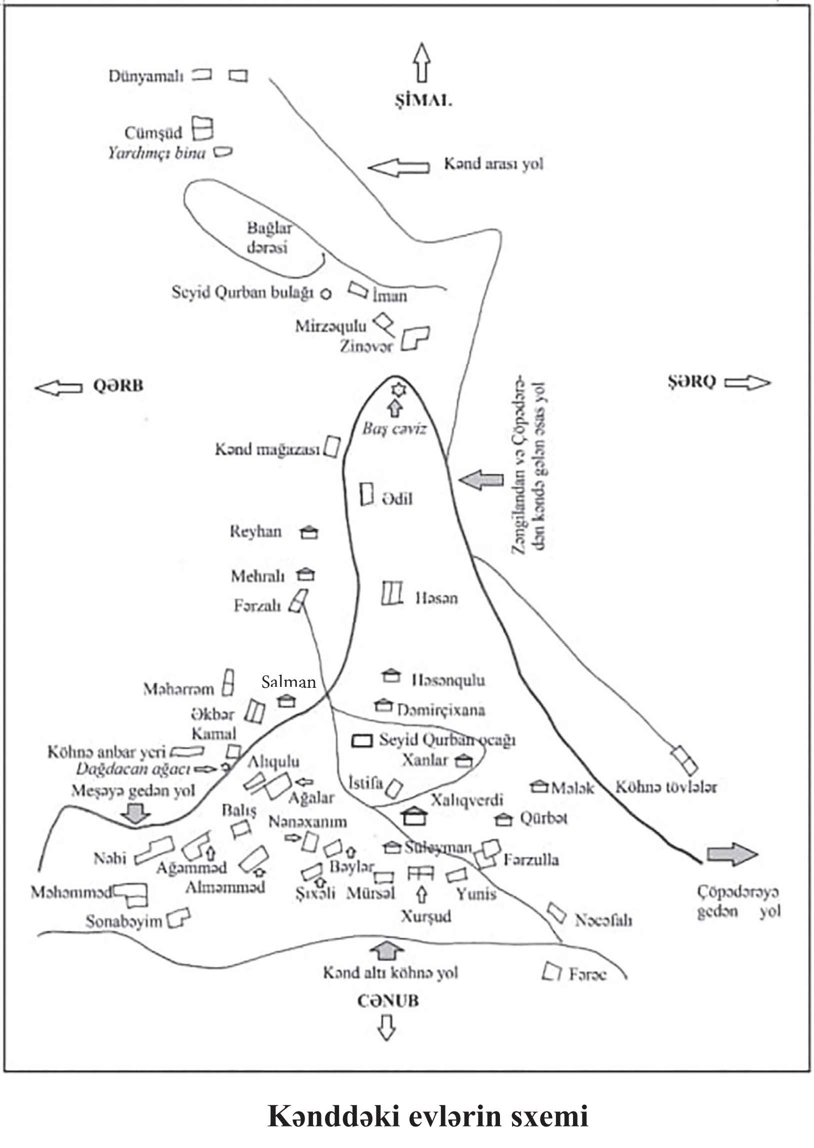

Kənddəki evlərin sxemi

bu əraziləri işğal elədi. Qaraman hadisələri Ağqoyunlu Osmanlı münasibətlərini son həddə çatdırdı. Bir məsələni də bildirmək istəyirəm. Həm Qaraqoyunlu həm də Ağqoyunlu ifadəsi qoyunla (heyvan) bağlı deyildir. Mənbələrdə və tarixdə onların qoyunla

əlaqədar olduğunu təsdiq edən heç bir məlumat yoxdur. Burada kı, «qoyun» ifadəsi yaxa, qoltuq, sinə mənasında işlənir. Onlar əyinlərinə geyindikləri köynəklərin rənginə görə «qaraqoyunlu», «ağqoyunlu» adlanıblar. Qoyun kəlməsi qoltuq, qoyun anlamındadır. Yəni səni qoynuma alaram, qoynumda bəslərəm və s.

Qaraman əmirliyi mühüm hərbi-strateji məntəqə idi. Bu dost ölkənin ərazisi Ağqoyunlular üçün Aralıq dənizinə yeganə çıxış yolu idi. Ağqoyunlu hökmdarı Uzun Həsənin anası Sara Xatun nə qədər çalışsa da sultan II Mehmedi Qaramana hücumdan çəkindirə bilmədi. 1468-ci ilin baharında sultan hücum edərək Qaraman bəyliyinin paytaxtı Konyanı aldı və bəyliyə son qoydu. Sara Xatun dövrünün ağıllı siyasətçi bir qadını idi. Bundan sonra bu bəylikdə yaşayan şiələr Osmanlılarla dil tapmayıb hərəsi bir tərəfə üz tutur. Məhz həmin bəylikdən bir neçə tayfa Arazdan keçərək Şimali Azərbaycana gəlmişlər. Sobulluların ulu babaları da onlardan biridir.

Sobulular kimdir

Qızılbaşlar tayfa ittifaqına daxil olan ellərdən bəziləri: Şamlı eli, Ustaclı eli, Türkman eli, Təkəli eli, Avşar eli, Qacar eli, Zülqədər eli, Qaramanlı eli, Qaradağlı eli, Bayat eli, Rumlu eli, Varsaq elindən ibarətdir.

Bu kəndin sakinləri Şamlı tayfasındandır. Tarixdən məlumdur ki, Şamda (indiki Suriya) ərəblərlə yanaşı türkmən tayfaları da yaşayırdı. İslam dininin Ərəbistan yarımadasında möhkəmlənməsindən sonra onların da bir qismi müsəlmançılığı qəbul etdi. İmam Əli (ə) tərəfdarları olan bu türkmən tayfaları onun ölümündən sonra hakimiyyətə gələn Müaviyyənin təqiblərindən yaxa qurtarmaq üçün öz yurdlarını tərk edib hələ də İslamın yayılmadığı yerlərə getmək məcburiyyətində qaldılar. Şərqə, Anadolu yarımadasına doğru çəkilən bu tayfalar bir neçə yüz il burada yaşadılar. Yaşlı Sobuluların dediyinə görə onlar Qaraman **əmirliyində**

məskunlaşmışlar.

Qaramanoğulları Oğuzların Avşar boyuna mənsubdurlar. Qaramanoğulları Anadoluda ən güclü ailə və soy qəbul edilirdi. Bu üzdən Osmanlı bəyliyi onlardan ilk başlarda uzaq durmuş, yaxşı böyüyüb gücləndikdən sonra Anadoludakı son bəylik olaraq Qaramanoğullarını özlərinə tabe ediblər. Bu güclü ailənin irəlidə problem çıxarmasını əngəlləmək üçün Osmanlı dövləti Qaramanoğlu ailəsindən olanları yeni fəth edilən Balkan torpaqlarına, oradan da Dunay sahilindəki Bolgar ölkəsinə və Kiprə sürgün etmişlər. [1]

Məhəmməd bəy Qaramanoğlu

Qaramanoğlu Məhəmməd Bəy Qaramanoğullarının ikinci bəyi Kərimüddin bəy Qaramanın oğludur. Doğum tarixi bəlli olmayıb ölümü 1280-ci ildir. Məhəmməd bəy əsgəri və idari yöndən bilgili bir dövlət adamı idi. Elm adamlarını ətrafına toplayıb onlara böyük önəm vermişdir.

Məhəmməd bəyin dil islahatı

XIII yüzilliyin ortalarında Səlçuqlular, ədəbi dil olaraq Farscanı, dövlət işlərində Ərəbcəni işlədirdilər. Xalq isə öz dilləri olan Türkcəni işlədirdi. Məhəmməd bəy millət olaraq birlikdə yaşamanın ilk şərti olan dil birliyinin olmasının gərəkliliyinə inanırdı. Bu birliyi gerçəkləştirmək üçün **Toroslar** (Anadolura dağ silsiləsi. bölgə, ərazi) üzərində yaşayan bütün Türkmən boylarını çevrəsində toplayaraq bir ordu yaratdı.

«Bu gündən belə divanda, dərgahda, bərgahda (sarayda), məclisdə və məydanda Türkçədən başqa dil istifadə olunmayacaq» 13 May 1277.

[1] https://tr.wikipedia.org/wiki/Karamano%C4%9Fullar%C4%B1_Beyli%C4%9Fi

Mövlana Ariz: «Din və dil bir millətin ruhudur. Tarix boyunca nə dinsiz, nə də dilsiz bir millət olub. Millətlərə can verən, milli mədəniyyətləri qoruyan və nəsildən-nəslə keçirərək yaşadan onların dilləridir. Hər millət öz tarixini, dil və ədəbiyyatını onun əlindən almağa çalışan daxili və xarici güclərlə mücadilə etməlidir. Sizlərin kiçik bir qeyrəti bizi məhv olmaqdan xilas edəcəkdir. Bilin ki, İslamdan öncə Avropaya köç edən Bulqar, Macar və Fin türkləri dillərini qoruya bilmədilər və türklüklərini itirdilər. Dil itincə o dili təmsil edən milli kimlik və dolayısı ilə insan da yox olub gedir».

Məhz milli dil və milli mənliyin qorunub saxlanılması uğrunda xalqın ayağa qalxması milli mənlik şüurunun formalaşmasında xüsusi rol oynadı.[1]

Burada bir əlavə demək istəyirəm. Bu əlavəmin Sobu ilə bağlılığı olmasa da bizim hamımızın yaralı yerimizdi.

Sonralar bu əraziyə gəlmiş haylar iddia edirlər ki, bizlər buraya XII-XIV əsrlərdə gəlmişik. Halbuki buranın biz yerli əhalisiyik.

Düzdü türklərin bir qpupu Uşaq Şərqdən gəliblər, amma burada yerli, aborogen türklər də yaşayıb.

Qədə Qorqud dastanınn iki əlyazması var ki, onun biri Berlində biridə İtaliyada (Vatikandadı) dı. Həmin dastan VI əsrə aiddir. Orada indiki Azərbaycanın bir neçə yer adı var. Əgər biz XII əsrdən sonra bura gəlmişiksə bu dastan bu türk xalqının dilində neçə yaranıb.

İndiki cənublu Şimallı Azərbaycan ərazisində olmuş Manna, Midiya, Atropatena türk dilli dövlətlər olub. Oranın əhalisinin çoxu türk dilində danışıb. Düzdü o dövrdə türk məvhumu olmasada dil mövcud idi.

Atropatena əhalisinin türk mənşəli dildə (lakin əhasli bu dili «türk dili» adlandırmayıb, Manna, Midiya tayfaları türkmənşəli

[1] https://az.wikipedia.org/wiki/M%C9%99h%C9%99mm%C9%99d_b%-C9%99y_Qaramano%C4%9Flu

ellər idi, lakin onlartda «türk»etnonimi yox idi) danışdığını sübut edən ən tutarlı məlumat budur ki, mannalılar e.ə. VIII-VII əsrlərdə iranlılaşmamışdı, Midiya xalqı iran mənşəli olmadığına görə, mannalıları assimmilyasiya edib edib iranlılaşdıra bilmıəzdi. Atropatena xalqı Manna və Maday etnoslarının birbaşa varisi, atropatenlilərin dili isə əsrlər boyu davam etmiş etnik prosesin nəticəsində təşəkkül tapmış türk dili idi. Eradan əvvəl IV əsrdən sonra isə bu türk dilli etnos İrandilli ola bilməzdi. Əgər beləproses getsəydi, onda atropatenlilər elə farsdillilər olardılar. Madayların dili İrandili deyildi, və biz onlarında da türkdilli olduğunu yuxarıda demişik. Deməli, Manna ərazisində ənənəvi dil heç bir assimmilyasiyaya məruz qalmamışdır. VII əsr ərəb mənbəyində Azərbaycan «türklər ölkəsi» adlanırsa, bu türklərinn dili necə İranmənşəli ola bilərdi? İran tədqiqatçıları Səfa Rəhimzadə və Əhməd Kəsrəvi yazırlar ki, azəri dili talışların və kürdlərin dili idi. Əgər talışlar orta erkən əsrlərdə Atropatena əhalisinin əksəriyyətini təşkil etməmişsə, məntiqi nəticə aydındır: onda bu azıəri dili bütün atropatenlilərin dili ola bilməzdi. Ona görə də Cənubi Azərbaycandanınn böyük hissəısində əhalinin azəri dilində danışmasıhaqında A.P.Novoseltsevin fikri yanlışdır. XI əst şairi Qətran Təbrizlinin poeziyasındakı çoxlu Azərbaycan-türk sözləri səlcuq-oğuzlarına xqədr formalaşmış üqmumxalq türkdilininmövcud olduğunungöstərir. Deyilənlərdən başqa nəticə alınır: Əgər azəri dili Atropatenanın şimalında yaşayan talışlaırn, kürdlərin, tatların və b. dilidirsə və əgər bu tayfalar azlıq təşkil edirdisə, onda Atropatenada İrandili Artopatena xalqı mövcud ola bilməzdi. Beləliklə İ.H.Əliyev, E.A.Qrantovski və A.P.Novoseltsev Atropanen xalqını İrandilli saymaqüla haqlı deyillər. Əgər Atropaten xalqı İranmənşəli idisə, deməli, İran ərazisində iki İrandilli xalq varmış: farslar və atropatenlilərt. Bəs necə oldu ki, səlcuq-oğuz işğalı nəticəsində farslara nisbətən çox saylı atropatenlilər türkləşdilər farsalar, kürdlər, talışlar yox? Axı bütün İran Səlcuqluların işğalı alıtında idi.

Deyilənlərdən görünür ki, Cənubi Azərbaycan ərazisində e.ə IV əsrdən XI-XII əsrlərə qədərki Atropaten xalqı təmiz türk mənşəli idi və səlcuq oğuzları orada heç kimi assimmilyasiya etməmişdir. səh 225-226.

Əziz sobulular bu yazını bura əlavə etməkdə məqsədim odur ki, bilin xalqımız bu ərazilərin əsas sakinləridirlər və bizlər burada lap dünya yaradılan vaxtlardan yaşayırıq. Türk yazı tarixi V min əvvələ gedib çıxır. O dövrdə indiki xalqların bir qisminin nəinki yazısi heç özü də yox idi. [1]

Sultan Məhəmməd (Fatehin) Qaraman bəyliyinə son verməsindən sonra vəziyyət lap çatiləşdi. Sonrakı dövrdə Osmanlı sultanı Səlimin hakimiyyətə gəlməsindən sonra sünni-şiə-ələvi münaqişəsi daha da genişləndi. Şiə və ələvilərə yaxşı münasibətdə olmayan Səlimin siyasəti onları bezdirdi və Osmanlı hakimiyətinin dini təqibindən qaçaraq bu dəfə Ağqoyunlu ərazisinə gəldilər. Burada özlərinə xeyli tərəfdar tapsalar da burada da uzun müddət qalmadılar. 1514-cü il Çaldıran döyüşündən sonra Arazın bu tayına keçmək uçün çalışdılar. Hələ o zamanlarda sərhədlərin olmadığı vaxtda da bir yerdə məskən salmaq üçün gərək Şahdan və yaxud da onun yaxın adamlarından icazə alaydın. Uzun sürən danışıqlardan sonra onlara Arazın o tayına keçməyə icazə verirlər.

Xudafərin körpüsündən keçərək bir qədər qərbə tərəf gəlib indiki Xurama kəndi ətrafında bir neçə ay qalmışlar. Sonra yaz qabağı ağsaqqallar deyirlər ki, bir dağ adamıyıq bura isə ayaq altıdır, burada qala bilmərik. Bundan sonra yer axtarmağa gedən dəstə Sobu kəndinin yerini, suyunu və örüşünü bəyənərək burada məskən salmaq qərarına gəliblər.

Sobuluar da bu tafyalardandır və dini və siyasi təqiblərdən qurtarmaq üçün zaman-zaman yerlərini dəyişmiş və sonda indiki Azərbaycan ərazisində yerləşmişlər. Hər bir qrup, tayfa və nəsil

[1] Qiyasəddin Qeybullayev. Azərbaycan türklərinin təşəkkülü tarixindən. Azərbaycan Dövlət Nəşriyyatı, Bakı -1994. 248 səh.

bir yerdə yerləşəndə, özünə bir məkan seçəndə ora bir ad verir. Sobulular da indiki Sobu kəndinin yaxşı suları və örüşü olduğundan bəyənmiş və burada məskən salmışlar. Bu yerə də yaxşı su mənasdında «su» «bu» yaxud da So bu demişlər.

Bəzi tədqiqatçılar və araşdırmaçılar Sobu kəlimısini Sofulu və yaxud da fars dilində olan sibel (bığlı) ifadəsi ilə bağlamağa çalışırlar. Bu tamamilə yanlışdır. Siz məni məndən yaxşımı tanıyırsınız?

Sofulular adlı kitabda yazılıb ki, Sobu farsa «sibel» (buğ) sözündəndi və bığlılar mənasını verir. Baxın, görün Sobu sözünə su bu oxşardı yoxsa sibel. Sibel sözündə tək bir hərf «s» var. Su bu da isə 3 hərf bu kəndin adında var. «Subu» nun Sobu olma ehtimalı çoxdu, yoxsa sibelin.

Türklərin, son araşdırmalara görə yazı tarixi 5000 ili keçir. Bu kəndin adı mənim ana dilimdə mənası və anlamı bilinən bir sözdü. Bunu təzədən araşdırmağa tədqiq etməyə nə ehtiyac var?

2017- ci ildə çapdan çıxmış «Sofulular» adlı kitabının 61-ci səhifəsində İrdak Rəhimoğlu belə yazır:

-Sofulu sözünün ilangəzdirən mənasında izahı sadəcə gülüş doğurur. Bəzi bölgələrdə sofu sözü hər şeyi bəyənməyən özündən razı mənasında da işlənir. Sofulu sözünü sobulu ilə eyniləşdirmək kökündən səhvdir. Zəngilan rayonu və Cənubu Azərbaycanda Sobu kəndləri var. Sobu farsca bığlı deməkdir. Bu gün də Zəngilan rayonunun Sobu kəndinin sakinləri bu imicləri ilə seçilirlər. Onlar Həzrət Əlinin[10] qisasın almayana kimi bığlarını qırxdırmayacaqlarına and içənlərdir. Sobulular uzun eşmə bığ saxlayırlar. Bəzi tədqiqatçlar sobu kəndinin adlını su» «bu» du kimi də izah edirlər. Bu doğru deyil. Sobu da Sofulu anlamına gəlməməlidir.[1]

Mən bir Sobulu kimi onu deyim ki belə bir and içməmişəm. Belə bir and yoxdu. Biz kimik ki İmam Əlinin qisasını alaq. O Allahın işidir.

İlahiyyatçı yazar Hacı Həsən Hüseynli deyir ki bığ əhli–

[1] s.61. İdrak Rəhimoğlu. Sofulular, Bakı- Gənclik-2017 .456 s.

həqiqətin (həqiqət yolçularının) nişanəsidir onların İmam Əli (ə) hörmət və ehtiramının nəticəsidir.

Hər bir adam, tədqiqatçı öz elini, yurdunu daha yaxşı tanıyar. Mən də bir Sobulu olaraq bu məsələni bir çoxlarından daha yaxşı bilirəm və düşünürəm ki, Sobu «su» «bu» deməkdir. Daha bir izaha tədqiqata ehtiyac yoxdu. İdrak müəllimin dediyi bəzi tədqiqatçılardan biri elə birincisi mənəm və yenə deyirəm ki, Sobu «su» «bu» deməkdir. Bu barədə mənim mətbuatda yazılarım var. Haylar albanlara aid nə varsa özünə çıxır və deyir mənimdi. Biz də əlimizdə olanı aparıb başqasının adına yazırıq. Belə olurmu?

Bu elin insanları özlərini Şamlı tayfasından sayır və qaldıqları yerə də yaxşı su mənasında Sobu deyirlər. Bunu araşdırmağa və başqa variantlar axtarmağa ehtiyac varmı?

Yelizavetpol quberniyasının xatirə kitabına əlavələrdə adı çəkilən Zəngəzur qəzasının kəndləri

Burada 318 kəndin adı çəkilir. Onların arasında Zəngilanın da kəndləri vardır. Zəngilana aid olan kəndləri biz yağlı şriflərlə verdik. Onların arasında dağılan, xaraba kəndlərimizin də adı qeyd olunub ki, onları da yağlı şriflə kursivlə qeyd elədik.

1. Abdalanlı 2. Abdallar 3. Əbilcə 4. Ağavurd **5. Ağkənd** 6. Ağkörpü 7. Aqudi 8. Əcili 9. Aqarak **10. Aladin** 11. Alaqaya qaraçalı 12. Əlidərə 13. Əliqulukənd 14. Əlili 15. Əlişar 16. Əliyanlı 17. Alpaut 18. Alxaslı 19. Angelaut 20. Ərəbcə 21. Ərəvus 22. Ardaşava. 23. Ərikli 24. Arrevanik 25. Arçazur 26. Astazur 27. Atqız 28. Axlatian 29. Axtaxana 30. Babadini 31. Babayaqublu 32. Bağabürc **33. Baharlı I** 34. Baharlı II 35. Bağırbəyli 36. Bağırlı 37. Bazarçay 38. Baudağ 39. Balahəsənli 40. Balaq 41. Barabatum **42. Bartaz** 43. Başarat 44. Bayandur 45. Binayeri 46. Bozlu Ağcakənd 47. Borisovka **48. Bürünlü** 49. Bıx 50.Vəng 51. Vərtənəzur I. 52 Vərtənəzur II. 53. Vaçakan. **54. Hacallı**. 55. Qa-

lızur 56. Hal 57. Hənd 58. Qatar 59. Hecanon 60. Georciq 61. Geronzor 62. Geru 63. Gorus şəh. 64. Gorus kənd 65. Qızneqca 66. Qortiqız 67. Qocar 68. Cürcülü 69. Hüseyn uşağı 70. Cudgum 71. Cüləbird 72. Güman I 73. Güman II 74. Gürcülü 75. Qayalı I. 76. Qayalı II 77. Qalur 78. Daqiqan 79. Daymadağlı **80. Dəlləkli** 81. Dəmirçilər 82. Dondarlı 83. Dərəbas 84. Dərzili 85. Dəstəgird 86. Daşkənd 87. Daşnov 88. Cavadbəyli 89. Caqazur I. 90. Caqazur II 91. Cibikli 92. Cicimli I 93. Cicimli II 94. Cidcik 95. Comərdli 96. Dovduz 97. Davudlu 98. Dotlı 99. Dulus 100. Dümbülü 101. Duxbulu Turabad 102. Dığ **103. Yeməzli I 104. Yeməzli II** 105. Yeriçatım 106. Zabaradur 107. Zabux **108. Zəngilan** 109. Zeyvə 110. Zeyivə 111. Ziqrik 112. İydəli I 113. İydəli II 114. İncəvar1 15. İrimas. **116. İskəndərbəyli 117. İçəri Muşlan** 118. Qavart 119. Qadilli 120. Qazıkürdalı 121. Qəziyan 122. Qaladərəsi 123. Kamallı 124. Qarabayramlı 125. Qarabəyli126. Qaraqanlı 127. Qaracallı 128. Qaracallı zeynalı 129. Qaradığa130. Qardin131. Qaraqaşlı 132. Qaraqanlı 133. Qarakilsə 134. Qarakilsə I 135. Qarakilsə II 136. Qaraqışlaq 137. Qaraqoyunlu 138. Qaralar 139. Qaralar 140. Qaracinc 141. Qasımuşağı 142. Qayalı Qaraqaya 143. Kəbirli 144. Gevanlı Babadinli 145. Gavdadıq I 146. Gavdadıq II 147. Qatar 148. Gödəkli 149. Gödəklər 150. **Kolluqışlaq** 151. Kəl xəlfəli **152. Genlik** 153. Gertuzan 154. Kosalar 155. Qıvrax 156. Gığılı Mahmudlu 157. Gığı Sofulu **158. Gilətağ** 159. Qızılcıq 160. Kimocan 161. Kilsəkənd 162. Girətağ 163. Qiyaslı **164. Qırax Muşlan** 165. Qubadlı 166. Hunanlı Müşkanlı 167. Kuris. 168. Quşili 169. Quşilər 170. Quşi-Təzəkənd 171. Kürdkənd 172. Kürdlər. 173. Karxana.174. Lapaheyranlı. 175. Lehvar. 176. Lidzin 177. Lışk 178. Lor 179. Mərməzək. 180. Məzrə. 181. Məzrə **182. Malatkeşin** 183. Malvalan 184. Malıbəyli 185. Məmər. 186. Məmmədli. 187. Mərzigit 188. Mahmudlu 189. Mahsutlu. **190. Məlikli** 191. Məlik 192. Mehri **193. Mincivan I (*kənd-Ə.S.*) 194. Mincivan II (*stansiya*)** 195. Minkənd 196. Mirok Həsənli 197. Mirlər 198. Mogancuq 199. Mollaburan 200. Mollalar 201. Molla

Əhmədli 202. Mollu I 203. Mollu II **204 Mu**ğanlı 205. Muqes 206. Mulkaçan 207. Muradlı 208. Muradxanlı 209.Müşkanlı 210. Müsəlmanlar 211. Murxur 212. Muruxtulan 213. Novlu 214. Noraşenik 215. Nüvədi **216 Ördəkli** 217. Oxtar 218. Oxçu 219. Panıslı 220. Payası 221. Pirdavdan **222 Pirçivan** 223. Piri 224. Pirili 225. Pirnaut 226. Piçanis 227. **Pirçivan (kənd)** 228. Pulkənd 229. Puninis 230.Purxut.231. Pusyak **232.** Püşənli **233. Rəbən 234. Rəzdərə** 235. Rəsullu 236. Rəşid 237. Rut 238. Rüstəmən 239. Saray **240. Saralı I 241. Saralı II 242. Sarıl** 243. Sarıyataq 244. Səfiyan 245. Sevakar **246. Seyidlər** 247. Seyidlər 248. Seyidlər 249. Seyidlər-Xəlifəli 250. Seyid Əhmədli 251.Sirkabas 252. Sisian 253. Sofulu 254. Sofulu Balı Qaya 255. Suvoranç 256. Samuxlu 257. Sus Zabux 258. Tağamir **259. Tağlı** 260. Tanzatap 261. Tərəkəmə 262. Tatar 263. Tatar **264. Tatar** 265. Tativ 266. Tey 267. Temur Müşkanlı 268. Tezxarab 269. Teştn 270. Tuqut 271. Tüklər 272. Üdgün 273. Ucanabad 274. Ucanis 275. Uz 276. Ulaşlı I 277. Ulaşlı II 278. Xələc 279. Xələc 280. Xanazak 281. Xəndək 282. Xanlava 283. Xıdırlı 284. Xinzirək 285. Xocahan I 286. Xocahan II 287. Xocamusaxlı **294. Xumarlı** 288. Xoznavar 289. Xurard 290. Xotana 291. Xotaman 292. Xotelan 293.Xot 295. Çaykənd 296. Çəkədin **297. Çöpədərə** 298. Çapnı 299. Çobanlı 300. Şabadin **301. Şayıflı** 302. Şalat ***303. Şamoğlu*** **304.** Şərifan 305. Səfibəyli II Baharlı (Şəfibəyli kəndinə əvvəllər II Baharlı deyirdilər) 306. Şahverdilər 307. Şahsuvarlı Minkənd 308. Şəki 309. Şinatağ 310. Şinger 311. Şirvanşahlı 312. Şirnuxu 313. Şıxava Həmzəli 314. Şixaxur 315. Şıxlar 316. Şeşkort 317. Şukyar 318. Eynarur (Erməzir) 319. Yayca.

Göründüyü kimi həmin siyahıda bir neçə Sofulu kəndi var. Amma Sobu adına rast gəlinmir. Siyahını yazanlar çox güman ki, Sobu kəndini də Sofulu kimi qeyd etmişlər. Ola bilməz ki, Sobu kimi bir kənd siyahıdan kənarda qalsın. Rus işğallarından əvvəl bu ərazi Osmanlı imperiyası tərəfindən işğal olunduğu zaman kənd siyahıya alınmış, əhaliyə vergi qoyulmuşdur. Bundan

təxminən 100 il sonra Rusların apardığı siyahıyaalınmada Sobunun adı qeydə alınmayıb. Bu mümkünmü? Buradan belə nəticəyə gəlmək olar ki, Sobunu suyahıya alma zamanı Sofulu kimi qeyd etmişlər. Onu da bildirim ki, Sobu Sofulu deyildir.

Şamlılar

Zəngilan rayonu ərazisinə olan Sobu və Şamlı kəndləri eyni kökdəndirlər. Onların ulu babaları vaxtı ilə Suriyada-Şamda yaşamış türkmənlərdəndir. Sonrakı illərdə müharibələr səbəbindən və məhzəb ayrılığı üzündən onlardan bir neçə tayfa öz yurdlarını tərk edərək Anadoluya gəlmişər. Burada da bir neçə yüz il yaşamış və Osmanlıların tarix səhnəsinə çıxmasından, daha doğrusu Osmanlıların siyasətindən və məzhəb davası üzündən bezərək Osmanlı ərazisinin içərilərinə, bir qədər də şərqə doğru çəkilmiş və nisbətən müstəqil olan Qaraman bəyliyi ərazisində yerləşmişlər.

Osmanlı sultanı II Məhəmmədin-Fafehin (1431-1481) Qaramanı işğal etməsindən sonra Şimalı Azərbaycan ərazisinə gəlmiş, Sobu və Şamlı kəndlərində məskunlaşmışlar.

Türkmən tayfaları bunlardır. Türkman, Təkəli, Şamlı, Şahsevən, Qacar, Ustaclı, Rumlu, Xumuslu, Talaş, Əfşar, Zülqədərli. Sobulular və Şamlılar Şamlı tayfasındandır. İndiki Azərbaycan ərazisinə gəldikdən sonra Şamlı kəndində məskunlaşanlar öz adlarını saxlamışlar. Sobuda məskunlaşanlar isə buranın yaxşı suyu olduğundan yaşadıqları yerə «su bu» demişlər. Sonralar «su» «bu» bu Sobu şəklini almışdır.

Yurd axtarışı (rəvayət)

Məhz bu dövrdə burada yasayan bir neçə tayfa bu müharibələrdən yaxa qurtarmaq məqsədi ilə öz dogma yurdlarını tərk etmək məcburiyyətində qalır. XVII əsrin ortalarında bir payız günündə Qaraman bəyliyindən bir neçə ailə köç edir. Onlar Sərqə

dogru hərəkət edərək uzun bir ərazidən keçib Araz çayının kənarına, Xudafərin körpülərinin yerləsdiyi yerə gəlib çıxırlar. Onların məqsədi Araz çayını keçib Simala doğru getmək, özlərinə münasib bir yer tapıb məskən salmaq idi. Xudafərin körpüsündən keçib bir qədər qərbə dogru hərəkət edərək, indiki Zəngilan rayonunun Xurama kəndində dayanır, yüklərini açıb yerbəyer edirlər. Tayfalardan birinin ağsaqqalı Qəhrəman, digər tayfanın başçısı isə Məhərrəm kisi idi. Qəhrəman yaşca ən qoca idi. Hamı ona hörmət edirdi. Qışı burada keçirən Qəhrəman kisi bir yaz günü Məhərrəmi çağırıb ona deyir:

-Ay, Məhərrəm buralarda biz yasaya bilmərik. Biz dag adamıyıq bura bizə əl verməz, hamımız qırılarıq. Mən tərpənə bilmirəm, gəzmək mənim üçün çətindir. Cavanlardan bir neçəsini özünlə götür, qalx yuxarı dağlara tərəf, bir münasib yer arayıb axtar. Məni eşitsən bir qədər Araz boyu yuxarı gedib, sonra isə bir qədər sağa tərəf hərəkət eylə.

Qəhrəman kişinin tapsırığı ilə Məhərrəm bir neçə cavanla birlikdə yola düsür. Onlar gəlib Bəsit çayının Araza töküldüyü yerə çatırlar. Çay boyu bir qədər yuxarılara qalxıb indiki Ördəkli kəndinə qədər gəlirlər. Buranı gözdən kegirib, yenidən günbatana doğru hərəkət edirlar. Onlar dincələ - dincələ gəlib bir hündür yerə çıxırlar. Bura elə bir yer idi ki, buradan ətraf daglar, geniş ərazilər, dərin dərələr ovuc içi kimi görünürdü. Onlar qarşıdakı dərəni keçib nisbətən alçaq olan bir yerdə dayandılar. Dərədən axan çayın suyundan içib, ***əl-üzlərini*** yuyub bir qədər istirahət edirlər. Qəhrəman kişinin tapşırığı ilə götürdükləri tuluğa bu sudan bir qədər doldurub, yollarına davam edirlər. Bir qədər getdikdən sonra bir yerə çatırlar. Bura elə bir yer idi ki, burada iki dərə suyu birləşir kiçik bir çay əmələ gətirirdi. Onlar nisbətən az suyu olan dərəni tutub suyun mənbəyinə dogru gedirlər. Bir qədər getdikdən sonra gəlib indiki Sobu kəndinin yerləşdiyi yerdən, bir qədər simal-şərq tərəfə gəlirlər. Buradakı sudan da içib, basqa bir tuluğa bir qədər su doldurub yollarına davam edirlər. Buradan

hərəkət edib yavaş-yavaş qalxırlar indiki Rəzdərə kəndinin arxa hissəsində olan hündür bir əraziyə qalxırlar. Buradan qərbə dogru baxdıqda qarşıda bir əsrarəngiz mənzərə görünür.

Məhərrəm kişi bir könüldən min könülə asiq olmusdu bu əraziyə. O, özü-özü ilə danışırmış kimi deyir: Nə yasamalı yerdir. Cavanlar da Məhərrəm kisinin xəyala daldığını görüb ondan nə fikirləsdiyini, kiminlə danışdığını sorusurlar. Cavanların sorgu-sualı Məhərrəm kisini xəyaldan ayırır. Artıq bir həftə idi ki, çöllərdə idilər. Bir də ki, əgər Qəhrəman kisi etiraz etməsə Məhərrəm demək olar ki, axtardı yeri tapmışdı. Onun qərarı qəti idi. Ancaq kaş Qəhrəman kisi etiraz etməyə. Məhərrəm bu ərazinin gündogan hissəsində, güneydə yurd salmagı, qarşı tərəfdəki (Almalı nəzərdə tutulur) genis ərazisində isə heyvan saxlamaq barədə düşünürdü.

Artıq gec idi, ərzaqları da qurtarmışdı. Məhərrəm kisi dəstəyə geri qayıdacaqlarını bildirdi.

Qəhrəman kişi bir neçə gun idi ki, yol gözləyirdi. Yurd yeri axtarmaga gedən dəstənin qayıtmaq vaxtı idi. Qəhrəman kisiyə dəstənin gəldiyini xəbər verdilər. O qalxıb alaçıqdan çölə çıxmaq, onları qarşılamaq istəsə də, buna taqəti çatmadı. Elə bu an Məhərrəm içəri girib Qəhrəman kişi ilə bir neçə ilin ayrı düsmüs dostu kimi görüşdü. Məhərrəmin arxasınca da cavanlar əllərində su ilə dolu tuluqlar içəri girdilər. Tuluqdakı sudan Qəhrəman kişiyə verirlər. Birinci tuluqdan bir neçə qurtum su içdikdən sonra Qəhrəman kişi ürəkdən bir «ox hay» dedi. Nə gözəl sudur. Qəhrəman kisi sözünü bitirər-bitirməz cavanlardan biri ikinci tuluqdakı suyu qocaya verdi. Bundan bircə qurtum içən kimi qoca dik qalxdı.

-Bu nədir... ilahi sükür sənin kərəminə. «su bu»du, «su bu»du, deyə bir neçə dəfə təkrar etdi.

Köç yurd yerinə tələsir.
Osmanlı İmperiyası tərkibində.

Camaata deyin hazırlaşsınlar bu su olan yerdə yasayacagıq.

Su budu. Bu söz sonralar müəyyən dəyişikliyə uğrayaraq indiki Sobu şəklini almışdır. Kənd gah İranın (Cənubi Azərbaycan- Ə.S.), gah da Osmanlı İmperiyasının (Böyük dövlətin-Ə.S.) tabeçiliyində olmusdur. XVII-əsrin əvvəllərində Səfəvilərin zəifləməsindən istifadə edən çar Rusiyası ilə Osmanlı imperiyası (Oİ) ərazini bölüşdürdülər. 1725-ci ildə İstanbulda bağlanan müqaviləyə görə Səfəvilərin Kür-Araz çayları arası ərazisi Osmanlı İmperiyasına verilir. Türklər burada yeni idarə üsulu yaradır, və yeni ərazi-inzibati vahidləri təşkil edirlər. İndiki Zəngilan rayonunun ərazisi iki nahiyyəyə daxil idi. Onlardan biri Çulandar[10], digəri isə Bərgüşad nahiyəsi idi. Sobu haqqında tarixi mənbələrdə məlumat verilir. Osmanlı dövlətinin 1725-ci ildə apardığı siyahıyaalınmaya görə Sobu kəndinin əhalisinə aşağıdakı qaydada vergi müəyyən edilmişdir. Kənd əhalisi natural şəkildə bu qədər vergi ödəməli idi.

Məlumat Gəncə- Qarabag əyalətlərinin müfəssəl dəftəri»ndən götürülmüsdür. Kəndin gəlirinə görə onlara təyin olunan vergilər belədir.

İspancə ……. ....6 nəfər 720 axça
Buğda …….................. .. tağar — 12280 axça
Arpa ……. …................ tağar — 6000 axça
Dən………... …...............tağar — 1000 axça
Gəlir vergisi…. ….......................…….200 axça
Dəstibani va əkin yeri ügün tapu- 200 axça
Badi …….. hava, işlənmiş günah və törədilmis cinayət ücün ………………………………....500 axça
Yekunu ………………….…….24.000 axça səh. 538[1]

---

[1] Mənbə. Gəncə -Qarabağ əyalətinin müfəssəl dəftəri . Bakı, Şuşa nəşriyyatı, 2000, 576 səh.

Məlumat 1725- ci ilə aiddir. Buradan görünür ki 1725-ci ildə Sobu adlı kənd bu ərazidə mövcud olub.

Zəngilanın tarixi, coğrafiyası, iqtisadiyyatı adlı kitabda isə belə bir məlumat var.

-Sobu-oyk, Rayonun Çöpədərə i.ə.v-də kənd. Dağlıq ərazilərdir. Yaşayış məntəqəsini 1827-ci ildə Cənubi Azərbaycanın Sobu kəndindən köçüb gəlmiş ailələr salmışlar. Miqrant toponimdir. səh 73[1]

Yenidən İranın (Nadir şahın qurduğu dövlətin) tərkibində.

Sonralar Nadir şahın hakimiyyətə gəldikdən sonra itirilmiş torpaqları geri qaytarır. Azərbaycanın şimal hissəsi hər zaman bu iki imperiya arasında (Osmanlı və Rusiya nəzərdə tutulur) mübahisəli bir yer olmus, müharibələr meydanına çevrilmişdir. XVII-əsrin sonlarından etibarən Rusiyanın bu ərazilərə marağı xeyli artdı.

Bir imperiya getdi, digəri gəldi.

1813-cü il Gülüstan və 1828-ci il Türkmənçay müqavilələrindən sonra Azərbaycan iki hissəyə parçalanır.

Sobu kəndi mövcud oldugu bir neçə əsr ərzində çox böyük müsibətlərə, talanlara, qırgınlara məruz qalmışdır. Rusiyanın tabeçiliyinə keçdikdən sonra Şimali Azərbaycanın qara günləri başlandı. Bu andan etibarən yeni bir bəla ilə üzləşən yerli əhali çətin bir sınaq qarşısında qaldı. Bu yeni bəla Rusiyanın himayədarlıq etdiyi haylar (erməni) idi. Ruslar tərəfindən onlar münbit yerlərdə məskunlaşdırılır, yerli əhali isə sıxışdırılırdı.

Türklər bildiyimiz qədim zamanlarda köçəri həyat sürürdü. Oturaq həyata keçdikdən sonra da yay aylarını yaylaqda keçirərdilər.

[1] Oqtay Zəngilanlı və Alı Rəhimoğlu Zəngilanın tarixi, coğrafiyası, iqtisadiyyatı Elm və təhsil. Bakı-2015, 123 səh

Ruslar hayları əsasən yay aylarında azərbaycan türkləri yaylaqda olanda bura köçürüb boş evlərdə yerləşdirərdilər.

Əhali yaylaqdan qayıdanda öz evində çağırılmayan qonaqları görüb heç nə anlamazdı. Ruslar da hayları silahlandırar və onları bizimklərin üstünə salardılar. Bu minvalla yerli azərbaycan türkləri öz yurd yuvasından qovulardı.

1905-07-ci illər hay-türk münaqişəsi zamanı Sobu kəndi hay quldur dəstələrinin hücumuna məruz qalmış, ***kəndin bir hissəsi*** yandırılmışdır. Sonrakı illərdə daim davam edən bu münaqişələr 1918-ci ilin yazında daha da şiddətləndi. Zəngəzurun turk kəndlərini viran edib əhalisini qıran quldur Andronikinvə sonralar alman faşizminə xidmət edən Nijdenin baskəsən dəstələri Sobu kəndinə də gəlib çıxırlar. Onların gəlişindən əli yalın (silahsiz) kənd əhalisi bir təsadüf nəticəsində bundan bir qədər əvvəl xəbər tutub kəndi tərk edirlər. Qaçmağa imkanı olmayan və ləngiyən kənd əhalisinin bes nəfərini haylar qətlə yetirirlər. Bunlardan üçü yaslı adamlar idi. Bu hadisələrin şahidi olmuş kənd ağsaqqallarının dediyinə görə əhali 6 ay Araz kənarında, Cənub tayda Aşıqlı, Buyduz v***ə*** s. kəndlərdə qalmış, payızda ara sakitləşəndən sonra kənddə qayıtmışlar. Kənd demək olar ki, tamam dağıdılmış, evlərin xeyli hissəsi yandırılmış, mal-qara, qoyun-keçi aparılmışdır.

Sovet hakimiyyəti Sobuya nə verdi

Azərbaycanda Sovet hakimiyyəti qurulduqdan sonra da kənd ağır fəlakətlərə düçar olmus, hətta məhv olma təhlükəsi qarşısında qalmışdır. Sovet hakimiyyəti yavaş-yavaş, lakin çox qanlar tökə-tökə Azərbaycanın ucqar dağ kəndlərinə doğru irəliləyirdi. Aran və qonşu rayonlardan olan, mülkiyyətindən məhrum edilən bəy və xanlar dağlara çəkilir, silahlanaraq Sovet hökuməti ilə mübarizəni davam etdirmək istəyirdilər. Bu qüvvələr gəlib Sobu kəndi ətrafındakı sıx meşələrdə də gizlənmisdilər. 1930-cu il ar-

tıq kollektivləşmənin, yəni kolxoz sisteminə keçidin başa çatan dövrü idi.

Qaçaq üsyanı və kapitan Qolubnitski

Qaçaq hərəkatı ilə kənd əhalisinin heç bir əlaqəsi yox idi. Həmin dəstədə bir nəfər də olsun yerli kənd əhalisi iştirak eləmirdi. Kənd əhalisinin özü də qaçaqların hücumlarına məruz qalırdılar. Onlar qəflətən kəndə soxulur, əhalinin mal-qarasını sürüb aparırdılar. İstəsən də, istəməsən də onlar ərzağı buradan əldə edirdilər.

Ya zorla alırdılar, ya da ki, əhali canının qorxusundan özləri verirdi. Bu dövrdə Sobu kəndi artıq bir əksinqilab yuvası kimi Sovet hökumətinin diqqət mərkəzində idi. Sobulular qaçaqları müdafiə və ərzaqla təmin edən bir məntəqə kimi qələmə verilmişdi. Sobuluları cəzalandırmaq və qaçaq üsyanını məhv etmək məqsədi ilə 1927-ci ildə kapitan Qolubinskinin başçılığı ilə kəndə bir dəstə silahlı rus əsgəri göndərilir. Kəndə girən əsgərlər kənddə bir neçə yerli agentlərin məlumatı əsasında hərəkət edirdilər. Yazıq camaat nə etsin axı? Əgər qaçaq öz dəstəsi ilə kəndə girib zor ilə kəndlinin inəyini elə kəndin ortasında özlərinə kəsdirib, bisirtdirib yeyirsə, bu yazıqların günahı varmı?

Yaslı adamların dediklərindən:

- «Kənddə toy idi, Bir də gördük qarşıdakı təpədən atlılar gəlir. Bunların qaçaqlar olduğu aydın idi. Onlar gəlib birbasa məclisə girdilər, yeyib içdikdən sonra qaçaqlardan biri kənd əhalisindən birinin ayağındakı çəkməni çıxarıb ona verməsini tələb elədi. Oglan vermək istəmədikdə qaçaq yavaş-yavaş əlini «Trusiya» (Türkiyə markalı silah-Ə.S.) adlı tüfəngə aparmaq istərkən o vaxt kənddə toyda olan Komsomol Komitəsinin katibi, oglana çəkməni çıxarıb verməsini bildirdi»

Deyilənə görə Komsomol komitəsinin katibi son illərdə Çöpədərə kəndində yaşayan əslən Sobulu olan Muxan kişi olub.

Çəkməni və istədikləri nə varsa alıb kənddən gedirlər. Səhə-

ri günü çəkməsini verən oğlanı və Komsomol katibini də rayon mərkəzinə çağırırlar. Onları qaçaqlara kömək etməkdə ittiham edərək həbs edirlər. Komsomol katibini və oğlanı yaxşı tanıyan qonşu kənddən olan hökümət adamlarının köməyi ilə çox çətinliklə həbsdən qurtarırlar. Hökumətə bu məlumatı çatdıranlar eyni zamanda qaçaqlara da işləyirdilər. 1930-cu ilin aprel- may aylarında kəndə hərbi qüvvə yeridildi. Kapitan Qolubnitskinin dəstəsinin kəndə girib axtarış aparması barədə məlumat qaçaqlara çoxdan çatdırılmışdı. Kəndin ətrafindakı meşəlikdə qaçaqlar pusqu qurmuşdular.

Atışma zamanı kapitan Qolubinskinin dəstəsi tamamilə məhv edildi. Onun özü də həlak oldu. Meyidi gaçaqlar demək olar ki, tamam pis hala salmışdılar.

Qolubnitskinin ölüm xəbəri zastavaya çatan kimi kəndə əlavə qüvvələr göndərilir. Səhər əsgərlər kəndə daxil olur və dinc əhaliyə divan tutur. Meyidi bu halda gördükdən sonra onlar daha da azğınlaşırlar. Kənddəki demək olar ki, bütün kisilər həbs edilir. Qocalar və xəstələrə dəymirlər. Onların çoxunu aparıb kənd Zəngilanda öldürürlər. Həbs olunanlardan biri qoca digəri isə xəstə olan iki nəfəri azad edirlər. Qalanlarını elə oradaca güllələyirlər. Azad olan qoca kişi mənim anamın atası idi.

Qolubnitskinin xanımı ərinin cənazəsini bu halda gördükdə özü yeni əsgəri qüvvələrlə birilkdə kəndə gəlir. Kəndin bir yerində toplar qurulur. Məqsəd kəndi tamamilə yandırmaq və dağıtmaq idi.

Bu zaman kəndi qatı bir duman bürüyür ki, bir addım məsafəni belə görmək olmur. Duman bir neçə gün çəkilmir. Toplardan hara, necə gəldi atəş açsalar da kəndə o qədər də zərər vurmurlar. Əsgərlər çəkilib gedəndən sonra duman çəkilir. Allah özü günahsız bəndlərini belə qorudu.

Bu zaman bir hərbi təyyarə kəndin üzərində bir neçə dəfə dövrə vurur. Məqsəd kəndi eyni zamanda havadan da bombalamaq idi.

Beləliklə kənd sovet hökumətinin qara siyahısına düşür. Sovet höküməti mövcud olduğu illərdə Sobululara demək olar ki, etibar eləmədi. Onlar sovet hökumətinin düşməni, əksinqilabçı, qaçaq-quldur yuvası kimi ad aldılar.

Kənd Böyük Vətən Müharibəsi illərində

1941-1945-ci illər müharibəsinə Sobu kəndindən 150 nəfərdən artıq adam cəbhəyə göndərilmişdir ki, onlardan da düz yarısı geri qayıtmayıb ya həlak olmuş ya da ki, itkin düşmüşdür.

1945-ci ildə Mancuriyada Yaponlara qarşı müharibədə iştirak edənlər arasında Zəngilanlılar da var idi. Bir dəfə kəşfiyyata göndərilən əsgərləri general yoxlayanda əsgərlər arasında azərbaycanlı olduğunu biləndə soruşur:

-Azərbaycanın harasındansan?

Əsgər cavab verir ki, Zəngilandan.

General ondan soruşur:

-Sobunu tanıyırsanmı?

Əsgər əvvəl özünü itirir. Bilmir nə cavab versin. Öz-özünə deyinirmiş kimi, ilahi bu kimdir. Sobu hara, bu hara. Generalın təkrar sualı onu xəyaldan ayırır və deyir:

-Bəli yoldaş general tanıyıram.

Cavabında general deyir:

-Mən 1930-cu ildə Sobu kəndi üzərində təyyarə ilə bir neçə dövrə vurmuşam.

Həmin əsgərin dediyinə görə general onu kəşfiyyata gedən dəstədən ayırır. Həmin dəstədən bir nəfər də olsa geri qayıtmır. Dünyanın qəribə işləri var.

Bu hadisəni mənə Genlik kəndindən seyid Əhməd danışıb.

Əvvəllər 150-dən yuxarı evdən ibarət olan Sobu kəndi son zamanlar çox kiçilmişdir. Cavanlar rayon mərkəzinə, səhərə axışmış, orada məskunlaşmışlar. Son zamanlar kənddə klub, kitabxana açılmıs, avtobus marşrutu bərpa olunmuşdu. Rayon isgal olunan zaman kənd 33 təsərrüfatdan ibarət idi.

Kənd müharibədən sonrakı bərpa illəri dövründə

İkinci dünya müharibəsinin Sovetlərlə olan dövrünə Sovet tarixşünaslığında 1941-1945-ci illər Böyük Vətən Müharibəsi deyilir. Ölkəyə o sayı-hesabı bilinməz dərcədə ziyan vurdu. Düzdür Azərbaycanda müharibə getməsə də bizlər də çox zərər çəkdik. Həm müharibə illərində, həm də ki, sonrakı illərdə (1946-1950 bərpa illəri adlanır) vətənimiz və xüsusən də əhalimiz çox əziyyət çəkdi. İnsanları bəzən 14-15 saat işlədirdilər. Yerli məmurlar (kolxoz sədrləri) qədər bəlkə də millətə zülm edən ikinci bir qrup olmadı. Onlar NKVD[10] (XDİK-Xalq Daxili İşlər Komissarlığı)-dən də sərt hərəkətlər edirdilər. Sobu kəndi də bu ağır illəri yaşadı. Onlarla insan acından öldü.

Adamların yanması

Müharibədən sonra ölkəni bərpa etmək üçün yeni əkin sahələrinə ehtiyac duyulurdu. Bu məqsədlə də meşə ətəklərini, kolluqları təmizləyib əkin sahəsi halına gətirirdilər. Sobuda bir sahəni təmizləyib əkin sahəsinə çevirmək üçün qızğın işlər gedirdi. Əhali fasilə zamanı bir dərədə oturan zaman sahəyə od vurulmuş və güclənən alov hər yeri cənginə almış, eyni zamanda dərəni də yandırmışdır. Bunun nəticəsində bir neçə insan yanaraq dünyasını dəyişmiş, bir qismi də yaralanmışdır.

Yanaraq dünyasını dəyişənlər

1. Hilal Ağa oğlu. Ağa[10] müəllimin atası.Yoldaşı Baxşəliyeva Şahnisə Məhərrəm qızı ilə bərabər faciəli surətdə həlak olmuşdur.
2. Baxşəliyeva Şahnisə Məhərrəm qızı
3. Xırdaxanım Həsən qızı, İltifatın anası.
4. Həsənova Osandıq Əmir qızı-subay

5. Nabat (subay). Həsənova Zeynəb Həsən qızının qızı
6. Adını öyrənə bilmədiyim daha bir nəfər.

Yaralananlar

1. Bədirxanov Sayıl Cümü oğlu.

Aclıqdan dünyasını dəyişənlər

Kənddən Göyçək və Sultanəli adl iki nəfər Mincivana gedən zaman yolda aclıqdan ölmüşlər. Bədi və Çubuş adlı iki nəfər isə Mincivana gedəndə Bəsitçayı keçən zaman çayda batmışlar.

Tarixi yer adları

Yol asan, Aga kələyi (vaxtı ilə buradan keçən bir seyyid burada oturmuş və onun oturduğu yer unudulmasın deyə onu sevənlər buraya bir neçə daş qoymuşlar. Müəyyən qədər daş yığınına el arasında kələk deyilir.), Əkbər güneyi, Sükür topu, Sağım yalı, Arpa yeri, yol arası, Sarı Məmməd yeri, Sarı yargan, Alış mağalı, Sadatqulu yalı, Agakisi yeri, süpürgəli zəmi, Məmməd pöhrəsi, xalvar yolu, Mehralı pöhrəsi, Heydər daşı, Əmən çalası, Aşıq Kərim səngəri, Həsənqulu yeri, Qara yeri, Fındıqlı, Adıgözəl dası, Cabbar yeri, Qoşa agac, Köklük, Bəy yeri, Qarakolavat, Xanımqız yeri, dağ zəmi, Baxşalı topu, Həsənxan bulağı, düyü tökülən, qala səngəri, Qanlı ağac, Salatın yurdu, Ağakişi yeri, xirmən qaya, Xanməmməd dəlik açan.

Bağları: Haqverdi, Qulu, Rüstəm, Ata, Şahnisə, dəyirman, Seyid Mahmud, Ağakişi. Alı, İskəndər bağları.

Xirmənlər. Niftiyalı Zülfiqar, Asıq Kərim, Mehralı, Hüseyxan, Kamal, Baba, Qaraşlar, Qulu xirmənləri.

Bulaqları: Vənni, Oğru, Bağlar dərəsi, Bəyməmməd, Seyid Qurban, Gülləli, Vəliqulu, sarı, Top bulaqları.

Yer adları: dəyirman, Məhərrəm, Əsədulla, dülüs yerləri, Əlcəfər pöhrəsi, baş cəviz, Seyid yalı, topallıq, boyaxlı, sivəcir, dişan, kolavatlar, Səfərəli şivi, Kamal yeri, Həzi yeri, Kattda kolavatı, Seyid Xudaverdi tutqusu, Ata kolavatı, Seyid Qurban daşı, Əbuqasım qalası, siçan piri, qaşqa daş, Təhməz güneyi, qaravuş yuvası, Hümbətalı yeri, Mustafa yeri, Seyid Qurban mağalı, Emralı palıdı, Allahyar yeri, Qurd yeri, Cəfər palıdı, Ballı yeri, Süleyman yeri, Şıxəli yeri, Tərnəvit yeri, çıpırrı, şır-şır, Məmi vurulan təpə, Noxud dağı.

Dərələr: Qəhrəman, Sədd, Kamal, Hümbətalı, Mehtiqulu, qaraçı, Baxşalı, Şapı, adamlar yanan, qala, Məhəmməd dərələri.

Gölləri

Təhnə göl. Bu göl kənddən bir qədər qərbdə, Sobu çayın içindədir. Dərinliyi təxminən bir metr olan bu göl demək olar ki, bütövlükdə daşdan ibarətdir. Onun yerini yad adam tapa bilməz, çünki hər zaman üstündən su axır və burada gölün olub-olmadığı görünmür. Ancaq məlumatı olanlar burada göl olduğundan xəbərdardırlar.

Mis göl. Bu göl də Sobuçayın içindədi və o da təhnə göl kimi bütöv daşdan ibarətdir. Ancaq fərq ondadır ki, mis göl bir qədər dərindir. Təxminən 3-4 metr dərinlikdə olan mis gölün dibi yuxarısına nisbətən bir qədər dardır. Nabələd adamlar ora girdikdə çox çətinliklə dönüb geri üzə bilirlər.

Qarastan gölü. Bu göl də Sobuçayın içindədir. Qara Aslanın gölü mənasını bildirir.

Izahlı yer adları. Almalı. Geniş bir ərazidi. *Ətrafı alma agacları çox* olunduguna görə bu adı alıb. Çox münbit torpagı var. Demiyə də olsa, bol məhsul verir.

Baglar dərəsi. Bu dərədə gözəl bir su var. Dərə demək olar ki, bütövlüklə bag-bostanla əhatə olunmusdur. Ona görə da ora bağlar dərəsi adlanır. Bu dərədə olan suya (bulağa)- Bağlar dərəsi

bulağı deyirlər.

Boyaxlı. Yolaşandan aşağı daşlı yoxuşdan Çöpədərə kəndinə tərəf üzümlüyə qədər olan ərazi. Çox güman ki, burada boyama üçün müxtəlif otlar olduğundan belə adlanıb.

Əkbər güneyi. Şəxs adı ilə bağlıdır. Kimin adl ilə bağlı olduğu bilinmir. Yolaşandan kənd qəbristanlığına qədər olan güneydəki ərazilərə deyilir.

Dülüs yeri. Almalı təfərdə köhnə Tərnnəvid ***kəndinə*** gedən yolun yanı. Nə məna verdiyi bilinmir.

Noxud dağı. Çıpırrı deyilən yerin qarşı tərəfinə deyilir. Burada əvvəllər noxud əkərdilər.

Kamal dərəsi. Noxud dağından o tərəfki dərə. Kamal Bədirxan oğlunun adı ilə bağlıdır.

Qaraçı dərəsi. Nəbi dayının evindən sonra birinci yox ikinci dərə

Bəy yeri. Köklüklə yolun Sobuçaya tərəf alt hissəsi

Yolaşan. Bu yer kənddən Ördəkli, Qaradərə istiqamətinə gedəndə görünən ərazinin sonu yəni yolun sonu başqa tərəfə aşan yol deməkdir. Bura qədərki ərazi kənddən görünür. Əks tərəf isə artıq həmin ərazini keçəndən, aşandan sonra görünür. Bu səbəbdən bura yol aşan deyilib. Görüntüdə pöhrənin (kiçik meşəlik) içində zəif görünən yerdir.

Fındıqlı. kənddən bir qədər yuxarıda, Vənni bulağın qarşı tərəfində dağın döşündədir. Ətrafda xeyli fındıq ağacları olduğundan bura belə adlanır. Burada eyni zamanda fındıqlı bulağı da vardır. Vallah bu yerləri sözlə ifadə etmək çox çətindir. Bunu demək üçün gərək şair olasan.

Ağakişi yeri. Bu ərazi kəndin şərq tərəfində dağın döşündə böyük bir taladır. Buradan kənd əhalisi biçənək və örüş kimi istifadə edirdi. (Sxemə bax.)

Allahyar yeri.. Bu ərazi kəndin qərb hissəsində, Sobuçayın sağ tərəfində, nisbətən düzənlikdə, Almalı deyilən böyük əkin sahəsinin ətəyindədir. Burada da heç bir ağac bitmirdi və ərazi

əvvəllər zəmi yeri kimi istifadə olunurdu. Son illərdə isə kolxoz buradan ancaq ot tədarük edərdi. Ot biçini başa çatandan sonra isə kənd əhalisi burada öz heyvanlarını otarardı. Kolxoz otu biçməmiş, həmin ərazilərə əhalinin heyvanlarının ötürülməsi qadağan idi.

Ağalar yeri. Bu ərazi də Allahyar yerinin yanında idi və eyni məqsədlə istifadə olunurdu.

Qarakolavat. Bu ərazi kənddən bir qədər şimal-qərb tərəfdə çox da hündür olmayan döşdə yerləşir. Ərazisi 5-6 hektar olar. Demiyə sahədi, ancaq çox məhsuldar torpaqdır.

Bulaqları.

Vənni bulağı. Kənddən bir qədər yuxarı, Sobu çayının əks tərəfində, meşənin icində yerləşir. Suyu buz kimidir. İçəndə adamın sanki başı donur. Ətraf vən agacları ilə əhatə olduguna görə həmin yerə Vənni deyilir. Yəni vənlik, vən ağacları cox olan yer mənasındadır.

Gülləli bulagı. Kəndin ətəyində, Sobu çayının sağ sahilində mesəlikdə yerləşir. Ətrafdakı gözəllikdən doymaq olmur. Suyu soyuq olsa da Vənni bula*ığının* suyuna çata bilməz. Bula*ğın* suyunun axdığı yerdə diametri 15-20 mm olan ağ yumru daşlar əmələ gəlir. Bu daşlar suyun özündən əmələ gəldiyinə və «gülləyə» *bənzədiyinə görə ona Gülləli bulaq deyirlər.*

Oğru (Oğrun) bulağı. Bu bulaq kəndin arxa tərəfindəki dağın o biri üzündə, meşənin içindədir. Dərədən axan suyun şırıltısından ətrafda olan səs-küy eşidilmir. Bulaq həmin kiçik dərənin o tayında kolluqlar arasında, dalda yerdədir. Nabələd adamın onu tapması qeyri mümkündür. Bir fikrə görə bulaq əsasən qaçaqların, oğruların məskəni olub. Ona həmdə dalda yerdə olduğuna görə oğru və yaxud da oğrun (gizlin yer) bulağı deyirlər.

Yunis bulağı. Bulaq Almalı deyilən yerdən bir qədər qərb tərəfdə, Qaşqa daşa yaxındı.. Suyu Tərnəvit dərəsinə axır.

Vəliqulu bulağı. Kiçik Vənni bulağına deyilir.

Sarı bulaqlar. Vənni bulağına çatmadan dərədən gələn suyun başındakı bulaqlardır.

*Əhmədxan bulağı***.** Kamal armudundan cənub-qərb tərəfdə olan döşdəki Hümbətalı yerində dərənin başındadır.

Bəyməmməd bulağı. *Kənddən bir qədər qərb tərəfdə Sobuçayın sağında dağın dibindən çıxır.*

Dolayı bulaq. Bu bulaq da Bağlar dərəsi deyilən yerdə idi. (Haci Həsənin məlumatı)

Fərzalı suyu (bulağı). Bu su kəndin ortasında idi. Onu Sobu kənd sakini Bəhramov Fərzalı Ata oğlu öz vəsaiti hesabına 2 km-lik bir məsafədən Bağlar dərəsi deyilən yerdən kəndə gətirmiş və təmənnasız əhalinin istifadəsinə vermişdir.

Sobu çayı

Bu çay mənbəyini kənddən yuxarıda dağlarda olan bulaq sularından alır. Lap başda yəni mənbəyində adi bir arx qədər suyu olan çay aşağılara gəldikcə böyüyür. Bir qədər aşağıda Vənni bulağın və vənni dərəsinin suyu ona qatılır. Vənni ilə üzbə-üz qar-

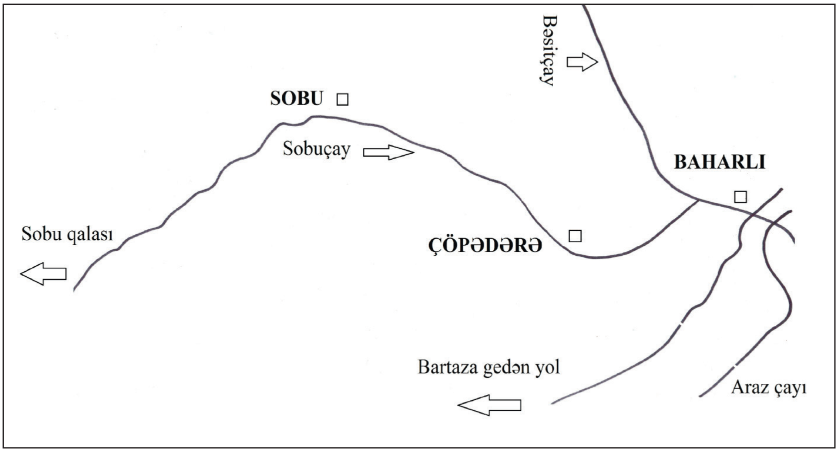

Sobuçayın keçdiyi ərazi

şı tərəfdən gələn dərə suları da (Qarakolavat, Fındıqlı. Onlar da bulaq sularıdır) ona qarışır. Artıq kəndə *çatanda onun xeyli suyu olur. Yaz aylarında çayı keçməkdə bəzən əhali çətinlik çəkirdi. Sobuçay Baharlı kəndi yaxınlığında Bəsitçayla birləşir.* Azərbaycan toponimlərinin ensiklopedik lüğəti kitabının II cildində qeyd olunur ki, Sobuçay Xaçınçayın qoludur. Xaçınçayı hara Zəngilan hara. Bu qədər də yanlış olar?[1]

Sobulular

«Bığlarından görünür ki, Sobuludu» Bizlər bu sözləri tez-tez eşidirdik**.** Sobuluları başqalarından fərqləndirən əsas əlamət onların buğları idi. Yaşlı və orta nəslin nümayəndələri yaxşı bilirlər ki, Sobuluların uzun bığları var. Onlar buğlarını heç zaman kəsməz, bığ yeri tərləyəndən ölənə kimi necə var eləcə də qalardı. Bunun nə ilə bağlı olduğunu mən də dəqiq deyə bilmərəm. Onu bilirəm ki, gözümü açandan atamı, əmilərimi və bütün qohum əqrabanı belə uzun buğlu görmüşəm. Kəndimizdə əvvəllər demək olar ki, bir-iki ailədən başqa hamının bığları var idi. Bizim kəndin adamlarını çox vaxt rayondan olan bəzi adamlar ələ salar, gülərdilər. Kəndin dükanında heç vaxt siqaret olmazdı, çünki heç kim siqaret çəkməzdi. Yaxşı yadımdadır bir dəfə kəndə qonaq gəlmişdi. Onun siqareti qurtarmışdı. O özünü ələ ala bilmirdi. Onun üçün kənddən bir nəfər atlı gedib Mincivandan siqaret alıb gətirdi. Rayon mərkəzindən satıcı heç vaxt siqaret və spirtli içki gətirməzdi, çünki kimsə onu almırdı. Amma son zamanlar nə bığ saxlayan var, (bir neçə nəfər istisna olmaqla) nədə ki, siqaret çəkməyən. İndi yerindən qalxan (yenə bir neçə ailə istisna olmaqla) siqaret çəkir və bığlarını da dibindən kəsir. Lap keçmişlərdən son illərə kimi kənddən nə kənara qız verər, nə də ki, qız alardılar.

Nümunə üçün burada bir neçə Sobulunun şəklini verirəm. (şəkil səh)

---

[1] Azərbaycan toponimlərinin ensiklopedik lüğəti. Bakı, Şərq-qərb 2007, 304 səhifə. II cild

Bu gün bığ saxlayanları barmaqla saymaq olar. Müasir gənclər demək olar ki, bığ saxlamırlar. Hal hazırda bığlı olan adamlar bunlardan

-Hüseynov Həsənqulu Haqverdi oğlu -Hüseynov Haqverdi Həsənqulu oğlu -Hüseynov Habil Həsənqulu oğlu -Hüseynov Möhsün Xalıqverdi oğlu

-Hüseynov Həsən Xalıqverdi oğlu -Hüseynov Qabil Xalıqverdi o-Hüseynov Nazir Xalıqverdi o

P.S. Bığ varədə mən öz düşüncəmi demək istərdim. Bunun tam nə ilə balı olduğunu bilmirəm. Düşünürəm ki, bu bir nişanədir. Bir tayfanın, nəslin bir- birini tanıması üçün ola bilər. Tarixdə qızılbaşlar, sarı sarıqlılar və s olub.

İlahiyyatçı yazar Hacı Həsən Hüseynli deyir ki bığ əhli həqiqət (həqiqət yolçuları) yoludur və Imam Əli (ə)ın (Mürtəzanın) əmanətidir.

DİNİ İBADƏT YERLƏRİ

Seyid Şahəli ocağı

Sobuda bir çox Seyid ailələri yaşayıb. Onların yaşadıqları evlər həm sağlıqlarında, həm də ki, onlardan sonra kənd camaatının və eləcə də qonşu kəndlərin əhalisinin inam, ziyarət yerinə çevrilmişdir. Seyidlər İslam Peyğəmbər (saas)i Mühəmməd (saas) in nəslindən olduğuna görə hər yerdə onlara hörmətlə yanaşmışlar. Aşağıda onlar barədə məlumat veririk.

Bu ocaq kəndin demək olar ki, lap mərkəzində idi. Seyid Şahəli çox alicənab, səxavətli, əliaçıq bir şəxs olub. Onların da əsli, kökü digər Sobulular kimi Cənubi Azərbaycandan gəlib. Seyid Şahəlinin Mahmud adında bir oğlu,

Pəricahan, Xansı və daha bir də qızları olub. Pəricahan eynib zamanda mənim atam Seyfullanın anasının anasıdır. Sonralar onun ocağında oğlu Seyid Mahmud yaşamışdır. Deyilənə görə Seyid Mahmud o, qədər ağbəniz adam idi ki, sanki üzündən nur tökülürdü. Seyid Mahmud Seyid Şahəlinin yeganə oğlu idi. Seyid Mahmud XIX əsrin II yarısında dünyasını dəyişmiş və Sobu kənd qəbristanlığında dəfn olunub. Seyid Mahmudun dörd qızı var idi. Ondan sonra onun ocağında qızı Xoşnişin xanım yaşamışdır.. Seyid Mahmudun 4 qızı olmuşdur. Onlar Xoşnişin (1900-1986), Xanım, Şəkər və Meyxanımdır (1905-2006) . Xoşnişin xanım 1900-cu ildə (digər məlumata görə 1895) Sobu kəndində anadan olb. O 2006-cı ildə elə doğulduğu kənddə də dünyasını dəyişib. Nəvələrindən isə dəmirçi Gülməmməd*, Xalıqverdi,* Kazım,* Həsənqulu, Zeynəb, Səkinə Sücəhət, Xanım, Fatma,* Bəsti*, Əsli*, Abbas* və s. adlarını qeyd edə bilərəm. Pəricahanın isə Haqverdi, Abdul, Məmmədhüseyn adlı oğlanları Mənsimə, Telli və İnsanı daha bir qızı olub. Xansının isə Fatma, Qəndili və Şalı adlı üç qızı olub.

Dıgər qızının adı deyəsən Güllü olub. Onun isə Nənəqız adlı qızı Xanış və Şahməmməd adlı oğlu var.

Seyid Musa ocağı

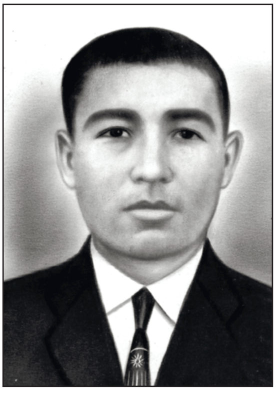

Bu ocaq da kəndin mərkəzi hissəsində idi. Seyid Musanın yaşadığı evidir. Seyid Musa ilə Seyid Şahəli əmioğlu olub. Seyid Musanın oğlu Seyid Qurban idi ki onun da iki yaraşıqlı oğlu var idi. Hər ikisi 1941-1945-ci illər müharibəsinə getmiş və geri qayıtmayıblar. Seyid Qurbanın həyatda qalan yeganə övladı Züleyxa xanım Şamlı kəndinə olan Seyid Mahmudun həyat yoldaşı olub. Ətraf kəndlərdən ilan vuran adamlar bu ocağa pənah gətirirdilər. Dəfələrlə sınanılmışdır ki, ilan vuran

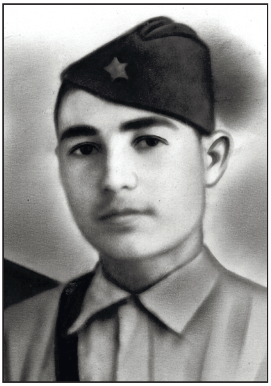

adam özünü ilandan tez ocağa çatdırsaydı ona heç nə olmaz, sağalardı. Bunu hamı bildiyi üçün ilan çalan kimi ocağa tələsərdi. Məsələ bunda idi ki, Allahın yaratdığı o dilsiz heyvan da adamı çalandan sonra ocağa gələrmiş. Bu evdə həyətin harasına baxsan orada ilan görərdin. Amma onların heç biri burada adama toxunmazdılar. Deyilənə görə Sobu kəndində ilan çalmasından bir nəfər də olsa ölməmişdir. Bunlar təbii ki, Allahın izni və yardımı ilə olan şeylərdir.

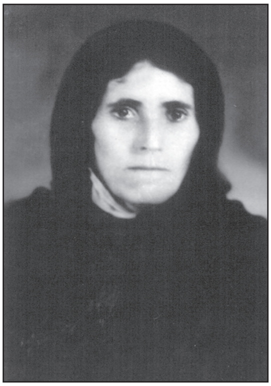

Züleyxa

Seyud Musanın oğlu Seyid Qurbanı və qızıları Fatını və daha birini qeyd etmək olar.

Nəvələrindən isə Züleyxa xanımın, Ağanın, Nəziin, Yunisin, Fərzalının, Şıxəlinin, Süleymanın, Səfəralının adlarını qeyd etmək olar.

Seyid Qurbanın nəvələrindən Həsən Hüseyn Əli (uşaq ikən dünyasını dəyişib) Balabəyim xanım Fatma xanım Süleyman və Zəhran xanımı qeyd edə bilərəm.

Seyid Əli ağa günbəzi

Kənd qəbristanlığında olan bu abidə Seyid Əli ağanın məzarı üstündədir. Deyilənə görə evlənməmiş və üzünü heç zaman qırxdırmayıb. O çox təmiz, saf bir insan idi. Kim onu dada (köməyə) çağırsaydı Allahın yardımı ilə onun diləyi yerinə yetərdi. Sobu kəndindən olan Bədirxanova Şüşə Kamal qızının dedikləri:

-Oğlum uşaq vaxtı maşından yıxılmışdı. Neçə gün idi ki, huşsuz yatırdı. Həkimlər də dəqiq bir söz demirdilər. Neçə gün idi ki,

xəstəxanada uşağa keşik çəkirdim. Birdən Allahdan və Seyid Əli ağadan yardım istədim, ona yalvardım ki, balama Allahın yardımı ilə şəfa versin. Uşağın yanında elə oturduğum yerdə məni yuxu tutur. Bir də gördüm ki, məni arxadan kimsə çağırır. Arxaya dönmək istədim, alınmadı. Gördüm çiyinlərim üstündən iki ağappaq, qar kimi əl irəli uzandı. O dedi:

-Mən Seyid Əli ağayam.

İstədim əlindən tutub öpəm, qoymadı. Bir əlində qələm, o biri əlində isə balaca cib dəftərçəsi var idi. Onu bir barmağı ilə araladı. Kağız ağ idi. Heç bir yazı yox idi. Yavaşça qələmi onun üstünə gətirdi və dedi:

-Yazdım, qorxma yazdım.

Yuxudan ayıldım, özümü itirmişdim nə edəcəyimi bilmirdim. Heç 5 dəqiqə keçmədi ki, uşağın burnundan qan açıldı. Qorxdum. Bu zaman anam gəldi və mənə dedi:

-Qorxma, qan gəlməsi yaxşıdır.

Ondan sonra uşaq ayıldı və sağaldı. (O xəstə uşaq mən, qadın isə anam idi).

P.S. Əhali bunlara dərin inam bəsləsə və bütün bunlar Allahın yardımı ilə baş verirdi.

Məscid

Məscid Allahın evi sayılır. Ora namaz qılınan, xütbələr oxunan, mübahisə, müzakirələr edilən yerdir. Onun əsas yerlərindən biri mehrabdır. Divarda oyuq halında olan mehrab Məkkəyə, Kəbəyə doğru istiqamətlənir. Namaz qılan zaman müsəlmanlar üzlərini mehraba doğru döndərirlər. Cümə günləri Xütbə oxumaq üçün mehrabın yanında minbər (kürsü) qoyulur. (Daimi minbərlər də vardır) Məscidin bir neçə minarəsi ola bilər. Azan verənlər gündə beş dəfə ora çıxıb azan verər və müsəlmanlara namazın başlandığını bildirərlər.

İslamda ilk Məscid Mədinə yaxınlığındakı Quba Məscididir.

Sobu kənd Məscidi

Bina bir mərtəbəli olub üzü cənuba baxırdı. Binanın lap ortasında olan qapının üstündə tağbənddən yuxarıda böyük bir daş var idi. Maraqlıdır ki, binanın Məscid olduğunu desələr də burada kitabə olan yerdə bir xaç işarəsi var idi. Buna heç kim əhəmiyyət verməmişdir.

Xaç və Məscid. Belə olurmu? Olduqca maraqlıdır.

Məsələyə elmi cəhətdən yanaşsaq bina Sobuluların bura gəlməsindən xeyli əvvəl mövcud olub. Sobuya gələn tayfalar buradakı kənd yerində məskunlaşmış və nisbətən yararlı olan binalardan da istifadə etmişlər. Məscid adı ilə tanınan bina da bir xristian məbədi idi. Buradan da belə nəticəyə gəlinir ki, bu bina alban klisəsi olub. Orada olan xaç ilə hayların istifadə elədiyi xaç işarəsindən fərqlidir.

Son illərdə baş verən hay-azərbaycan müharibəsi zamanı xaça bir növ etiraz əlaməti başlamış və əhali də bundan sonra ayılmış və binadakı xaç işarəsini qopartmağa cəhd etmişlər. Bu barədə sonra məlumat verəcəyik.

Onu da qeyd edim ki, bina sovet hakimiyətinin ilk illərindən müxtəlif məqsədlə istifadə olunmuşdur. Bir müddət isə orada Sobu kənd məktəbi yerləşirdi.

Kənd qəbiristanlığı

Təbii ki insanlar bir yerə köç edəndə əvvəl özlərinə yaşayış üçün şərait yaradırlar. Ölümü kimsə düşünmür. Bir çoxumuz dünyada əbədi qalacağıq kimi hərəkət edirik. Sobulular burada məskunlaşanda ilk illərdə onların da qəbiristanlığı olmayıb. Onlar çox güman ki, illərdə vəfat edənləri ətraf kəndlərdəki qəbristanlıqlarda dəfn ediblər. Zaman keçdikcə kəndin öz qəbiristamlığının olması fikri meydana çıxmışdır. Eşitdiyimə görə kəndin ağsaqqallarından biri (burada ilk olaraq məskunlaşan ailələrdən biri

olan katdalılardan) gəlir. O kəndin ağsaqqalı olan hörmətli Seyid Şah Əlidən ona məxsus əkin yerini istəyir. Seyid Şahəli yeri nə üçün istədiyini soruşanda katdalı kişi belə deyir:

-İstəyirəm ki, o yeri alıb qəbristanlıq üçün kəndə bağışlayam və savab qazanam. Mən öləndə məni burada dəfn eləsinlər və qəbristanlığın da əsası qoyulsun.

Sən çox yaxşı bir iş görmək istəyirsən. Yaxşı işdi. Amma məsələ savab qazanmaqdan gedirsə mən özüm o savabı niyə qazanmayım? Mən o ərazini heç bir haqq gözləmədən qəbristanlıq üçün əhaliyə bağışladım, deyə seyid cavab verir.

Bundan sonra həmin ərazi (xəritəyə bax) qəbristanlıq üçün ayrıllr. İş elə gətirir ki orada ilk dəfn olunan həmin təşəbbüsü ortaya atan katdalı olur.

***

Sobu haqqında bu yaxınlarda bir yazı ilə tanış oldum. Orada Sobullurdan və onların burada məskunlaşmasından danışılır. Yurdlarımızı tədqiq eləmək, gələcək nəsillərə çatdırmaq yaxşı işdi. Amma bir məsələ var ki, gərək diqqətli olasan, yanlışlığa yol verməyəsən. Həmin məqalədə bəzi yanlışlara rast gəldim və istədim ki, bununla bağlı öz fikirlərimi və araşdırmalarımı bildirəm.

Orada qəbiristanlığın salınması barədə deyilir ki, Məhərrəm katda bu işin təşəbbüskarı olub və adı çəkilən seyiddən həmin yeri istəyib. Həmin ərazidə ilk dəfn olunan adamın baş daşında da 1751- ci il yazısı var. Məsələ ondadır ki, Məhərrəm katda ilə Seyid Şah Əlı ağa bir-birini görməyib. Yazıda göstərilən tarixdən (1751) təxminən 50-60 il sonra Seyid Şahəli ağa doğulub.

Mən uşaq vaxtı qəbiristanlıqdak ıbütün baş daşlarına baxırdım ki, görüm bu kimindi. Mən o illərdə bir yazısı olan daşa rast gəlmədim. Bəlkə də var gözümdən yayınıb.

Görək Seyid Şah Əli ağa kimdir. Mənim araşdırmalarıma görə seyid təxminən 1810-ci ildən sonra doğulub. Seyyid Şahəli ağa

mənim atamın anasının anasının atasıdır. Yəni hesablasaq görərik o onun doğum ili 1880-ci ildən o tərəfə keçmir. Mənim atam Saeyfulla 1923- cü ildə doğulub. Onun anası Mənsimə də 1890- cı il olsun. Mənsimənin anası Pəricahan nənəm isə 1850- ci il olsun. Onun da atası seyyid Şahəli nin doğumm tarixi 1810 -1820 arasında olub.

Bu iki adam eyni dövrə yaşaya bilməzdilər.

Sobu haqqında yeganə tarixi material 1725-ci ilə aiddir. Bu dövrdə Sobu bir kənd kimi mövcud idi. Onların burada məskunlaşması isə təxminən ondan 50-60 il əvvələ gedib çıxır. Biz yuxarıda osmanlıların Sobu kəndinə təyin etdiyi vergilər barədə məlumat vermişik.

Deyəcəyim odur ki, bir tarixi hadisədən yazarkən həmin adamların kimliyinin, kimin nəyi olduğunu öyrənib təxminən bir nəticəyə çatmaq olar. Məsələn atanın 25-30 və yaxudda 40 yaşı olanda övladın doğulduğunu fərz etsək bir nəticəyə nail olarıq. Seyid Şahəli ağanın nəvəsi Meyxanım nənənin dünyasını dəyişdiyi heç 20 il olmaz. Bu adamın babası necə olar ki 1751- ci ildə yaşamış olsun.

***

Sobuda məktəbin açılışı sovet hakimiyyətinin ilk illərinə təsadüf edi. Yaşlı adamların dediyindən belə məlum olur ki, məktəb 1931-1932-ci illərdə açılmışdır. Çox da uzağa getmədən atamın dediklərindən belə nəticəyə gəldim ki, kənddə məktəb ən geci 1934-cü ildə açılmışdır. Rəhmətlik atam deyərdi ki, bir qədər məktəb yaşım keçmişdi. Atam məni məktəbə qoymaz, quzu otarmağa göndərərdi. Günlərin bir günu məni zorla məktəbə gətirdilər. Məktəbdə mən hamıdan böyük idim, onlarla ayaqlaşmadım və oxuya bilmədim. Atam 1923-cü ildə doğulub. Onu məktəbə aparanda haradasa dediyinə görə 10-11 yaşı olardı. Buradan belə nəticəyə gəlmək olur ki, kənd məktəbi ən geci 1934-1935-ci illərdə açılıb.

Bir mənbədən aldığım məlumata əsasən isə məktəbin 1936-1937-ci dərs ilində açıldığı qeyd olunub.

O vaxt Sobu Zəngilanın ən böyük kəndlərindən biri idi. Sovet hakimiyyətinin ilk illərində burada kənd Soveti, kolxoz binası, klub, radio, telefon var idi. Sonrakı illərdə bunların heç birindən əsər əlamət qalmayıb, kənd yavaş-yavaş dağılmağa başlamışdır. Nəticədə də həm sovetlik, həm də ki kolxoz kənddən nisbətən aran yerlərdə olan kəndlərə köçürülmüşdür.

Bu işdə Sovet kökumətinin də müəyyən maraqları olmuş, Azərbaycanın Ermənistanla olan sərhəd kəndlərini aran yerlərə köçürmək istəmiş və həmin ərazilər boşaldılaraq gələcəkdə Ermənistana vermək üçün hazırlanırdı. Gələcəkdə Ermənistan iddia qaldıracaq ki, azərbaycanlılar bu ərazilərdən istifadə edə bilmir, sahibsiz qalıb, oraları bizə verin. Bizim rəhbərlər də Moskvanın bir sözü ilə torpaqları onlara verəcəkdi.

Sobu kənd səkkizillik məktəbinin direktoru Süleyman Salman oğlu Cümşüdovun dedikləri:

-Rusiya imperiyası zamanında Məscidlərin çoxu bağlanmışdı. Sobu kəndində olan 3 otaqlı Məscid də öz fünksiyasını yerinə yetirmir, başqa məqsədlə istifadə olunurdu. Sovet dövründə bu binanın bir hissəsindən taxıl anbarı kimi istifadə olunurdu. Digər hissədə isə kənd məktəbi yerləşirdi. Məktəbin ön divarında yerdən 1-1.5 metr hündürlükdə çox böyük bir daş hörülmüşdü. O daşın oraya qoyulması da çox maraqlıdır. Texnikanın olmadığı bir zamanda bunu eləmək çox çətin bir iş idi. Həmin daşın üzərində dərin və böyük bir xaç işarəsi həkk olunmuşdu. Son hadisələr zamanı əhali bunun haylara məxsus olduğunu düşünərək həmin işarəni yox etmək istədilər. Bir gün nə qədər çalışsalar da onu yox edə bilmədilər. Vəziyyəti belə görən məktəbin direktor və müəllimləri işə müdaxilə elədilər və əhali arasında izahat işi apardılar. Məktəb kollektivi, xüsusən də mən Rayon Mədəniyyət şöbəsinə

müraciət elədim və bildirdim ki mütəxəssis göndərin bunu araşdırsın. Mütəxəssislər gəlib baxdılar və bildirdilər ki, bunun haylarla heç bir əlaqəsi yoxdur. Bu Albanlara məxsus bir işarədir.

Sonra məktəbin direktoru onlara bildirir ki, kənd ərazisində bəzi maddi-mədəniyyət nümünələri də var. Rayon tarix-diyarşünaslıq müzeyinin əməkdaşları kəndə gəlib həmin əşyalardan bir neçəsini götürdülər. Onların içində ortasında deşik olan çox sərt və göy rəngli bir iri daş diqqəti çox cəlb elədi. Həmin daşı da muzeyə apardılar. Sonrakı dövrdə rayonun işğal olunması onların tədqiq olunmasını unutdurdu.

Xaç işarəsi təxminən 60-80 sm-lik bir daşın üzərində qazılıb. Həmin daş dördotaqlı binanın şərq tərəfindəki sonuncu otağın şərq tərəfində yerdən bir metrlik bir məsafədə divarda yerləşir. Xaç işarəsi «+» (pilus işarəsi kimi deyil) «X» hərfi kimidir.

Çox güman kimi Sobulular burada məskən salan zaman burada qədim Alban kəndinin xarabalıqları olub.

Süleyman Cümşüdovun təsvirinə əsasən işlənib.

Sobu kənd məktəbinin mövcud olduğu (1938-1993-cü illərdə) illərdə ali təhsil alanlar bunlardır. (Əlifba sırası ilə)

1. Ağayev Ağa Hilal oğlu
2. Bayramov İsmayıl Mehralı oğlu
3. Cümşüdov Süleyman Salman oğlu
4. Dünyamalıyev Mehti Nəbi oğlu
5. Emrəliyev Nazim Ağaməmməd oğlu

6. Hüseynov Elbrus Mirzəqulu oğlu
7. Hüseynov Oruc Məhərrəm oğlu
8. Hüseynov Tahir Mirzəqulu oğlu*
9. Hüseynova Elmira Mirzəqulu qızı*
10. İsmayılov Ələkbər Şıxəli oğlu
11. Şıxəliyev Firudin Ələkbər oğlu
12. Şıxəliyeva Gülşən Ələkbər qızı

Sobu kənd məktəbinin ikinci binası

Məktəb mövcud olduğu 55 ildə cəmi 12 nəfər Ali məktəbi biririb.

Sobu kənd məktəbinin faciəli surətdə həlak olan şagirdi

Quliyeva Məhliqa Mürsəl qızı
(1962 Sobu-1974 Sobu)

Sobu kəndi rayon mərkəzindən 25 kilometr qərbdə, dağlıq ərazidə meşə əhatəsində yerləşir. Lap keçmişdən əhalisi əsasən heyvandarlıqla məşğul olub. Sovet hakimiyyəti zamanı kənddə 1936-37-ci dərs ilində yeddiillik məktəb açılmışdır. O vaxt kənd indikindən bir neçə dəfə böyük olub. İşğal dövründə isə kənd təxminən 25 evdən ibarət idi. Sonrakı illərdə kəndin əhalisinin cavanları şəhərə axışmış, bir qismi də iş tapmaq arzusu ilə nisbətən düzən ərazilərə köçmüşdülər.

Kəndin əhalisinin azalmasında düşünürəm ki, hökümətin siyasəti də əsas rol oynayıb. Kolxoz təsərrüfatı yaratmaq adı altında dağ kəndlərini aran hissələrə köçürərək Ermənistanla sərhəddə olan kəndləri boşatlmaq siyasəti yürütmüşdür. Əlimdə dəqiq fakt olmsa da düşünürəm ki bunu bilərəkdən eləmiş və Ermənistanla sərhəd əraziləri təmizləmək istəmişlər. Belə olan halda ermənilər asanlıqla bu torpaqlara gələcək və ondan yararlanacaqlar. Sonra isə Moskvaya deyəcəklər ki azərbaycanlılar bu torpaqlardan istifadə etmirlər, sahibsiz və istifadəsiz qalıb. Oraları müvəqqəti istifadə üçün bizə verin. Sonra da tamam ələ keçirəcəkdilər. Sovetlərin ilk ilərində respublikalardan ərazisinə görə torpaq vergisi alırdılar. Azərbaycan vergini ödəyə bilmir və yaxud da siz vergi verməyin torpağı müvəqqəti olaraq Ermənistana verək onlar vergi ödəsinlər adı altında da xeyli torpağımız haylara peşkəş edilib.

Mətləbdən uzaqlaşmayaq. Sonrakı illərdə Sobu kənd məktəbi 4 illik ibtidai məktəbə çevrilir. İbtidai məktəbi bitirən 10-11 yaşlı uşaqlar 7 kilometr aralıda olan Çöpədərə kənd səkkizillik məktəbinə gəlməli idilər. Qış aylarında bu yollarda 1 metrə qədər qar olurdu. Bu binəva uşaqların heç bir metr boyu yox idi. Dərslər

saat 8-30-da başlanırdı. Bu uşaqlar hər gün 7 kilomert məktəbə, 7 kilometr də geri piyada getməli idilər. Kənddə qayıdanda saat təxminən 16-00 olurdu. Qış vaxtı saat 17-00-da qaranlıq düşür. O vaxtlar elektrik işığının müntəzəm olmadığı zamanda bu uşaqlar nə zaman dərs oxuyacaqdılar. Bunlar vaxtında yatmalı idilər ki, tezdən də saat 07-də qalxıb məktəbə getsinlər. Hələ ata-ananın qoyun-quzuya bax, ot, su ver tapşırıqlarını demirəm.

1974-cü ilə kimi kənddə 4 sürücü var idi. Bunlar Emrəliyev Ağaməmməd İldırım oğlu, Baxşəliyev Ədil Alıqulu oğlu, Adıgözəlov Əkbər Xansuvar oğlu və Hacıyev Rəfi Ağaverdi oğlu idi. Onların hamısı yük maşını sürürdü. Bunlar istəsələrdə bu uşaqları yuxarıların icazəsi olmadan apara bilməzdilər. Son illərdə isə kənddə 8 maşın var idi. O zamanlar bir vedrə benzinin qiyməti 80 qəpik idi. Çöpədərəyə gedib gəlmək üçün məncə 5 litr benzin yetərdi ki, bu da 40 qəpik edir. Bu binəvalara kolxoz və yaxud da yerli hökümət olan kənd Zəhmətkeş Deputatları Soveti (kənd əhalisinin dili ilə desək kənd soveti), XDS İK-ri gündə 40 qəpik xərcləsəydi dünya dağılmazdı ki. Bu maşınların hər biri işlə əlaqədar hər gün Çöpədərə kəndinə gedib gələrdi. Bir maşın isə hər gün ya Mincivana, ya da ki, rayon mərkəzinə iş üçün gedərdi.

Çöpədərəyə gələn maşınlar saat 09-00-da işdə olurdular. Onlar yarım saat tez gəlib bu uşaqları da məktəbə gətirsəydi olmazdımı?

Sovet hökümətinin qanunları çox humanist olsa da onun həyatda tətbiqində yanlışlıqlar çox idi. Kənddə bir çoban var idi. O Çöpədərə kəndində kolxozun (sovxoz) naxırını otarırdı. Onun üçün xüsusu bir maşın ayırmışdılar. Sürücü hər gün tezdən onu Sobu kəndindən Çöpədərə kəndinə gətirər, axşam da evinə apardı.

Uşaqlar üçün də bir maşın ayrıla bilərdi. Olardı və mümkündü.

1973 və yaxud 1974-cü ildə məktəblilərdən Quliyeva Məhliqa Mürsəl qızı məktəbdən geri qayıdan zaman uşaqlardan ayrı düş-

müş və kəndə gedən yolu unutmuş, xaraba kənd olan Tərnəvid istiqamətinə getmişdi. Yazıq uşaq qış günü qarda donaraq həlak olmuşdu.

Kolxozun bir danası öləndə ferma müdirinə, briqadirə onun pulunu bəzən ödətdirər, əgər partiya üzvüdürsə rayon Partiya Komitəsinin bürosuna çıxarıb ona partiya töhməti verərdilər.

Bu qızcığazın ölümündə Sovet hökuməti günahkarmı, yoxsa bizim laqeyd sovet məmurları? Bu qızcığazın ölümü bahasına Sobu kənd ibtidai məktəbi səkkizillik məktəbə çevrildi.

Sobu kənd məktəbinin direktorları

1. Hətəmov Bəxtiyar ....(1937-1939)-Hacallıdan
2. Bədəlov Xansuvar......... (1939-1946)-Gilətağdan
3. Həsənov Həsən.............. (1946-1951)-Ördəklidən
4. İsmayılov Ələkbər Şıxəli oğlu......... (1951-1956)-Sobudan
5. Quliyev Cəfər ....(1956-1958)-Ördəklidən
6. İsmayılov Ələkbər Şıxəli oğlu ....(1958-1971)-Sobudan
7. Cümşüdov Süleyman Salman oğlu..... (1971-1993)- Sobudan.

Sobu kənd məktəbində işləmiş müəllimlərdən

1. Göyüş
2. Cavanşır
3. İsmayılov Ələkbər Şıxəli oğlu-coğrafiya müəllimi, Sobulu.
4. Cümşüdov Süleyman Salman o-biologiya müəllimi, Sobulu.
5. Şıxəliyeva Tavat Ələkbər qızı –ibtidai sinif m., Sobulu
6. Hüseynov Oruc Məhərrəm oğlu-riyaziyyat m., Sobulu.
7. Emrəliyev Nazim Ağaməmməd oğlu-riyaziyyat m, Sobulu.
8. Quliyev Valeh Aslan oğlu-fizika müəllimi, Çöpədərəli
9. Zəminə Söhrab qızı, Nazim müəllimin yoldaşı-Çöpədərəli
10. Xanməmmədov Xanməmməd A.o oğlu-tarix m., Çöpədərəli

11. Əliyev Süleyman-Çöpədərəli

12. Hətəmov Bilal-Çöpədərəli

13. Hüseynov Əlirza Abbas o-idman m. Çöpədərədən, əslən Sobulu.

14. Ağakişi-Toplu

15. İsmayıl- Toplu

16. Məmməd-Qarqulu

17. Mirseyib- Qarqulu

18. Əliyev Aşur-Qaradərədən

19. Vəliyev Azad- Qaradərədən

20. Ələkbər-Şəfibəylidən

21. Almuradov Xanməmməd –Şəfibəylidən

22. Malik-Məşədiismayıllıdan

23. Şıxəli-Bartazdan.

24. Bəşirov Hilal-Bartazdan

25. Əhmədov Bilal-Baharlıdan

26. Yadulla-Baharlıdan

27 Abasova Dürdanə Əli q- ibtidai sifif, Ələkbər m.yoldaşı, Füzulidən.

28. Bakıdan gələn biri.

29. Bilal

30. Məmmədli Aygün Məmməd qızı- Zəngilan şəhərindən, əslən Sobulu, şəhid anası.

31. Bakıdan İlham

32. Qəhrəmanov Niftalı- Günqışlaqdan

33. Niftalı –Şəfibəyli

34. Bağdəsər-Ördəkli

35. Dadaşov Yahya-Ördəklidən

36. Əbülfət-Şəfibəyli

37. İsmayılov Cəlal Şıxəli oğlu –ibtidai sinif müəllimi, Sobulu

38. A. Abdulla

39. D. Dadaş

40. Məmmədova Vəfa Nurəli qızı-Mincivandan, əslən Sobulu.

41. Məmmdəov Nüsrət riyaziyyat m., Mincivan, əslən Sobulu
44. M. Malik
45. M. Elmira
46. Ə. Balaxanım-Mincivandan
48. İsmayılova Kübra -bədən tərbiyə müəllimi, Mincivandan,
49. İbrahim-Ördəklidən
50. Mahirə Azad qızı.
51. Çimnaz Abış qızı-Çöpədərədən.
52. Əliyeva Telli Əsgər qızı-əmək müəlimi, Çöpədərədən.
53. S.Salayev-1941
54. İvanoviç.
55. Qəhrəmanov Niftalı -1941-ci ildə müəllim.
56. Əliyev Süleyman-1941-ci ildə

Sobu kənd ibtidai və səkkizillik məktəbininin məzunları

1970-1971-ci tədris ilində

N	Soyadı, adı, atasının adı	Son təhsili
1	Cümşüdova Mədinə Salman q	
2	Adıgözəlova Minara Xansuvar	
3	Rahilə Ağaqulu qızı	
4	Hafizə-anası Mələk	
5	Hüseynova Mehri Gülməmməd qızı	
6	Hüseynov Yusif Məhərrəm o	
7	Emralıyev Nazim Ağamməd o	
8	Əsgərov Bəşir Qasım o	
9	Əhmədov Vaqif Soltan o	
10	Xəlilov Telman (Hümbət) Xəlil o	
11	Baxşəliyev Famil Ədil o	

1971-1972- ci tədris ilində

N	Soyadı, adı, atasının adı	Son təhsili
1	Qəhrəmanova Tahirə	
2		
3		
4		
5		
6		
7		
8		

1972-1973- cü tədris ilində

N	Soyadı, adı, atasının adı	Son təhsili
1		
2		
3		
4		
5		
6		
7		
8		

1973-1974- cü tədris ilində

N	Soyadı, adı, atasının adı	Son təhsili
1		
2		
3		
4		
5		
6		
7		
8		

1974-1975- ci tədris ilində

N	Soyadı, adı, atasının adı	Son təhsili
1		
2		
3		
4		
5		
6		
7		

1975-1976- cı tədris ilində

N	Soyadı, adı, atasının adı	Son təhsili
1		
2		
3		
4		
5		
6		
7		

1978-1979- cu tədris ilində

N	Soyadı, adı, atasının adı	Son təhsili
1	Alışov Alış Fərzulla o	
2	Bəhramov Aydın Fərzalı o	
3	Dünyamalıyev Elxan Mirzəqulu	
4	Əhmədova Bacı Soltan q	
5	Hüseynova Sahnaz Xalıqverdi	
6	Hüseynova Təzəgul Məhərrəm	
7	Novruzova Izafə Oruc q	
8	Baxşalıyeva Südabə Ədil q	
9	Bayramova Mahruza Mehralı q	
10	Qəhrəmanova Mahirə Pəhlivan	

1979-1980- ci tədris ilində

N	Soyadı, adı, atasının adı	Son təhsili
1	Baxşalıyev Əliyar Bəylər o	
2	Hüseynov Cavid Məhərrəm o	
3	Dünyamalıyev Məzahir Mirzəqu.	
4	Bəhramova Rahilə Fərzalı q	
5	Bayramova Məhbubə Mehralı	
6	Həsənova Güllü Həsən q	

1980-1981- ci tədris ilində

N	Soyadı, adı, atasının adı	Son təhsili
1	Dünyamalıyev Qudrət Nəbi o	
2	Abdullayev Əjdər Fərzulla o	
3	Imrəliyev Kərim Agəmməd o	
4	Əhmədov Həsənalı Mursəl o	
5	Quliyeva Xədicə Pəhlivan q	
6	Dünyamalıyeva Elmira M.q.	
7	Xəlilova Səfiqə Xəlil q	
8	Baxşalıyeva Yeganə Bəylər q.	
9	Əhmədova Roza Soltan q	
10	Quliyeva Qəndab Dünyamalı	
10	Dünyamalıyeva Zənfirə Nəcəfalı	

1981-1982- ci tədris ilində

N	Soyadı, adı, atasının adı	Son təhsili
1	Dünyamalıyev Xosrov Mirzəqu	
2	Həsənov Mətləb Həsən o	
3	Baxşalıyeva Raya Ədil q	
4	Bəhramov Vahid Fərzalı q	
5	Dünyamalıyeva Qərənfil Nəcəfalı	
6	Xəlilov Musa Xəlil o	
7	Hüseynov Möhsün Xalıqverdi	
8	Quliyev Məmmədqulu Pəhlivan	

1982-1983- cü tədris ilində

N	Soyadı, adı, atasının adı	Son təhsili
1	Abdullayev Nizami Fərzulla o	
2	Dünyamalıyev Elbrus Mirzəqulu	
3	Imrəliyeva Nəzakət Agaməmməd	
4	Baxşalıyeva Rübabə Ədil q	
5		
6		
7		
8		

1983-1984- cü tədris ilində

N	Soyadı, adı, atasının adı	Son təhsili
1	Əhmədov Ələsgər Mürsəl o	
2	Hüseynov Həsən Xalıqverdi o	
3		
4		
5		
6		
7		
8		

1984-1985- ci tədris ilində

N	Soyadı, adı, atasının adı	Son təhsili
1	Hüseynli Həsən Xalıqverdi o	
2	Bayramova İradə Mehralı qızı	
3	Əhmədova Sevda Soltan qızı	
4		
5		
6		
7		
8		

1985-1986- cı tədris ilində

N	Soyadı, adı, atasının adı	Son təhsili
1	Hüseynov Haqverdi Həsənqulu o	
2	Əhmədov Ələsgər Mürsəl o	
3	Baxşəliyeva Sahibə Cəmil q	
4	BaxşəliyevaRuqiyyə Ədil q	
5		
6		
7		
8		

1986-1987- ci tədris ilində

N	Soyadı, adı, atasının adı	Son təhsili
1		
2		
3		
4		
5		
6		
7		
8		

1987-1988- ci tədris ilində

N	Soyadı, adı, atasının adı	Son təhsili
1		
2		
3		
4		
5		
6		
7		
8		

1988-1989- cu tədris ilində

N	Soyadı, adı, atasının adı	Son təhsili
1		
2		
3		
4		
5		
6		
7		
8		

1989-1990- cı tədris ilində

N	Soyadı, adı, atasının adı	Son təhsili
1		
2		
3		
4		
5		
6		
7		
8		

1990-1991- ci tədris ilində

N	Soyadı, adı, atasının adı	Son təhsili
1	Hüseynov Habil	
2	Emrəliyev Səməd	
3	Adıgözəlova Elnarə	
4	Abdullayev Aqil	
5		
6		
7		
8		

1991-1992- ci tədris ilində

N	Soyadı, adı, atasının adı	Son təhsili
1	Cümşüdov Həsən	
2	Hacıyeva Esmira	

1992-1993- cü tədris ilində

N	Soyadı, adı, atasının adı	Son təhsili
1	Dünyamalıyev Yavər	
2	Adıgözəlov Nail	
3	Abdullayevə Aynurə	
4	Bəhramov Xalid	

PS. Ola bilsin ki səhflər olsun. Üzürlü hesab edin.

«Stalinçi» Qəzetinin səhifələrində

1941-ci il Rayon sovetinə seçkilər

20 saylı seçki okruqu üzrə. Abbasov Abbas Gülməmməd oğlu- «Qızıl Əkinçi» kolxoz sədri-Okruq seçki komissionunun üzvü.

Həsənova Ördək Həsən qızı- Okruq seçki komissionunun üzvü. **1941. Stalinçi.**

«Stalinçi» Qəzetinin səhifələrində. Kənd ZDS-nə seçkilər üçün seçki komissiyaları tərkibinin təsdiq edilməsi haqda Zəngilan rayon Zəhmətkeş Deputatları Soveti (ZDS) İcraiyyə Komitəsinin (İK) 27 Oktyabr 1950-ci il tarixli 108 saylı **QƏRARI**

Sobu kənd soveti üzrə: Sədr. Fatma Səfəralı qızı Babayeva-Sobu kənd ZDS və məktəb kollektivi tərəfindən.

Sədr müavini. Şafərim Qurban qızı Hüseynova-«Qızıl Əkinçi» kolxozunun kolxozçuları tərəfindən.

Katib. Rəşid Əziz oğlu Əhmədov-Kolxozçular tərəfindən.

Üzvləri. Aslan Cürə oğlu Quliyev, İslam Əli oğlu İsmayılov.

«Stalinçi» Qəzeti N-37. 11.11.1950.

5137 N-li Çöpədərə seçki məntəqəsi. Çöpədərə, Sobu və Dəlləkli kəndlərini əhatə edir. Çöpədərə 7 illik məktəbin binasında. Zəngilan rayonu üzrə seçki məntəqələri.

SSRİ Ali Sovetinə seçkilər üçün. Zəngilan ZDS İK-nin 23.01.1950-ci il 80 saylı qərarı. «Stalinçi» qəzeti n-3.1950.

***

Zəngilan rayon ZDS-nə seçkilər haqqında rayon ZDS İK-nin 23 Oktyabr 1950-ci il tarixli 107 saylı QƏRARI.
9 Saylı Çöpədərə seçki dairəsi

(Mərkəzi Çöpədərə kəndi, məktəb binası)
Bura Çöpədərə kəndinin 1, 2, 3, 4 N-li, Sobu kəndinin 5, 6 N-li və Dəlləkli kəndinin 7,8, 9 N-li kənd seçki dairələri daxildir.
(9 N-li Çöpədərə seçki dairəsi seçki komissiyası üzvlərindən 2 nəfəri Sobudandır).
-Balış Zaman qızı Quliyeva
-Güşvər Alıqulu qızı Məhərrəmova. «Stalinçi» qəzeti N-35, 1950.

KƏND SOVETİNİN SƏDRLƏRİ

Sobu kəndi müxtəlif illərdə həm müstəqil sovetliyə və kolxoza, həm də ki, başqa sovetliklərin, kolxoz və sovxozların tərkibində olmuşdur. Belə olan halda biz bu illər ərzində Sobunun daxil olduğu sovetliklərdə, kolxoz-sovxozlarda rəhbər vəzifələrdə işləmiş şəxslər barədə məlumat verəcəyik.

1. İsmayılova Fatma (Sünbülü) Səfəralı qızı-Sobudan
2. Dadaşov Müzəffər-1949-cu ildə. Üdgündən (taksi sürücüsü İltifatın atası)

3. Quliyev Teymur-Keçiklidən. 1950- ci il. Şəmilin atası
4. Nəcəfquliyev 1953-cü ildə.
5. Əsgərov Qasım-Ördəklidən
6. Cabbarov Əziz Alməmməd oğlu-Dəlləklidən
7. Hüseynov Musa Kəlbi oğlu-Çöpədərədən
8. Biri var-cəbhə dövründə
9. Əsədov Elman Əmir oğlu -Baharlıdan

KƏND SOVETİNİN KATİBLƏRİ

1. Bədirxanov Salman Cümü oğlu-Sobudan.
2. Baxşəliyev Ədil Alıqulu oğlu-Sobudan
3. Əsədov İlyas -Baharlıdan
4. Əsədov Qiyas İlyas oğlu-Baharlıdan
5. İbrahimova Cəmilə Fehruz qızı-Çöpədərədən
6. Hüseynov Haqverdi Həsənqulu oğlu-Sobudan
7. Quliyev Elmar Valeh oğlu-Çöpədərədən

Sobu kəndindəki «Qızıl Əkinçi» kolxozunun və sonrakı illərdə «Orconikidze» *(bir neçə kəndi birləşdirən)* **adlanan kolxoz (sovxozun) sədrləri və derektorlarından**

1. Mürşüdov Bayram Güləhməd oğlu-1938-ci ildə
2. Abbasov Abas Gülməmməd oğlu 1941-ci ildə
3. Məmmədov Piri İsmayıl oğlu -Bartazdan.
4. Xəlilov Xəlil-Sobudan (əslən Tərnəvidli)
5. Bədirxanov Xansuvar Adıgözəl oğlu-Sobudan
6. Xuduyev Lətif Atakişi oğlu-Üdgündən
7. Əhmədov Səttar –Sobu kolxoz sədri
8. Mahmudov Mustafa-Sobu kolxoz sədri
9. Həsrət Muxan oğlu-Çöpədərədən
10. Ağayev Musa-Rəzdərədən
11. Orucova Tavat Məhərrəm qızı –Çöpədərədən

12. Sadıqov Xudaverdi Həşim o- Baharlıdan
13. Oqtay
14. Kərimov Xosrov Qüdrət oğlu-Üdgündən
15. Quliyev Valeh Aslan oğlu-Çöpədərədən

KƏNDDƏKİ ƏVVƏLKİ NƏSİLLƏR BARƏDƏ

1. Bədirxanlılar: Kamal, Adıgözəl, Cümü, Qara, Sayıl-oğlanları, Gözəl, Gülşə, Dilbər qızları.

Kamalın uşaqları: Heyvə, Məmiş, Bayram*, Şüşə.

Adıgözəlin uşaqları: Əzəmət, Qızgül, Xansuvar, Durna, Hürü, Osandıq, Salatın, Ağalar.

Cümünün uşaqları: Salman, Sayıl, Seyfulla.

Qaranın uşaqları:, Bədirxan, Əsgər, İsmayıl, Əyis, Hətəmxan, Nənəxanım.

Sayılın uşaqları: Xanımqız.

Gülşənin uşaqları: Əhməd.

Dilbərin uşaqları: Nəbi, Şükür, Şəkəralı, Nəzəralı, Firəngiz.

Gözəlin uşaqları: Şaşa, Saray, Məlik.

2. Şiralılar: Həsəncan, Qurban, Nuru.

Həsəncanın uşaqları: Pakizə-yoldaşı Zalı (Göy yallı). Onların iki qızı var

Qurbanın uşaqları:

Nurunun uşaqları: Adışirin-yoldaşı Şamlıda yaşayan Allahverdinin qızı

3. Bəyməmmədlilər: Minbaşı, Abdul, Vəli, Salatın.

Minbaşının uşaqları: Xanlar (onun oğlu Cəbrayıl, qızı Səmayə), İsrafil.

Abdulun uşaqları: Alməmməd, Dadaş.

Vəlinin uşaqları: Dəstə-yoldaşı Vəliqulu.

Salatının uşaqları: Mələk.

4. Baxşalılar: Məhərrəm, Mehti, Əziz, Rəhim.

Məhərrəmin uşaqları: Alıqulu, Ağalar, Bəylər, Humaysın, İstifa, Şahnisə.

Mehtinin uşaqları:

Əzizin uşaqları: Gülsəba, Həcər

Rəhimin uşaqları: Sürəyya

5. Kəlbiyalı: Zülfüqar, Allahqulu.

Zülfüqarın uşaqları: Cəfər onun da oğlu Muxtar.

Allahqulunun uşaqları: Ata onun da oğlu Həsən

6. Əbdüləzim: Xudu, Məhəmməd, Ağakişi.

Xudunun uşaqları: Usub, Yəhya, Telli.

Məhəmmədin uşaqları: Rəhim, Göhər, Bahar, Təzəgül.

Ağakişinin uşaqları: Qızlarbəyim,

7. İsmayılxanlılar: Niftiyalı, Şıxəli, Süleyman, Səfəralı.

Niftiyalının uşaqları:

Şıxəlinin uşaqları: Fətəli, Cəlal, Ələkbər, Hayqanuş. Savad.

Süleymanın uşaqları: Gülənbər, Fatı, Məstan, Tovus, Saray, Səfəralı

Səfəralının uşaqları: Fatma, Şalı, Qəndili.

8. Məhərrəmlilər: Hacı, Əhmədalı, Hüseynalı, Dünyamalı, Emralı, Məmmədalı.

Hacının uşaqları: Şahməmməd, Hüseyn, Xanış, Nənəqız

Əhmədalının uşaqları: Mehralı, Həsənalı, Alı, Nuralı, Məmmədcəfər, Mirzəcəfər.

Hüseynalının uşaqları: Qurban, Emralı, Dünyamalı.

Qurbanın uşaqları:

Dünyamalının uşaqları: Nəbi, Nəzəralı, Şükür, Şəkəralı, Firəngiz.

Emralının uşaqları: İldırım, Məmi, Züleyxa.

Məmmədalının uşaqları: Əli, Rizvan (İrzəvan deyilirdi).

***

9. Məmmədhüseyn:

Oğlu Həsənqulu, qızları Hürü, Baxça Telli

Həsənqulunun uşaqları: Məmmədhüseyn, Haqverdi, Abdul, Pəricahan, Xansı

Hürünün uşaqları: Kamal, Adıgözəl, Sayıl, Cümü, Qara, Dilbər, Gülşə,Gözəl

Baxçanıən uşaqları: Həsəncan

Tellinin uşaqları: Ata, Göyçək, Fərzalı

1993-cü ildə rayonun işğalı zamanı kənddəki ailələr barədə məlumat.

Adıgözəlov Əkbər Xansuvar oğlu

Əkbər

yoldaşı Rahilə

anası Fatma

Adıgözəlov Əkbər Xansuvar oğlu 03 fevral 1947-ci ildə Sobu kəndində anadan olub. Kənd ibtidai məktəbini, sonrada Çöpədərə VIII illik məktəbini bitirib. Sonra isə Zəngilan şəhərində açılmış sürücülük kursunda oxuyub və sürücü ixtisasına sahib olub. Rayonun işğalına kimi kolxoz (sovxoz) da sürücü işləmişdir. Abdullayeva Rəhilə Aslan qızı (1956)-yoldaşı, Çöpədərədən. Hüseynova Fatimə Əbdül qızı (1918)-anası*. Xatirə, Elnarə, Ülviyyə (1982)-qızları, Nail (1983), Xansuvar-oğlanları.

Bəhramov Fərzalı Ata oğlu

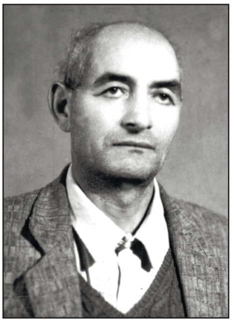

Bəhramov Fərzalı Ata oğlu 03 may 1936-cı ildə Sobu kəndində anadan oilub. Müəyyən səbəblər üzündən Ermənistan SS-R-nin Qafan rayonunun Sav kəndinə köçmüşlər. Fərzalı orada orta məktəbi hayca bitirib. İşğal zamanı Sobu kənd klubunu müdiri işləyirdi.

Məhərrəmova Gövhər Ağalar qızı (1947) –yoldaşı. Aydın (1963), Vahid (Bakıda 1967-2017)*, Zahid, Xalid-oğlanları, Rahilə (Zəngilan şəhərində).

Bəhramov Fərzalı Ata oğlu 2020-ci ilin yanvarında Bakı şəhərində vəfat etmişdir.

Cümşüdov Süleyman Calman oğlu

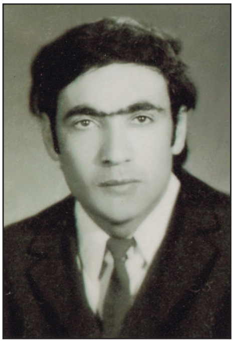

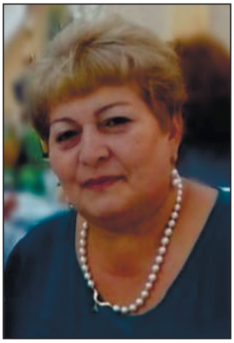

Cümşüdov Süleyman Salman oğlu 21 sentyabr 1947-ci ildə Sobu kəndində anadan olub. Sobu kənd 8-illik məktəbində əvvəlcə müəllim, sonra isə direktor olmuşdur. Onun haqqında kitabda əlavə məlumat verilib. İsmayılova Kübra Heydərqulu qızı yoldaşı, Mincivanlı. Gülənbər (1984)-qızı, Elmir (09.08.1988), Elvin oğlanları. Övladlarının hər üçü ali təhsil alıb.

Cümşüdov Cümşüd Salman oğlu

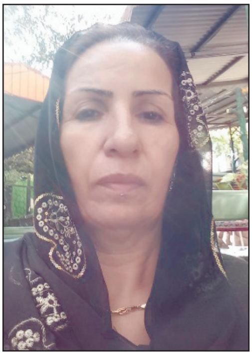

Cümşüdov Cümşüd Salman oğlu 10 avqust 1957-ci ildə Sobu kəndində anadan nolub. Kənd ibtidai məktəbini və Çöpədərə VIII illik məktəbini bitirib. Kənddə kolxoz və sovxoz təsərrüfatında çalışmış, trakropçu işləmişdir.

yoldaşı-Məmmədquliyeva Tahirə Pəhlivan qızı (20.01.1961), anası-Həsənova Ördək Həsən qızı (1918-).*

Həsən (12.04.1981), Səbuhi (23.08.1983), Salman (17.05.1990)-oğlanları, Əfsanə (18.07.1987) -qızı

Məmmədquliyev İman Pəhlivan oğlu

Məmmədquliyev İman Pəhlivan oğlu 01 yanvar 1957- ci ildə Sobu kəndində anadan olub. Kənd ibtidai məktəbini, sonra Çöpədərə kənd VIII illik məktəbini bitirib. Kənddə və rayonda müxtəlif işlərdə çalışıb.

Yoldaşı Hacıyeva Narıngül Qələndər qızı (10.01.1984). Övladları:. Çəməngül (02.09.1964), Səadət (27.05.1988), Teyfə (27.10.1990), Günay (21.10.1992)-qızları, Murad -oğlu.

Emralıyev Ağaməmməd İldırım oğlu

İmralıyev Ağaməmməd İldırım oğlu **10 yanvar** 1937- ci ildə Sobu kəndində anadan olub. Kənd ibtidai məktəbini bitirmiş, sonralar isə Çöpədərə VIII illik məktəbini qurtarıb. Sonra Ağaməmməd İldırımoğlu sürücülük kursunu bitirmişdir. Uzun illər əvvəl kolxoxda son dörvdə isə Mincivan qəsəbəsində dəmiryolu sistemində sürücü işləmişdir. Emralıyev Ağaməmməd 19 noyabr 2018-ci ildə Bakı şəhərində vəfat etmişdir. Həyat yoldaşı Ağakişiyeva Hayqanuş Şəhrux qızı 08 mart 1945 ci ildə Sobu kəndində doğulub. Onların 8 övladı var. Nazim, Kazım, Kərim, Səlim, Yaşar, Səməd oğlanları, Nabat, qızları.

Hüseynov Nəbi Dünyamalı oğlu

Hüseynov Nəbi Dünyamalı oğlu 1910-cu ildə Sobu kəndində anadan olub. Onlar 4 qardaş bir bacı olmuşlasr. İki qardaşı 1941-1945- ci illər müharibəsində həlak olub. Nəbi dayı kolxozda təsərrüfatda işləmişdir. 1941-1945-ci illər BVM-sinin iştirakçısı olub.

Hüseynova Bəsti Abdul qızı-yoldaşı, Sobuludur. Onların dörd oğlu var.

Məhəmməd*, Mehti*, Fikrət, Qüdrət. Mehti Azərbaycan Dövlət Politexnik İnstitutunu bitirmişdir. Nəbi dayı və Bəsti xalla işğaldan sonra Bakı şəhərində vəfat etmişlər.

Hüseynov Xalıqverdi Haqverdi oğlu *

Hüseynov Xalıqverdi Haqverdi oğlu 12 oktyabr 1934-cü ildə Sobu kəndində anadan olub. Kənd ibtidai məktəbində oxuyub. Uzun müddət kənddə kolxoz təsərrüfatında işləmiş eyni zamanda dəmirçilik etmişdir. İşğaldan sonra Bakı şəhərində vəfat etmişdir. Əliyeva Xavər Həsənqulu qızı (1938-1995)*-yoldaşı, əslən Sobulu ,Nigar (Bakıda), Şahnaz (15.02.1964) qızları, Nadir (Mincivanda)*, Möhsün (17.05.1966), Həsən (Bakıda), Qabil (06.08.1972), Nazir (25.05.1975) oğlanları.

Hüseynov Həsənqulu Haqverdi oğlu

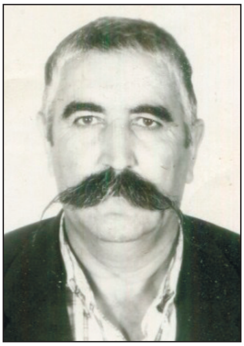

Hüseynov Həsənqulu Haqverdi oğlu 1948-ci ildə Sobu kəndində anadan olub. Kənd ibtidai məktəbində oxuyub. Kolxozda dəmirçi, briqadir və Çöpədərə kənd XDS İK-nin sədri əvəzi işləyib.

Məhərrəmova Səyyarə Məhərrəm qızı (1952)-yoldaşı, Çöpədərədən. Haqverdi, Habil oğlanları, Vəsilə-qızı.

Bayramov Mehralı Fərzalı oğlu

Bayramov Mehralı Fərzalı oğlu 01 aprel 1933-cü ildə Sobu kəndində doğulub. Kənd ibtidai məktəbində oxuyub. Uzun müddət kənddə kolxozda, sonralar isə elektrik montyoru kimi əmək fəaliyyətini davam etdirmişdir. İşğal zamanı kənd sovetinə daxil olan kəndlərin elektrik montyoru idi.

Həsənova Hürü Balaca qızı (01.07.1940-2020)-yoldaşı, Sobulu. Həsənova Sona İskəndər qızı (1905-)-qayınanası*

Ismayıl (Bakıda), Azər (26.04.1972), Siyavuş (01.06.1976) oğlanları, Məhruza (Çöpədərədə), Məhbubə, Telli (15.12.1968), Iradə (04.06.1970), Zərqələm qızları. İsmayıl ADU bitirmişdir.

Abdullayev Fərzulla Alış oğlu *

Şərəf Nişanı Ordenli

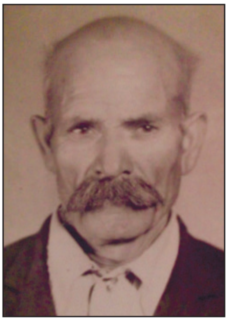

Abdullayev Fərzulla Alış oğlu 1925-ci ildə Sobu kəndində anadan olub.. Kənd ibtidai məktəbində oxuyub. Uzun müddət kənddə kolxoz təsərrüfatında işləmişdir. Fərzulla dayı eyni zamanda taxtadan məişət qabları (qaşıq, çömçə, tabaq) düzəldərdi. Əzimova Nabat Səfəralı qızı*-yoldaşı, Sobulu. Hürü, Pəri (Mincivanda), Gülan, Aybəniz-qızları, Fərəc, Alış, Əjdər, Nizami, Füzulu-oğlanları.

Abdullayev Fərəc Fərzulla oğlu (1954-2020).

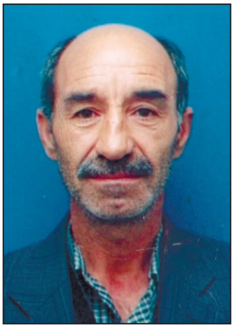

Abdullayev Fərəc Fərzulla oğlu 01 iyun 1954-cü ildə Sobu kəndində anadan olub. Kənd ibtidai məktəbində, sonra isə Çöpədərə kənd VIII məktəbində oxuyur. Kənddə kolxozda (sovxoz) fermada çalışıb.

Novruzova Rəfiqə Oruc qızı (26..03.1965)-yoldaşı, Bartazlı

Aynurə (1984)-qızı, Fazil (1979), Aqil (1980), Elçin (1982) oğlanları. Abdullayev Fərəc Fərzulla oğlu 03 dekabr 2020-ci ildə Bakı şəhərində haqqın rəhmətinə qovuşmuşdur. Allah rəhmət eləsin.

Baxşəliyev Ağalar Məhərrəm oğlu. (1913-2008)*

Baxşəliyev Ağalar Məhərrəm oğlu 1913-cü ildə Sobu kəndində anadan olub. 1941-1945-ci illər BVM-nin iştirakçısı, I dərəcəli Vətən Müharibəsi Ordenli. Uzun müddət kənddə kolxoz təsərrüfatında işləmiş eyni zamanda kənd toylarında nağara vurmuşdur. İşğaldan sonra Bakı şəhərində vəfat etmişdir.

Yoldaşı Təzəgül*, Ördəklidən. (İşğaldan əvvəl Sobuda vəfat edib). Bəhramov Aydın Fərzalı oğlu (18.06.1963)-nəvəsi, Quliyeva Əzəmət Sabir qızı (20.09.1964)-gəlini, Aydının yoldaşı), Elnur (30.08.1987), Təzəgül (20.11.1989) nəticəsi.

Baxşəliyev Bəylər Məhərrəm oğlu.*

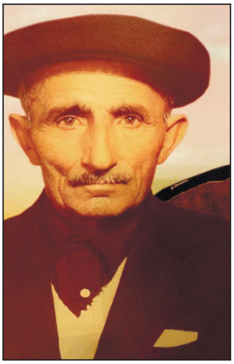

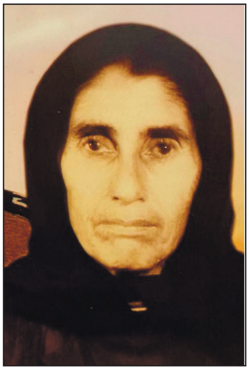

Baxşəliyev Bəylər Məhərrəm oğlu 1912-ci ildə Sobu kəndində anadan olub. 1941-1945-ci illər BVM-sinin iştirakçısı, I dərəcəli Vətən Müharibəsi Ordenli. Sovetliyin əhatə etdiyi kəndlərin poçtalyonu idi. İşğaldan sonra Bakı şəhərində vəfat etmişdir. Hürzad Kərim qızı*-yoldaşı, Sobulu.

Qönçə (Bakıda), Kəklik (Bakıda), Yeganə (Mincivanda) qızları, Mehti (Bakıda), Səfiyar (Dəlləklidə), Əliyar (Şəhid) oğlanları. Eyvazova Gülzadə Ələkbər qızı (1958)-gəlini (Əliyarın yoldaşı), Hürzad (1985), Zamiq (1987), Namiq (1989)- Əliyarın uşaqları, Bəylərin nəvələri.

Hacıyeva Mələk İskəndər qızı.*

Hacıyeva Mələk İskəndər qızı 1935-ci ildə Sobu kəndində anadan olub. Kənd ibtidai məktəbində oxuyub. Uzun müddət kənddə kolxoz təsərrüfatında işləmişdir.

İşğaldan sonra Bakı şəhərində vəfat edib.

Hafizə adlı bir qızı var.

Baxşəliyev Ədil Alıqulu oğlu *

Baxşəliyev Ədil Alıqulu oğlu 01 yanvar 1936-cı ildə Sobu kəndində anadan olub. Əvvəlcə kənd ibtidai məktəbində, sonra isə Çöpədərə kənd VIII məktəbində oxuyub. Sürücülük kursunu bitirən Ədil Baxşəliyev kolxozda (sovxoz) sürücü işləmiş, bir neçə çağırış Çöpədərə kənd XDS İK-nin katibi olmuşdur. İşğaldan sonra Bakı şəhərində vəfat edib.

Həsənova Cəvahir Hüseyn qızı (04.01.1934)-yoldaşı (Qəhrəman ana), Sobulu. Famil (Bakıda), Sahib (1962), Asıf (1969), Hüseyn (1973) oğlanları, Ruqiyyə (1971), Rübabə, Raya, Südabə, Natəvan, Şahsənəm qızları.

Həsənov Həsən Ata oğlu

Həsənov Həsən Ata oğlu 17 avqust 1935- ci ildə Sobu kəndində anadan olub.. Kolxozda (sovxoz) təsərrüfatda çalışmışdır.

Məhərrəmova Telli Teymur qızı 1940-cı ildə Ermənistan SSR-nin Qafan rayonunda anadan olub. 14 yanvar 2014-cü ildə Bakı şəhərində avtomobil qəzası zamanı dünyasını dəyişib.

Mürvət, Mehman (1977) oğlanları, Güllü, Aynurə (1982), Gülarə (1975) qızları

Dünyamalıyeva Zinəvər Şəkəralı qızı.

Dünyamalıyeva Zinəvər Şəkəralı qızı Sobu kəndində anadan olub. Kolxozda (sovxoz) təsərrüfatda çalışmışdır.

Emralıyev İmralı İldırım oğlu*-yoldaşı, Sobuludu işğaldan əvvəl Sobu kəndində vəfat edib.

Onların Sərdar, Eldar adlı oğlanları, Səfurə, Zənfirə, Nazilə adlı qızları var.

Hacıyev Rəfi Ağaverdi oğlu

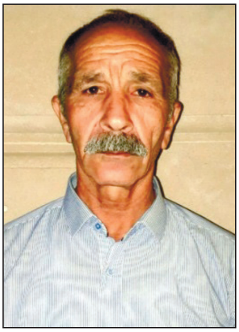

Hacıyev Rəfi Ağaverdi 01 yanvar 1949-cu ildə Sobu kəndində anadan olub. Əvvəlcə kənd ibtidai məktəbində, sonra isə Çöpədərə kənd VIII məktəbində oxuyub. Sürücülük kursunu bitirən Rəfi Hacıyev rayonun işğalına kimi kolxozda (sovxoz) sürücü işləmişdir.

Həyat yoldaşı Novruzova Fəriqa Oruc qızı (13.08.1951-2016)* əslən rayonun Bartaz kəndindəndir. Onların dörd qızı və bir oğlu var.

Pərzad (20.03.1972), Samirə, İlhamə, Esmira qızları, Ceyhun (30.11.1978)-oğlu,

Dünyamalıyev Nəcəfalı Nəzəralı oğlu

Dünyamalıyev Nəcəfalı Nəzəralı oğlu 04 iyun 1933-cü ildə rayonun Beşdəli kəndində anadan olub. Rayonun işğalına kimi kolxozda (sovxoz) təsərrüfatda işləmişdir. İşğaldan sonra 19 avqust 2018-ci ildə Bakı şəhərində vəfat etmişdir.

Həyat yoldaşı Məmmədova Səkinə Sədətqulu qızı 25 avqust 1925-ci ildə Çöpədərə kəndində anadan oub. Rayonun işğalından sonra Bakı şəhəri Sabunçu qəsəbəsində 16 iyun 2016-cı ildə vəfat etmişdir. Onların Namaz (Bakıda), Təhməz adlı oğlanları, Sona, Zənfirə, Qərənfil adlı qızları var. Dünyamalıyev Təhməz Nəcəfalı oğlu 01 iyul 1969-cu ildə Sobu kəndində anadan olub. Rayonun işğalına kimi kolxozda (sovxoz) təsərrüfatda işləmişdir. Səkinə (1986), Nərgiz (1987), Firəngiz (1990) qızları, Nəcəfalı oğlu

Dünyamalıyev Şirəli Dünyamalı oğlu

Dünyamalıyev Şirəli Dünyamalı oğlu 11 noyabr 1963- cü ildə Ermənistan SSR–nin Qafan şəhərində anadan olub. Qafan şəhərindəki azərbaycan məktəbində oxuyub. Sonralar sürücülük kursunu bitirmişdir. 1988-ci ilin məlum hadisələrindən sonra ailəsi ilə birlikdə Sobu kəndinə köçmüşləır. Burada o Hacıyeva Pərzad Rəfi qızı ilə evlənmişdir. Rayonun işğalı ərəfəsində rayon mərkəzindən Sobu kəndinə işləyən avtobusu sürürdü. Hal hazırda Bakı şəhərində məskunlaşıb. Onların iki qızı, bir oğlu var.

Dünyamalıyev Dünyamalı Nəzəralı oğlu

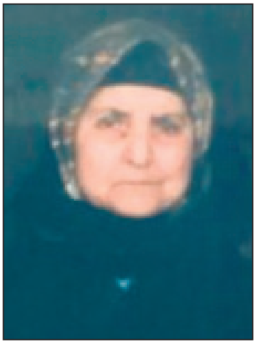

Dünyamalıyev Dünyamalı Nəzəralı oğlu 13 noyabr 1931-ci ildə Sobu kəndində anadan olub. Əvvəllər Emənistan Respublikasının Qafan şəhərində işləmiş, sonralar kəndə köçərək kolxozda (sovxoz) təsərrüfatda çalışmışdır. Dünyamalı dayı eyni zamanda şəhid atasıdır.

Qəytəranova Bacı Teymur qızı -yoldaşı*, Sobulu.

Şakir, Şiralı (14.11.1963), Teymur, Əmir oğlanları (Şəhid), Qəndab, Gülnişan qızları.

Dünyamalıyev Mirzəqulu Nəzəralı oğlu.*

Dünyamalıyev Mirzəqulu Nəzəralı oğlu 1938-ci ildə Sobu kəndində anadan olub.. Kolxozda (sovxoz) mühasib olmuşdur. İşğaldan bir neçə il əvvəl Bakı şəhərinə köşmüşdür. İşğaldan sonra Bakı şəhərində vəfat etmişdir. Məhərrəmova Firəngiz Alıqulu qızı-yoldaşı (Qəhrəman ana), Sobulu.

Tahir, Zakir, Elxan, Məzahir, Elbrus, Xosrov, Ruslan, Mərdan, Aslan oğlanları, Elmira-qızı

Əsgərova Sonabəyim Abış qızı (30.10.1937-2018).

Sobu kənd məktəbinin xidmətçisi

Əsgərova Sonabəyim Abış qızı 30 oktyabr 1937-ci ildə Ördəkli kəndində anadan olub. Sonralar Sobu kəndinə köçmüşlər. Burada o Sultan Məmmədcəfər oğlu ilə evlənmişdir. Sonabəyim Əsgərova uzun illər rayonun işğalına kimi Sobu kənd məktəbində xidmətçi işləmişdir. O, hər gün hamıdan tez gələr, məktəbi təmizlər odun peçlərini yandırardı. O dövrdə məktəbi bitirənlərin hamısı Sonabəyim Əsgərovanın zəhmətini unutmayıblar. Sonabəyim Əsgərova 17 dekabr 2018–ci ildə Sumqayıt şəhərində vəfat etmişdir. Əhmədov Soltan Məmmədcəfər oğlu-yoldaşı, işğaldan əvvəl kənddə vəfat edib, Sobulu. Övladları bunlardır. Bacı, Roza, Sevda qızları, Bayram (Bakıda), Vaqif oğlanları. Məhbub- Mehralı qızı-gəlini, Ramin-nəvəsi. (Məmmədcəfər*, Israil, Islam oğlanları, Günəş-qızı. Soltan kişinin birinci arvadından olan övladları).

Baxşəliyeva İstifa Məhərrəm qızı*

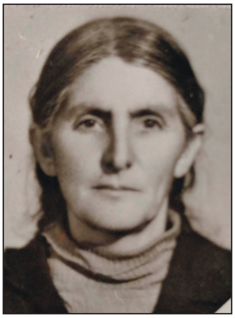

Baxşəliyev İstifa Məhərrəm qızı Sobu kəndində anadan olub. Uzun müddət kənddə kolxoz təsərrüfatında işləmişdir. İşğaldan sonra Bakı şəhərində vəfat etmişdir.

Xəlilov Xəlil-yoldaşı (vəfat edib, əvvəllər kolxoz sədri olub), dağılmış Tərnəvid kəndindəndir. Əsli, Əntiqə, Şəfiqə qızları, Kərəm*, Yusif, Telman, Ramiz, Musa oğlanları.

Alışov Alış Fərzulla oğlu

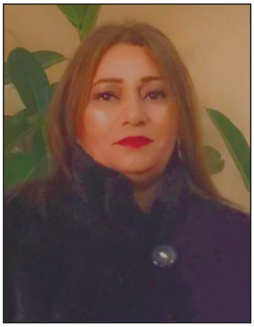

Alışov Alış Fərzulla oğlu 1965-ci ildə Sobu kəndində anadan olub. Kolxozda (sovxoz) təsərrüfatda çalışmışdır, son illərdə kənd mağazasında işləmişdir..

Adıgözəlova Həcər Ağalar qızı-yoldaşı, Sobulu. Fərzalı, Səfəralı oğlanları, bir qızı var.

Qəytəranov Qürbət Şəmil oğlu

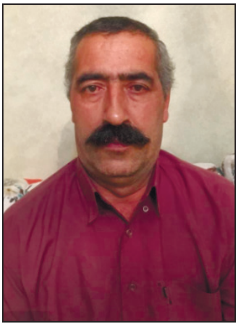

Qəytəranov Qürbət Şəmil oğlu 01 iyun 1963-cü ildə Sobu kəndində anadan olub. Sobu kənd 8 illik məktəbini bitirib. Sonra isə sürücülük kursunda oxumuşdur. Işğal zamanı sürücü işləyirdi. Rayonun işğalından sonra Bakı şəhərində məskunlaşmışdır.

Qəytəranov Qürbət Şəmil oğlu 23 mart 2023-cü ildə Bakı şəhərində vəfat etmişdir.

Dünyamalıyeva Qəndab Dünyamalı qızı -yoldaşı, Sobulu. Firət, Şəmil oğlanları, Fəxriyyə -qızı

Əhmədov Həsənalı Mürsəl oğlu

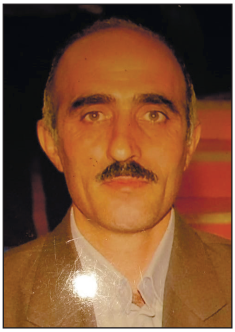

Əhmədov Həsənalı Mürsəl oğlu Sobu kəndində doğulub. Sobu kənd 8 illik məktəbini bitirib. Kolxozda təsərrüfatda çalışıb. Həsənova Güllü Həsən qızı (15.05.1965)-yoldaşı, Sobulu. Əhməd, Hüseyn, Taleh* oğlanları.

Əhmədova Gülnaz Mehdi qızı

Əhmədova Gülnaz Mehdi qızı 1934-cü ildə Bartaz kəndində anadan olub. İşğal ərəfəsində oğlu Həsənalı, gəlini Güllü və qızı Bənövşə ilə birgə yaşayırdı. Əhmədova Gülnaz Mehdi qızı 1992-ci ildə vəfat etmişdir.

Abdulov Əmiraslan Alməmməd oğlu

Abdulov Əmiraslan Alməmməd oğlu 1932-ci ildə Sobu kəndində anadan olub. Sonralar Ermənistann SSR-nin Qafan şəhərinə köçmüşlər. Əmiraslan orada orta məktəbi bitirdikdən sonra Azərbaycan Politexnik İnstituituna daxil olub və oranı da bitirmişdir. 1988- ci ildə azərbaycanlıların Ermənistandan kütləvi surətdə qovulmasındasn sonra Sobu kəndinə gəlmişdir. İşğaldan sonra Bakı şəhərində vəfat etmişdir.

Baxşəliyev Sahib Ədil oğlu

Baxşəliyev Sahib Ədil oğlu Sobu kəndində anadan olub, həyat yoldaşı Sevda Sabir qızıdır. Toğrul adlı oğlu, Azadə adlı qızı var.

BAŞQA YERDƏ YAŞAYAN SOBULULAR.

Zəngilan şəhərində.

1. Bədirxanov Seyfulla Cümü oğlu (1923-1986)*.

Bədirxanov Seyfulla Cümü oğlu 1923- cü ildə Sobu kəndində anadan olub. 1941-1945-ci illər BVM-sinin iştirakçısı. I dərəcəli Vətən Müharibəsi Ordenli. Müharibədən qayıdandan sonra Pirçivan qəsəbəsinə köçüb.

Uzun müddət rayon Suvarma Sistemləri idarəsində, sonralar isə Rayon İstehlak Cəmiyyətində gözətçi, fəhlə işləmişdir. İşğaldan əvvəl 1986-cı ilin aprelində Zəngilan şəhərində vəfat etmişdir.

Bədirxanova Şüşə Kamal qızı (1927-2012)*-yoldaşı, Sobulu.

Mənsimə*(1947-1992) qızı, Əli, Davud oğlanları, Mənsurə, Yaqut qızları.

2. Cahangirov Əmiraslan Məlik oğlu* 1930-cu ildə Sobu kəndində anadan olub. Uşaq ikən atasını itirən Əmiraslan dayı anası ilə Pirçivan kəndinə köçüb. İlık Sobulu mühasibdi. Zəngilan şəhərində müxtəlif idarələrdə mühasib işləmişdir.. İşğaldan əvvəl rayonda vəfat edib. Gülüzar-yoldaşı, Zəngilan şəhərindən. Fəxrəddin, Nurəddin oğlanları, Validə-qızı

Əmiraslan dayı oğlu Nurəddinlə birgə yaşayırdı.

Cahangirov Nurəddin Əmiraslan oğlu. Ramilə Cümşüd qızı-yoldaşı, Zəngilan şəhərindən. Tamam, Zümrüd, Ehnaz-qızları, Tale oğlu.

3. Cahangirov Fəxrəddin Əmiraslan oğlu-Məscid məhəlləsində yaşayıb.

4. Cümşüdlü Əli Seyfulla oğlu, 1953-cü ildə Sobu kəndində anadan olub. Əvvəllər Rayon İstehlak Cəmiyyətində fəhlə işləmişdir. Sonralar isə Rayon İcraiyyə Komitəsində və Rayon İcra Hakimiyyətində təlimatçı olmuşdur.

Bəhramova Rahilə Fərzalı qızı-yoldaşı, Sobulu. Kamal, Sey-

fulla-oğlanları, Sevin-qızı.

5. Hüseynov Gülməmməd Haqverdi oğlu (1928-2004)*

MTS-də uzun illər dəmirçi işləmişdir. Zeynəb Kərəm qızı yoldaşı, Sobulu. Pəricahan, Mehri, Qızqayıt, Zərnigar qızları, Hüsü*, Rövşən, Şahin oğlanları.

6. Hüseynov Rövşən Gülməmməd oğlu Ehtiyatda olan polis mayorudur. Ulduz Alməmməd qızı-yoldaşı, Sobulu. Kərəm oğlu, Xoşnişin, Əfsanə qızları

7. Məmmədov Məmməd Alı oğlu (1933-1988)*

Üzün müddət sürücülük etmişdir. Son illərdə avtobus sürücüsü olub. İşğaldan əvvəl 1988-ci ildə rayonda vəfat etmişdir. Bayram oğlu, ilk yoldaşından. Gümüş (ikinci yoldaşı)-yoldaşı, Keçiklidən (Əslən Sobulu). Övladları Aygün, Gülşən*, Tahirə* qızları, Tapdıq, Elşən, Elçin oğlanları.

8.Məmmədov Məmməd Surxay oğlu. Üzün müddət rayonda taxsi və avtobus sürücüsü işləmişdir. Mirvarı yoldaşı, Babaylıdan. Malik, Surxay, Məhərrəm oğlanları, bir qızı da, Xalidə qızı

9. Həsənov Muxtar Cəfər oğlu. (1930-2000)*

Üzun müddət rayonda sürücü işləmişdir. İşğaldan sonra Bakıda vəfat etmişdir. Pəri-anası*, Zülfünaz-yoldaşı, Zəngilan şəhərindən, Gülnaz-qızı Balaxanım –ikinci yoldaşı, Zəngilan şəhərindən Cəfər*, Səfər, Yavər, Ənvər oğlanları, Sifahı, Fatma, Cəmilə, Zərovşan qızları.

10. Hüseynov Rizvan (İrzəvan) Məmmədalı oğlu, Rayonda müxtəlif işlərdə işləmişdir. Güllü-yoldaşı. Çəməngül-qızı, Ağaverdi-oğlu

11. İlyasov Nüşirəvan Kərim oğlu. İstifa-yoldaşı, Gülşən, Bağdagül-qızları.

12. Mahmud Əli oğlu* 1941-1945-ci illər BVM-sinin iştirakçısı

Üzün müddət rayonda müxtəlif tikinti idarələrində işləmişdir. İşğaldan əvvəl rayonda vəfat etmişdir. İlyasova Mərzə Kərim qızı-yoldaşı, Sobulu. Bəxtiyar,Yaşar*, Ixtiyar oğlanları, Rəfiqə-qızı

13. Məmmədov Həmid, Rayonda müxtəlif işlərdə işləmişdir. Tənzilə-yoldaşı, Diləfrüz, Əzizgül, Solmaz qızları, Muxtar oğlu.

14. Əsgərov İsmayıl Qasım oğlu, Rayon Rabitə qovşağında rabitə texniki vəzifəsində işləmişdir. Məleykə-yoldaşı (Boşanıb), Zəngilan şəhərindən. Günay-qızı. Pərzad -ikinci yoldaşı, Çinarə-qızı

15. Əsgərov Bəşir Qasım oğlu. Sürücü işləmişdir. Məlahət-yoldaşı, Zəngilan şəhərindən. Qasım-oğlu, Aynurə-qızı

16. İsmayılov Ələkbər Şıxəli oğlu* 1941-1945-ci illər BVM-sinin iştirakçısı. Üzün müddət Sobu kənd ibtidai məktəbinin direktoru olmuşdur. Sonralar rayon mərkəzinə köçmüş, şəhər məktəblərində müəllimlik etmişdir. İşğaldan sonra Bakı şəhərində vəfat etmişdir.

Dürdanə (Füzulidən)-yoldaşı*, müəllimə idi. Firidun, Əflatun oğlanları, Tavat, Əzəmət, Gülşən qızları.

17. İsmayılov Firidun Ələkbər oğlu, Əvvəllər Malatkeşin kənd məktəbində, sonra isə Zəngilan şəhər orta məktəbində müəllimlik etmişdir. Əsnayə-yoldaşı, Bakıdan, Yaqut, Sələnbər, Zümrüd, Firuzə qızları.

18. İsmayılov Cəlal Şıxəli oğlu* 1941-1945-ci illər BVM-sinin iştirakçısı. Üzün müddət rayonda müəllimlik etmişdir. İşğaldan əvvəl vəfat etmişdir. Mələk-yoldaşı, Nəcəflərdən

İsmayıl, Mikayıl, Ərşad oğlanları, Pərvanə, Sevda, Adilə-qızları.

19. İsmayılova Adilə Cəlal qızı, Nazim-yoldaşı, Zəngilan şəhərindən, Arzu, Gülər qızları.

20. İsmayılova Pərvanə Cəlal qızı, Əhmədov Akif Abdulla oğlu*-yoldaşı, Zəngilan şəhərindən. Rauf, Rəşad oğlanları

21. İsmayılova Sevda Cəlal qızı, Tahir yoldaşı, Füzulidən. Günay, Ceyhunə qızları.

22. İsmayılov Ərşad Cəlal oğlu, Şəfiqə yoldaşı, Mincivandan, Seymur oğlu.

23. Əhmədov Əhməd Səfəralı oğlu*, Rayonda müxtəlif iş-

lərdə işləmişdir. İşğaldan sonra Bakı şəhərində vəfat etmişdir.

Camalova Tamaşa Xurşud qızı –yoldaşı, Şamlıdan

Ələsgər, Namiq*, Mərdan-oğlanları, Əsmər-qızı.

24. Əhmədov Nemət Səfəralı oğlu*Rayonun tikinti-təmir idarələrində dülgər kimi çalışmışdır. Hafizə-yoldaşı, tibb bacısı, Zəngilan şəhərindən. Hər ikisi işğaldan sonra Bakıda vəfat etmişlər.

25. Şapı Şahverdi qızı, Həsən-yoldaşı (boşanıb) Rayonun tikinti idarələrində fəhlə kimi işləmişdir. Ata, Allahqulu-oğlanları.

26. Qəmsiyə Şahverdi qızı* Təqaüdçü. Bahar-qızı. Üzün müddət rayon Rabitə qovşağında poçtalyon olmuşdur. Baharın yoldaşı Beşdəlidəndi. Fikrət, Zərnişan-Qəmsiyənin nəvələri.

27. Adıgözəlova Minə Xansuvar qızı.* Rayonda tikinti idarəsində fəhlə kimi işləmişdir. İşğaldan sonra Bakı şəhərində vəfat etmişdir. Yoldaşı Çöpədərədən*. Kamil-oğlu

28. Hüseynov Həsən Məhərrəm oğlu (1956-2017)* Adıgözəlova Minara Xansuvar qızı-yoldaşı, Sobulu. Naibə, Nailə qızları, Tural-oğlu

29. Məmmədov Kamran İmran oğlu, Dəmiryolunda mühəndis işləmişdir. Məmmədova Xalidə Məmməd qızı –yoldaşı, Sobulu. Anar, İlqar oğlanları, Aynurə qızı.

30. Bədirova Nigar Sayıl qızı. Rayon dezinfeksiya şöbəsində işləmişdir. Zakir-yoldaşı, Qaradərədən, Kazım-oğlu, Bahar-qızı

31. Baxşəliyev Cəmil Alıqulu oğlu* Üzün müddət rayon Kommunal Müəssisələri Kombinatında, Maliyyə şöbəsində, sonralar isə Yanğından Mühafizə idarəsində sürücü olmuşdur. İşğaldan sonra Bakı şəhərində vəfat etmişdir. Mustafayeva Tamara Xurşud qızı-yoldaşı, Sobulu.

Akif, Arif-oğlanları, Sürəyya, Sahibə, Afət-qızları.

32. Quluyeva Güllü (əsil adı Şahnisə) Mürsəl qızı. Həsənov Mehti-yoldaşı, Zəngilan şəhərindən. Rayonda MTS-də traktorçu idi. Rövşən, Nəsimi oğlanları, Mətanət, Könül-qızları.

33. Kərimov Vəli* Rayon Kommunal Müəssisələri Kom-

binatında işləmişdir. Gülçöhrə-yoldaşı-*,Zəngilan şəhərindən. Akif, Asif, Arif-oğlanları.

34. Kərimli Akif Vəli oğlu, Rayon Kommunal Müəssisələri Kombinatında işləmiş, sonralar isə Rayon Könüllü Kənd «Məhsul» cəmiyyətinin sədri olmuşdur. Xudayarova Zəhra Mahmud qızı-yoldaşı, Şamlıdan, Zülfiyyə, Arzu, Sayad-qızları.

35. İsmayılova Savad Şıxəli qızı* Üzün müddət kənd mağazasında satıcı işləmişdir. Eyvazov İsrafil-yoldaşı, Kolludan. Hər ikisi işğaldan sonra Bakı şəhərində vəfat etmişdir.

36. Bədirova Mənsura Seyfulla qızı. Şəhər orta məktəbində müəllimə işləmişdir. Sədrəddin-yoldaşı (Boşanıb), Rəbənd kəndindəndir. Ruslan, Azər-oğlanları.

37. Quliyev Cəmşid Mürsəl oğlu. MTS-də traktorçu işləmişdir. Gülqədəm–yoldaşı, Bartaz kəndindəndir. Seyfulla, Sənan-oğlanları, Sədaqət, Səltənət-qızları. BAX

38. Muradova Maral Məmmədxan qızı. Evdar qadın. Mehtiyev Bəhram-yoldaşı. Seyidlər kəndindən, Bəhram işğaldan əvvəl rayonda vəfat edib.

Mətləb, Natiq, Xalid oğlanları, Reyhan-qızı.

39. Abdulla* Rayonda əvvəlcə Pirçivandakı kolxozda, sonra isə müxtəlif idarələrdə gözətçi, fəhlə işləmişdir.

Məmmədova Qızxanım Alı qızı-yoldaşı. Nurulla, Əhməd- oğlanları, Maisə, Qaratel, Mədinə, Xanım*qızları.

40. Məmmədova İsmət Alı qızı. Cəfərov Kərəm Qaraş oğlu - yoldaşı-Nəcəflərdən. Çərkəz, Bəkir,Vidadi, Vüqar oğlanları.

41. Yetər. Təqaüdçü.* Saray-qızı*

42. Quliyeva İsmət Zaman qızı. Evdar qadın. Atası Toplu, anası Sobuludur. İbadov Baloğlan-yoldaşı, Nəcəflərdən.* Eylas*, Eyvaz, Akif, Rafiq (şəhid), İbiş oğlanları Fəridə, Həcər, Vaildə, Xalidə qızları.

43. Şükür Sayad oğlu* 1941-1945-ci illər BVM-si iştirakçısı. Uzun müddət rayon (Lenin bağının, sonralar isə dağ üstü parkın gözətçisi və bağbanı olub. Tükəz-yoldaşı. Məhəmmədəli-oğlu

44. Alıqulu. Rayonun tikinti idarələridə işləmişdir. Məlahət-yoldaşı. Nüsrət, Zakir, Əlabbas, Nazim oğlanları, Şamayıl, Aidə qızları.

45. Əzət Qardaşxan qızı. Evdar qadın. Bağırov Hidayət – yoldaşı, Beşdəlidən.*Ədalət, Sabir, Zakir-oğlanları, Əsmər qızı.

46. Dünyamalıyeva Münəvvər Şəkərəli qızı. Qüdrət-yoldaşı*, Ördəklidən. Rahilə, Xatirə, Aygün, Aidə qızları, Xanoğlan, Baloğlan-oğlanları.

47. Muradov Haqverdi Xudaverdi oğlu. Xanım –yoldaşı, Sobulu. Sərvinaz, Şövkət, Kifayət, Adilə, Əsli, Gülsüm qızları, Əli, Murad oğlanları.

48. Quliyev Süleyman Zaman oğlu* Atası Toplu, anası Sobuludur. Həyat yoldaşı Minbaşıyeva Səmayə Xanlar qızı Sobuludur. Oğlanları Vaqif*, Zaman*, Arif, qızları Cəmilə, Nazlı

49. Zamanov Vaqif Süleyman oğlu*Yoldaşı Nazilə Babaylı kəndindən idi. Onların Elxan və Orxan adlı iki oğlu var.

50. Mehbaliyev Alməmməd Əli oğlu . Məmmədova Güşvər Məmmədqulu qızı-yoldaşı. Hürzad, Bənövşə, Ulduz qızları, Nubarəli, Hüseynalı, Tarməmməd, Əbdüləli oğlanları. İşğal zamanı Tarməmməd ilə qalırdılar. Yoldaşı Məmmədova Güllər Məmməd* qızı. Aysel və Məhbubə adlı iki qızı var

51. Mehbaliyev Hüseynalı Alməmməd oğlu. Yoldaşı Elza Məhəmməd qızı. Oğlanları Xəqani, Elvin, qızları Pəricahan

52. Mehbaliyev Əbdüləli Alməmməd oğlu. Yoldaşı Rahilə. Qızları Güşvər və Günel

53. Məmmədov İsfəndiyar Səməd oğlu, tikinti mühəndisi, yoldaşı Mirvari. Rüfət, Yasin oğlu, Sevda qızı.

54. Quliyev Rafiq Hüseyn oğlu oğlu Yoldaşı Sədaqət, oğlu Samir, qızı Samirə

55. Quliyev Vaqif Hüseyn oğlu oğlu Yoldaşı, oğlu Vüsal, qızı

56. Quliyeva Nazilə Hüseyn qızı Yoldaşı Vəliyev Mürsəl Müstafa oğlu İçəri Müşlan kəndindəndir. Oğlu Sahib, qızı Səbinə.

Mincivan qəsəbəsində

1. Cümşüdov Nəriman Sayıl oğlu. Mincivan qəsəbəsində dəmiryolu sahəsində işləmişdir. Zərruba-yoldaşı, Mincivandan, xalası qızı.* Sərxan, Camal, Eldəniz oğlanları, Gilə-qızı

2. Abbasov Azad Xudayar oğlu. Rusiya-yoldaşı, Barat-oğlu, Tamara, Tamella, Tahirə, Mahirə, Sahibə qızları.

3. Muradov Şəmil Məmmədxan oğlu*Mincivanda dəmiryolu sahəsində çalışmışdır. Əzimova Sənəm Fərzalı qızı-yoldaşı*, Sobudan. Şahpəri, Minayə, Kifayət, Adilə, Gözəl qızları, Yavər*, Nazim, Elsevər (I qrup Qarabağ əlili) oğlanları.

4. Əzimova Səmayə Fərzalı qızı.*Bəxtiyar*-yoldaşı, Mincivan qəsəbəsində poçta işləmişdir, Mincivandan. Əyyub, Şakir, İxtiyar oğlanları, Nərgiz, Könül qızları.

5. Bədirxanov Əsgər Qara oğlu* Dəmiryolu sistemində çalışmışdır. Gözəl*-yoldaşı, Seyidlər kəndindəndir. Fəxrəddin, Qara, Sədiyar oğlanları, Mədinə -qızı,

6. Abdullayev Abdulla Alış oğlu *.1941-1945-ci illər BVM-nin iştirakçısı

7. Oruc*. Sənubər-yoldaşı. Mehti, Məmiş, Vaqif oğlanları, Zinyət-qızı.

8. Məhərrəmov Xanış Hacı oğlu* 1941-1945-ci illər BVM-nin iştirakçısı Dəstə- birinci yoldaşı, Şəfiqə-qızı Vera-ikinci yoldaşı, Raisa-qızı, Vladimir*, Əli*-oğlanları.

9. Ağayev Ağa Hilal oğlu. Mincivanda yaşayırdı, müəllim. Telli-birinci yoldaşı* (Vəfat edib) Hilal, Habil-oğlanları, Məhsəti, Tamara-qızları.

Nüşabə-ikinci yoldaşı,* Seyidlərdən. Telli-qızı

10. Muradov Cəlal Məmmədxan oğlu.* Hacıyeva Qızılgül Ağaverdi qızı-yoldaşı, Cülara, Roza, Mirvari, Minarə qızları, Eyvaz, Məmi oğlanları.

11. İsmayılov Hidayət Süleyman oğlu.*Hürü*-birinci yol-

daşı, Şakir-oğlu, Xalidə-qızı. Cəmilə-ikinci yoldaşı*, Sərxan, İsmayıl oğlanları.

12. Əziz Rəşid oğlu. Mincivanda dəmiryolu sistemində sürücü işləyib. Əhmədova Firuzə Nuralı qızı-yoldaşı, Sobulu. Fariz, Vüqar, Qiyas oğlanları.

13. Hüseynov Nadir Xalıqverdi oğlu* Əvvəllər Sobu kəndində sovxozda, sonralar isə Mincivanda dəmiryolu sistemində sürücü işləmişdir. İşğaldan sonra Bakı şəhərində vəfat etmişdir.

Hürü-yoldaşı, Çöpədərədən, Həmid-oğlu, Aynur-qızı

14. Bədirova Durna Adıgözəl qızı*. Səməd-yoldaşı, Mincivandan. Bəxtiyar-oğlu. Uşaqları: Elxan, Sərxan, Əfqan

Məhərrəm-oğlu. Uşaqları: Faiq, Günel, Aygül.

Həqiqət-qızı. Uşaqları: Sahib, Səyyad, İzzət, Cəvahir, Musa.

Eyzangül*-qızı. Uşaqları: Mahir, Müşfiq, Günay.

15. Qəhrəmanova Xatın Məmmədqulu qızı*Məşədi İbrahim-yoldaşı, Mincivandan. Bərxudar, Alı oğlanları, Zərruba*, Ramilə, Məhruza, Xeyri qızları.

16. Alıyev Alı Yunis oğlu*Güllü-yoldaşı. Ismayıl-oğlu (vəfat edib), Nadir, Sabir-oğlanları, Himayıl, Dilqəm, Maya qızları.

17. Alıyev Əli Yunus oğlu. Mincivanda dəmiryolunda maşinist olmuşdur. Gülsüm-yoldaşı, Tahirə, Mahirə, İlhamə, Bahar, Gülnarə qızları. İra-ikinci yoldaşı, Rövşən-oğlu

18. Əhmədov Nuralı Məmmədcəfər oğlu*1941-1945-ci illər BVM-sinin iştirakçısı, I dərəcəli BVM Ordenli. İsmayılova Məstan Süleyman qızı-yoldaşı*, Sobudan. Gülalı, Hüsrət, Qüdrət, Şakir oğlanları, Firuzə, Zərifə, Vəfa qızları.

9. Babayev Rafiq Surxay oğlu* (Lehvazdan) Zinyət Yunus qızı-yoldaşı, Sobudan, Surxay, Oqtay, Cənnət oğlanları.

20. Hüseynov Kazım Haqverdi oğlu (1941-2007)* Mincivanda dəmiryolunda işləmiş, boş vaxtlarında dəmirçiliklə məşğul olmuşdur. İşğaldan sonra Bakı şəhərində vəfat etmişdir. Xudayarova Balabəyim Mahmud qızı-yoldaşı, Şamlıdan, Novruz, Nazim*, Mübariz, Zaur oğlanları, Fəridə qızı.

21. Emralıyev Məmi İldırım oğlu, Siranuş-yoldaşı. Mahmud, Zahid, Sərməs oğlanları, Zeynəb-qızı

22. Emralıyev İsmayıl İldırım oğlu, Səlbi-yoldaşı. Zaur, Aygün oğlanları, Arzu, Rəna qızları.

23. Baxşəliyeva Yeganə Bəylər qızı, Adil-yoldaşı*, Mincivandan. Elçin, Elvin oğlanları.

24. Alışova Pəri Fərzulla qızı, Bayram-yoldaşı, Mincivandan, Məzahir, Abdulla, Elbəyi oğlanları, Şahxanım qızı

25. Bədirxanov Ağalar Adıgözəl oğlu*Mincivanda kolxozda işləmişdir. İşğaldan sonra Bakı şəhərinin Qaradağ rayonu ərazisində avtomoll vurması nəticəsində həlak olmuşdur. Sucəhət-yoldaşı* Şamxal, Adıgözəl, Şükür oğlanları, Nigar, Həcər qızları. Şəfiqə-yoldaşı (İknici), Elvin, bir oğlu da var.

26. **Alıyev Xanəli Yunis oğlu.** Fəridə-yoldaşı

27. Ismayilov Süleyman Paşa oğlu. Adıgözəlova Lala Bəşir qızı-yoldaşı, Rəzdərədən. Minara, Sitara-qızları, Süleyman, Bəhram, Niftalı oğlanları.

28. Minarə Paşa qızı, Bəhmən-yoldaşı. Nazim, İlyas-oğlanları, Sevil, Sevda-qızları.

29. Xancəfər Mircəfər oğlu. Xatın-yoldaşı, Elmira-qızı, daha iki qızı, iki oğlu var

30. Məhərrəmova Şəfiqə Xanış qızı. Qibləli-yoldaşı, Beşdəlidən. Nəcibə, Xədicə, Südabə-qızları, Ibiş, Haqverdi oğlanları.

31. Sucəhət Hüseyn qızı. Fezi-yoldaşı. Əli, Vəli, Qulu, Hüseyn oğlanları, Gülüstan, Gülsüm qızları.

32. Bənövşə Həzi qızı. Əkrəm-yoldaşı, Mincivandan. Ədalət, Səxavət*, Əli, Bəxtiyar oğlanları, İmmi qızı

33. İsmayılov Süleyman Paşa oğlu, Lalə-yoldaşı. Paşa oğlu, Gülara, Afət-qızları.

34. İsmayılov Niftiyalı Paşa oğlu. Rusiyada yaşayıb, məlumat ala bilmədik.

35. İsmayılov Səfəralı Paşa oğlu, Rusiyada yaşayıb, məlumat ala bilmədik.

36. İsmayılov Bəhmən Paşa oğlu, Rusiyada yaşayıb, məlumat ala bilmədik.

37. Məmmədov Gülalı Nuralı oğlu, Mehriban Qasım qızı yoldaşı- Qıraq Müşlandan. Xəyalə-qızı, Zamiq-oğlu.

38. Məmmədov Nüsrət Nuralı oğlu, Elmira yoldaşı, Mincivandan, Vüsal oğlu, Vüsalə qızı.

39. Ağayev Hilal Ağa oğlu, yoldaşı Şanisə Mincivanlı**.** (Ağa müəllim barədə kitabda geniş məlumat verilib)

40. İsmayılov Şakir Hidayət oğlu, yoldaşı Məmmədova Şəhla Məmməd qızı Saatlıdan

41. Adıgözəlov Bəkir Bəşir oğlu, yoldaşı Məmmədova Vəfa Nurəli qızı, Mincivanlı

42. Adıgözəlov Telman Bəşir oğlu

43. Məmmədov Zakir Nuralı oğlu, yoldaşı Sevinc Murad qızı, Mincivanlı. Uşaqları

44. İsmayılov Paşa Niftiyalı oğlu, yoldaşı İsmayılova Zərif

Kollu kəndində

1. Məmmədquliyeva Bənövşə Pəhlivan qızı. Əhməd-yoldaşı, Kolludan. Gülnar, Sevil, Təranə, Validə, Xalidə, Cəmilə, Abuzər, qızları, Pərviz oğlu.

2. Məmmədquliyev Bəxtiyar Pəhlivan oğlu, Güldənə- yoldaşı, Kolludan. Ceyhun, Şamo, Emin oğlanları, Kəmalə, Gülüstan qızları.

Məlikli kəndində.

1. Şıxəliyeva Tavat Ələkbər qızı- müəllimə. Yoldaşı Balaca Məlikli kəndindəndir*, Rayon İstehlak Cəmiyyətininn qarajında müdir işləyib. Sürəyya, Cülbəniz, Könül qızları, Şahsuvar oğlu.

Zəngilan kəndində

1. Baxşəliyeva Sahibə Cəmil qızı. Şükürov Ələddin Bəylər oğlu-yoldaşı, kənd Zəngilandan.

Dəlləkli kəndində.

1. Baxşəliyev Səfiyar Bəylər oğlu (1963)-sürücü. Baxşəliyeva Rübabə Ədil qızı (1967)-yoldaşı, Sobulu. Sevil (1986), Sevic (1990), Turanə (1991) qızları, Emin oğlu (1993)

Babaylı kəndində.

1. Əzimov Yahya Xudu oğlu* Müharibə illərində Babaylı kəndinə köçmüşlər. 1941-1945-ci illər BVM-sinin iştirakçısı olub. Son illərdə uzun müddət kənd mağazasında satıcı işləmişdir. Qızlarbəyim birinci yoldaşı, Güllü*, Ağabəyim, Sona qızları. Xəlisa ikinci yoldaşı. Eyvaz, Zülfüqar, Xudu oğlanları, Nailə, İradə qızları.

2. Əzimov Usub Xudu oglu* Müharibə illərində Babaylı kəndinə köçmüşlər. Nərgiz birinci yoldaşı, Şamil, Əmir oğlanları Hürü ikinci yoldaşı. Güləndam, Sevil, Qızılgül, Minə qızları, Əmrah oğlu.

3. Güllü Yəhya qızı* Dadaş (Müəllim)-yoldaşı, Məmmədbəylidən. Abbas, Fehruz, Elman-oğlanları, Nəcibə, Nazilə, Zeynəb-qızları.

4. Qasım Əhmədxan oğlu, Səlbi yoldaşı. Qətibə, Yasəmən, Pərvanə, Günəş, Adilə qızları.

5. Səlim müəllim (anası Telli) *Məhliqa Dadaş qızı yoldaşı

Ördəkli kəndində.

1. Bədirxanov Sayıl Cümü oğlu* Müharibədən sonra Ördək-

li kəndinə köçmüşdür. 1941-1945-ci illər BVM-sinin iştirakçısı. Kolxozda traktorçuluq etmiş, işğaldan sonra 1995-ci ildə Bakı şəhərində vəfat etmişdir.

Qəhrəmanova Güldənə Məmmədqulu qızı- yoldaşı*, Sobulu.

Nəriman, Məhəmməd, Elnur (itkin) oğlanları, Nigar (Xanımqız), Gülövşə, Pəri qızları. İşğal zamanı Sayıl kişi oğlu Məhəmmədlə birgə yaşayırdı. -Bədirxanov Məhəmməd Sayıl oğlu, Yoldaşı Fəridə Abas qızı. Raziyyə qızları, Seymur, Teymur, Qəhrəman oğlanları

2. Bədirova Gülövşə Sayıl qızı, Həsənov Həsən Əli oğlu* yoldaşı-Ördəklidən. İşğaldan sonra Bakı şəhərində vəfat etmişdir. Şirxan, Şirvan oğlanları, Gültəkin, Sahilə qızları.

3. Hacıyeva Qumru Ağaverdi qızı, Şəmil-yoldaşı*, Sobulu, Qürbət-oğlu, Məhəmməd-ikinci yoldaşı, Ördəklidən, Lətif oğlu, Xəvər, Kifayət, Gülxanım qızları.

Baharlı kəndində.

1. Bədirova Pəri Sayıl qızı, Əsədov Şikar Əmir oğlu (15.07.1963)-yoldaşı, Baharlıdan, Gülşən (23.12.1990), Reyhan (20.03.1989) qızları.

Şəfibəyli kəndində.

1. İsmayılova Qəndili Səfəralı qızı, Ağakişi-yoldaşı, Şəfibəylidən. Onların üç oğlu var: Nəbi,Yusif və Misir,

-Haqverdiyev Nəbinin (1949)-uşaqları: Esmira, Səbinə, Emil, Zarina. Esmiranın uşaqları-Leyla, Lalə. Səbinənin uşaqları: Camal, Mədinə, Nicat, Emilin uşaqları:-Emilya, Rüstəm.

-Haqverdiyev Yusifin (1954) uşaqları:-Zaur, Pərvanə, Zaurun uşaqları-Qəndili, Yusif, Elmira. Pərvanənin uşaqları-Rəhim,-Nurel.

-Haqverdiyev Misirin (1959) uşaqları:-Nərminə, Şöhrət,

Ağakişi. Nərminənin uşaqları:-İsmayıl., Şöhrətin uşaqları-Hürü. Ağakişi subaydır.

Məşədi İsmayıllı kəndində.

1. Bədirova Salatın Adıgözəl qızı* Hüseyn-yoldaşı, Mədşədiismayıllıdan, Ziyadxan-oğlu, Saray-qızı

Bartaz dayanacağında.

1. Hacıyev Qələndər Ağaverdi oğlu*İşğaldan sonra Bakı şəhərində vəfat etmişdir. Fatı-yoldaşı, Bartazdan. Vaqif-oğlu, Narıngül, Bənövşə, Qızgül, Əsli, Sərfinaz qızları.

2. Muradov Sabir Məmmədxan oğlu* Sürücü. İşğaldan əvvəl rayonda vəfat etmişdir. Maral-yoldaşı, Bartazdan. Müşfiq, Məmmədxan-oğlanları, Xəyalə, Gülnarə, Könül-qızları.

Qaradərə kəndində

1. Məmmədov İmran Behbud oğlu. Sənəm –yoldaşı. Behbud, Kamil, Kamran, Qabil, Səməd, Azər –oğlanları. Elmira-qızı

2. Məmmədov Kamil İmran oğlu.

Bartaz kəndində.

1. Baxşəliyeva Humaysın Məhərrəm qızı. Yoldaşı Mədət, Bartaz kəndindəndir *
Şahmurad*, Ağa, Hacı*, Ərşad oğlanları, Təriş, Kifayət qızları.

Zərnəli kəndində

1. Qəfər Məhəmməd oğlu, Anası Əzəmət. İşğaldan sonra Bakı şəhərində vəfat etmişdir. Pərzad-yoldaşı, Məmmədbəylidən,

Fəridə qızı, Eynulla, Nazim, Mirzə, Rasim oğlu.

Şamlı kəndində.

1. İlyasov Əhməd Kərim oğlu* Müharibədən sonra Şamlı kəndinə köçmüşdür. 1941-1945-ci illər BVM-sinin iştirakçısı, İşğaldan sonra Sumqayıt şəhərində vəfat etmişdir. Şərəf-yoldaşı, Gilətağdan, Sucəhət, Kifayət, Himayət qızları, Ismayıl, Əhliman, Mikayıl* Barat* oğlanları.

2. Fezi İbad oğlu* Meşə idarəsində meşəçi olmuş, işğaldan əvvəl rayonda vəfat etmişdir. Sənəvər-yoldaşı, Şamlıdan, Baxça-anası*

3. Hüseynova Əsli ABdul qızı* Evdar qadın. İşğaldan əvvəl vəfat etmişdir. Bayram-yoldaşı. Şamlıdan, Güləbətin, Rəfiqə, Gülnarə qızları, Eynulla-oğlu

4. Xudayarov Həsən Mahmud oğlu (1938-2017)*Atası Şamlı, anası Sobuludur. Həyat yoldaşı Cümşüdova Mənsimə Seyfulla qızı (1947-1992)* Sobuludur. Evdar qadın. İşğaldan əvvəl faciəli surətdə həlak olmuşdur. Zərnigar, Filyar qızları, Əsəd*, Fərrux, Behbud* oğlanları.

5. Xudayarov Hüseyn Mahmud oğlu, Atası Şamlı, anası Sobuludur. Həyat yoldaşı Narın Vənətlidəndir. Səməd, Fərhad, Mədət, Murad oğlanları,

6. Xudayarov Süleymam Mahmud oğlu, Atası Şamlı, anası Sobuludur. Həyat yoldaşı Əmiraslanova Təzəgül Əvəz qızı Şamlıdandır. Züleyxa adlı bir qızı var.

7. Allahverdi* Xeyrənsə-yoldaşı Bartazdan, Cümşüd*, Bayram*, Tarverdi oğlanları, Əsli qızı

8. Hacıyev Cümşüd Allahverdi oğlu, Şamaxı yoldaşı. Əmir oğlu

9. Hacıyev Bayram Allahverdi oğlu*Sücahət Əhməd qızı yoldaşı, Şamlıdan. Çərkəz, Natiq, Namiq, Nazim*, Azər oğlanları.

Rəzdərə kəndində

1. Fatma Usubəli qızı, Yoldaşı-İbadulla. Yadulla, Elşən oğlanları.

2. Vəli Usubəli oğlu* İşğaldan sonra Bakı şəhərində vəfat etmişdir. Narıngül-yoldaşı, Şamlıdan, Xanım, Əyis qızları, Yusif, Sahib, Qəytəran oğlanları.

3. Bəhramov Əhməd Ata oğlu. Kolxoz və sovxozda traktorçu işləmişdir. Meyparə-yoldaşı, Rəzdərədən. Mikayıl, Əfrayıl, Ata oğlanları, Cahan, Hafizə qızları.

4. İsmayılova Tovus Süleyman qızı* Qəhrəman ana. Bəşir (Müəllim)-yoldaşı, Rəzdərədən, Aşur, Dilavər, Bəkir, Çərkəz, Telman oğlanları, Lalə, Bənövşə, Tahirə, Mirvari, Məleykə, Arifə bir qızı da var.

5. Ağaqulu-poçta işləyən.

6. Ağakişi- dükanda işləyən*

7. Cahangirova Validə Əmiraslan qızı, yoldaşı- Quliyev Xudu Həsənqulu oğlu*, Rəzdərədən, Cəmalə, Türkanə qızları, Xaliq-oğlu.

Çöpədərə kəndində

1. Hüseynov Abbas Abdul oğlu* İşğaldan sonra Bakı şəhərində vəfat etmişdir. Milayım Həsənqulu qızı-yoldaşı, Əlirza-oğlu, Adilə, Məhbubə, Arifə qızı

2. Əsgərova Solmaz Qasım qızı (01.07.1951), Cəfərquliyev Cəfərqulu Dünyamalı oğlu (10.08.1946)-yoldaşı. Çöpədərədən. Kənddə sürücü işləyib. Natiq, Namiq (1972), Rafiq (1975), Nazir (1980) oğlanları, Imarət qızı

3. Bayramova Məhruzə Mehralı qızı (10.05.1963), Quliyev Valeh Aslan oğlu* (08.04.1955-2022-İyul) –yoldaşı (Çöpədərəli)-müəllim. Simuzər (29.05.1983)-qızı, Elmir (10.04.1985), El-

min (02.09.1988) oğlu

4. Məmmədli Aygün Məmməd qızı (05.05.1965) , Müəllimə. Orucov Arif Məhərrəm oğlu (12.05.1958)-yoldaşı, Çöpədərədən., oğlu Müşfiq (Milli ordunun şəhidi 18.09.1994-), qızı Günel (11.01.1993)

5. Quliyev Soltan Nəcəfqulu oğlu (25.10.1963), yoldaşı Məmmədova Nailə Bilal qızı (20.01.1966). Övladları Seymur, Könül, Pərvər.

6. Baxşəliyeva Raya Ədil qızı (12.12.1965), Sadıqov Əli Mədət oğlu (10.01.1964)- yoldaşı Çöpədərəli. Rəfael-oğlu (1990), Elmira qızı (1998)

7. Əliyev Əsgər Həsənqulu oğlu. Atası Həsənqulu Çöpədərəli, anası Telli isə Sobuludur. Yoldaşı. Uşaqları Mədinə, Nuriyə, Ulduz

Gilətağ kəndində

Bədirova Şahzadə Bədirxan qızı* Hüseyn-yoldaşı, Gilətağdan.

Nazilə, Tamilə qızları, Rəfi, Vaqif, Həmzə, Mirseyib oğlanları.

Hacıqabul rayonunda

1. Həcər Əziz qızı * Kərim (Sobulu)-yoldaşı, Fatma, Gülxanım qızları

2. Fatma Kərim qızı Ağaqulu –yoldaşı, Həmid, Heybət, Firidun, Ağamalı oğlu, Xanım qızı

3. Gülxanım Kərim qızı, Yusif-yoldaşı, Hacıqabuldan. Rafiq, Famil, Mehti, Şamil oğlu, Həcər, Həqiqət qızı

Əli Bayramlı (indiki Şirvan) şəhərində.

1. Hacıyev Tarverdi Allahverdi oğlu, yoldaşı. Bir oğlu və bir qızı var.

2. Quliyeva Cəmilə Süleyman qızı, Yoldaşı Həmid* əslən Sobuludur, Hacıqabul rayonunda anadan olub. Oğlanları Rəşad, Elşən, qızı Fatma

Saatlı rayonunda

1. Mehbalıyeva Bənövşə Alməmməd qızı, Yoldaşı Mehbalıyev Sabir. Oğlanları Elçin, Seymur.

Bakı şəhərində.

1. Məmməədov Cəbrayıl Xanlar oğlu (1936-1998)* Dənizçi, gəmi kapitanı olmuşdur. 1998-ci ildə Bakı şəhərində vəfat etmişdir. Südabə -yoldaşı, Bakıdan, Sevda, İradə, Zülfiyyə, Ülviyyə qızı, Xanlar-oğlu

2. Məmmədov İsrafil Minbaşı oğlu* 1941-1945-ci illər BVM-nin iştirakçısı**.** Adilə -yoldaşı (boşanıb), Şükufə-qızı, bir oğlu da var. Xanım ikinci yoldaş,ı, Eldar, Elxan, Gülbala oğlanları.

3. Məmmədov Nemət Səməd oğlu* Ali təhsilli dəmiryolu mühəndisi, Sona-yoldaşı, Emil, Ramiz oğlanları, Aytən qızı. Emil İnşaat və Memarlıq İnstitutunu, Ramiz Politexnik İnstitutunu, Aytən xanım isə Tibb İnstitutunu bitirmişdir.

4. Cümşüdov Fərman Salman oğlu (1953-2008)* Tikinti mühəndisi. İşğaldan sonra Bakı şəhərində vəfat etmişdir. Şövkət Rəşid qızı (Sobulu)-yoldaşı* İşğaldan sonra Bakı şəhərində vəfat etmişdir. Anar, Vüqar, Ramil-oğlanları.

5. Dünyamalıyev Mehdi Nəbi oğlu* Ali təhsilli **t**ikinti mühəndisi. Fizzə-yoldaşı, Bartazdan. Tofiq-oğlu

6. Hüseynov Əvəz Məhərrəm oğlu (1947-)* Baxşəliyeva Qönçə Bəylər qızı-yoldaşı, Sobudan. İlqar, Vüqar, Eldar oğlanları, Sevda-qızı

7. Hüseynov Hüseyn Məhərəm oğlu(1950-2000)* Teh-

ran-yoldaşı,Yeməzli kəndindəndir. Anar-oğlu, Sevinc, Kəmalə-qızları.

8. Xəlilov Kərəm Xəlil oğlu* Valya-yoldaşı. Ruslan, Ələkbər, Namiq*-oğlanları.

9. Hüseynov İltifat Əli oğlu. Nina-yoldaşı. Gülnarə, Lada-qızları.

10. Hüseynov Fərəməz Məhərrəm oğlu. Nazilə -yoldaşı**,** Rusif, Ruslan-oğlanları.

11. Əhmədov Bayram Soltan oğlu. Akifə -yoldaşı, Nüvədidən. Vüsal-oğlu, bir oğlu da var.

12. İsmayılov İsmayıl Cəlal oğlu, Yoldaşı Xavər Cabbar qızı Ağalıdan. Alimə, Aynurə qızları.

13. Bəhramov Vahid Fərzalı oğlu* (1967-2017), (işğaldan sonra ailə həyatı qurub). Teyfə -yoldaşı, Vejnəlidən, Aysel-qızı.

14. Hüseynov Həsən Xalıqverdi oğlu (Subay**)**

15. Xəlilov Telman Xəlil oğlu

16. Xəlilov Yusif Xəlil oğlu. Kəklik-yoldaşı, Vüsalə-qızı

17. Quliyeva Nubar Mürsəl qızı. Sərvər-yoldaşı, Bakıdan

18. Hüseynova Nigar Xalıqverdi qızı, Məmmədxan -yoldaşı, Çöpədərədən. Səidə, Sevinc, Rüfanə, Səadət qızları, Babək oğlu.

19. Namaz Nəcəfalı oğlu. Baxşəliyeva Kəklik Bəylər qızı-yoldaşı, Sobudan. Xəyalə, Vüsalə qızları, Səxavət-oğlu.

20. Dünyamalıyev Tahir Mizəqulu oğlu. Kəmalə-yoldaşı, Bakıdan. Elçin- oğlu.

21. Baxşəliyev Famil Ədil oğlu. Minayə -yoldaşı, Çöpədərədən.

Aynur, Günay-qızları.

22. Xudiyev Əmir Yusif oğlu. Ağabəyim Yəhya qızı-yoldaşı. Faiq-oğlu, Təranə, Nərgiz, Kəmalə qızları.

23. Baxşəliyeva Güşvər Alıqulu qızı Qurban-yoldaşı, Ədalət-oğlu, Sədaqət, Həqiqət-qızları..

24. Baxşəliyev Mehti Bəylər oğlu,-yoldaşı

25. Rüstəm, Afərim-yoldaşı, Sabir oğlu, Adilə qızı.

26. İsmayılova Hayqanuş Şıxəli qızı* Yoldaşı- Xaməmməd, Günqışlaqdan. Səməd, Tariyel, Nurəddin oğlanları, Həqiqət, Çiçək, Şaxahan, Fəridə, Gülzar, Çülçöhrə qızları.

27. Əzimov Əliş Səfəralı oğlu **-dənizçi.** Rusiyada yaşadığından ətraflı məlumat ala bilmədik. Son məlumata görə Ukraynanın Odessa şəhərində yaşayır. Deyilənə görə dənizçidir, hətta gəmi kapitanı olub. Yoldaşı -rusdur. Bir oğlu, bir qızı var.

28. Həsənov Həzi Cəfərqulu oğlu* Dilarə-yoldaşı. (Mincivandakı İldırım bəyin qızı olub) Tariyel oğlu, Bənövşə qızı. Müşkünaz -ikinci yoldaşı, Tahir, Dadaş*, Ataş*(şəhid) oğlanları, Zənfirə qızı

29. Zərfirə Həzi qızı. Seyid Əli-yoldaşı, Məliklidən, Firəngiz-qızı.

30. Bayramov İsmayıl Mehralı oğlu, Güldənə- yoldaşı, Tərtərdən. Vüsal oğlu, Aytac qızı.

31. Bəhramov Cəbi Əmirvar oğlu, İntizar yoldaşı, Qafan şəhərindən. Nəriman, Fərid oğlanları.

32. Bəhramov Yaşar Əmirvar oğlu, Şəfiqə -yoldaşı, Goranboydan. Orxan oğlu, Günel qızı.

33. Dünyamalıyeva Elmira Mirzəqulu qızı, yoldaşı- Qasım-Nüvədili. Mirzə, Elvin oğlanları, bir qızı var.

34. Hüseynov Cavid Məhərrəm oğlu, Gülxanım –yoldaşı. Elməddin, Cavidan oğlu

35. Hüseynova Təzəgül Məhərrəm qızı, Vaqif-yoldaşı, Ucardan. Elmir, Elçin oğlu.

36. Hüseynov Yusif Məhərrəm oğlu. Nazilə-yoldaşı, Cəbrayıldan. Rusif, Ruslan oğlu.

37. Hüseynov Oruc Məhərəm oğlu, Həsənova Fatma Muxtar qızı –yoldaşı, Zəngilandan. Zamiq oğlu, Aynurə qızı.

38. Yadigar Mahmud oğlu,

39. Muradova Şahpəri* Şəmil qızı. Yoldaşı Səxavət Qüdrət oğlu Zəngilan şəhərindəndir. Övladları Namiq. Natiq

40. Muradova Minayə* Şəmil qıızı**.** Yoldaşı övladları Ramil, Xanım, Elvin.

41. Quliyeva Nazlı Süleyman qızı. Yoldaşı Təhməzov Rafiq Azad oğlu Zəngilan şəhərindəndir. Oğlu Emil.

42. Mehbalıyev Nubarəli Alməmməd oğlu Yoldaşı Qızılgül Şahsuvar qızı. Oğlanları Elnur, Azər

43. Mehbalıyeva Hürzad Alməmməd qızı Yoldaşı Gülməmmədov Ağəmməd Gülməmməd oğlu. Oğlanları Rövşən, Elxan, qızları Ramilə, Xalidə

44. Dünyamalıyev Məhəmməd Nəbi oğlu.* Yoldaşı Alışova Hürü Fərzulla qızı. Uşaqları Yavər, Mübariz, Ixtiyar adlı oğlanları, Validə adlı qızı olub.

Sumqayıt şəhərində

1. Dünyamalıyev Şakir Dünyamalı o. Əhmədova Roza Soltan qızı –yoldaşı. Ağadadaş, Dadaş oğlu, Vüsalə qızı.

2. Əhmədov İsrail Soltan oğlu, Tamara-yoldaşı, Soltan, Namiq oğlu , bir qızı da var.

3. Əhmədova Bacı Soltan qızı. Məmmədyarov Həmid-yoldaşı, Genlikdən, Zeynəb, Türkan qızları, Şəhriyar oğlu.

4. Bəhramov Zakir Əmirvar oğlu. Yoldaşı Aygün Gəyəli kəndindəndir. Könül, Jalə, Nuranə qızları**.**

5.Məmmədov Nüsrət Səməd oğlu*, texnika elmləri namizədi, yoldaşı Roza, oğlu Toğrul Azərbaycan Neft Akademiyasını, qızı Səbinə isə Azərbaycan Tibb İnstitutunu bitirib.

6. Muradova Adilə Şəmil qızı. Yoldaşı Mincivan qəsəbəsindəndir.

7. İlyasov İsmayıl Əhməd oğlu

8. Xudayarova Əsli Həbib qızı, Atası Şamlı, anası Sobuludur. Yoldaşı Əmiraslanov Əvəz Müxtar oğlu Şamlı kəndindəndir. Kərəm, Azər oğlanları, Təzəgül, Elmira, qızları

9. Xudayarov Xudayar Həbib oğlu, Atası Şamlı, anası So-

buludur. Yoldaşı Giləxanım Şamlı kəndindəndir.

10. Xudayarova Fatma Mahmud qızı, Atası Şamlı, anası Sobuludur. Yoldaşı Humay Şamlı kəndindəndir. Aydın, Azər, Ayaz oğlanları

Gəncə şəhərində

1. Reyhan. Loğman-yoldaşı. Tahir, İbrahim, Hüseyn, Kamal oğlanları, Gülxəndə qızı

2. Həsənxan. Yoldaşı Pəri. Oğlanları Əmirxan, Güləhməd, Xanəhməd

3. Güləhməd Həsənxan oğlu Rəşxəndə -yoldaşı. Bahadur oğlu, bir qızı da var

4. Əmirxan

5. Qardaşxan

6. Gülalı

Ermənistan Respublikasının Qafan şəhərində

1. Məmmədov Alməmməd Abdul oğlu* Gövhər* –yoldaşı, Əmiraslan, Nüsrət (texnika elmləri namizədi, Novruz (texnika elmləri namizədi), Gülağa oğlanları, Gülyaz (texnika elmləri doktoru), Nəcibə qızları.

2. Məhərrəmov Alməmməd Şaməmməd oğlu, Çiçək-yoldaşı. Sabir*, Nadir oğlanları, Gülüzar, Nərminə, Bənövşə qızları.

3. Məhərrəmov Hidayət Şaməmməd oğlu. Akif-oğlu

4. Məhərrəmova Gülsaba Şaməmməd qızı, Bəhmən-yoldaşı, Gığıdan. Zahid, Nizami, Bəylər oğlanları.

5. Məhərrəmova Sona Şaməmməd qızı, Balaca-yoldaşı, Sənəlidən. İskəndər oğlu, Sona, Hürü qızları.

6. Hüseynova Kəklik Əbdül qızı*, İsmayıl-yoldaşı-Cənubi Azərbaycandan. Əliyar, Davud, Əli, Osman oğlanları, Gilə, Xanım* qızları.

7. Xudaverdiyev Soltan Kərim oğlu* Məhərrəmova Bahar* Ağalar qızı-yoldaşı, Sobudan. Təranə* qızı, Yadulla, Ağaqulu*, Natiq oğlanları.

8. Çiçək Nəbinin bacısı Firəngizin qızı, Nazilə -qızı

9. Əhmədov İslam Soltan oğlu**,** Əntiqə Xəlil qızı-yoldaşı, Aydın, Sərdar oğlanları, Aytən, Sevinc qızları.

10. Xudaverdiyeva Pərzad Kərim qızı. Behbud-yoldaşı, Fərhad, Şirin, Nəsi oğlanları, Pəricahan, Gülcahan qızları.

11. Xudaverdiyeva Gülxanım Kərim qızı, İmran-yoldaşı.

Eldar, Camal oğlanları, Müşkünaz, Şölə, Tamilə, Ramilə qızları.

12. Hüseynova Pəricahan Gülməmməd qızı, Əliyar-yoldaşı.

13. Məmmədova Pərnisə Səməd qızı- Ermənistan qaçqını kimi Bakıda məskunlaşıb. Yoldaşı İsa

14. Məmmədova Mina Səməd qızı- məcburi köçkün kimi Bakıda məskunlaşıb

Ermənistan Respubklikasının Mehri rayonunun Əldərə kəndində

1. Bəhramov Əmirvar Ata oğlu* Səkinə Balaca qızı*-yoldaşı

Zakir, Cəbi, Yaşar oğlanları, Balaxanım, Elmira qızları

Moskva şəhərində

1. Şıxəliyev Əflatun Ələkbər oğlu, Paşayeva Kifayət Əziz qızı-yoldaşı, Zəngilan şəhərindən. Ələkbər-oğlu

2. Terokina Vera Vladimirovna. Anası Rayanın atası Xanış Sobuludur. Bir qızı var.

Kiyev şəhərində

1. İsmayılov Fətəli Şıxəli oğlu* Hərbi feldşer.1941-1945-ci illər BVM-sinin iştirakçısı, Larisa-yoldaşı, tibb bacısı. Anatoli*, Sergey*-oğlanları.

*** Vəfat edənlər**

Eşitdiklərimdən

Məmmədxan Muradxan oğlu əslən Tərnəvid kəndindən olsa da kolxoz qurmaq bəhanəsi ilə kəndlər birləşdirilən zaman Sobu kəndinə köçmüş və burada haqqın rəhmətinə qovuşmuşdur. Eşitdiyimiə görə haqqı ədaləti gözləyən biri idi.

Müharibə illərində o toxum səpən idi. Aclıq illəri olduğundan taxılı əkən zaman bir dəfə əlini hərləyib toxumu səpər, ikinci dəfə hərləyib ovcunu açmaz və yaxınlıqda olan qadın və uşaqların gizlincə əlinə tökərmiş. Beləliklə o aclıq illərində bəlkə də bir neçə nəfəri ölümdən qurtarıb.

***

Müharibə illərində bir nəfər oğlan qadınlara biçin zamanı yardım edərmiş. O, işə elə can yandırır ki, hamı onu sevir və razılıq edir. İşin qızğın vaxtında qadınlardan biri belə deyir:

-A bala sən ki bizə belə kömək edirsən, bax buradakı arvadların hamısının qadası, dərdi-bəlası sənin ürəyinə dəysin.

QARABAĞ MÜHARİBƏSİ ŞƏHİDLƏRİ.

Dünyamalıyev Əmir Dünyamalı oğlu

Qarabağ müharibəsi şəhidi
(15.03.1971-Qafan, Ermənistan SSR-Fevral 1994
Əbdürrəhmanlı kəndi, Füzuli rayonu)

Dünyamalıyev Əmir Dünyamalı oğlu 15 mart 1971-ci ildə Ermənistan SSR-nin Qafan şəhərində anadan olub. Qafan şəhərindəki 4 saylı şəhər azərbaycan orta məktəbinin 7 sinfini bitirib. Sonra məlum hadisələrlə əlaqədar ailəsi ilə bərabər Sobu kəndinə köçən Əmir Sobu kənd 8 məktəbini bitirdikdən sonra Zəngilan şəhərindəki 144 saylı Texniki Peşə məktəbinə qəbul olunub. O, burada traktorçuluq ixtisasına yiyələnmişdir.

18 yaşı tamam olanda Əmiri Sovet Ordusu sıralarına hərbi xidmətə çağırmışlar. O, Rusiya Federasiyasının Krasnoyarsk şəhərində ilyarım xidmət etmiş, sonra Sovet hökümətinin çöküşü səbəbindən Azərbaycana gələrək xidmətini burada davam etdirmişdir.

Milli Ordu formalaşanda ona ilk yazılanlardan olan Əmir əvvəl Sobuda, sonra isə Bartaz batalyonu tərkibində Ağbənd kəndində xidmət etmişdir. 1992-cü ilin yayında qonşu Cəbrayıl rayonu ərazisinə hayların aramsız hücumları başlandığı vaxtlar Zəngilanlı əsgərlər onlara yardım etmək üçün oraya ezam olunurlar.

Bu zaman Əmir Əsgər adlı əsgərin cəsədini döyüş meydanından çıxarmışdır.

Əmir 1993-cü ildə olan Hənd əməliyyatında da iştirak edib. Bir müddət sonra onları yenə qonşu rayona, bu dəfə Qubadlıya ezam edirlər. Orada yerli əhalinin evlərini talayıb aparmaq istəyən

hayların bir yük maşınını vurub.

Rayonun işğalından sonra Gorana toplanan Milli Ordu əsgərləri təlim məşq toplantısından sonra Horadiz ətrafında gedən döyüşlərə göndərilib. Burada olan döyüşlərdə iştirak edən Əmir 1994-cü ilin fevralında aşağı Əbdürrəhmanlı kəndi uğrunda gedən döyüşlərdə yaralanan bir əsgəri də döyüş meydanından çıxarır və özü də həlak olur. Həmin əsgəri Əmirdən əvvəl bir başqa əsgər çıxarmağa cəhd etmiş, lakin həlak olmuşdur.

Qardaşı Şirəlinin dediyinə görə iki əsgərin ölümünə səbəb olan həmin yaralı əsgər sonralar sağalmış, amma bir dəfə də olsa onları yad etməmişdir.

Subay idi. Bakı şəhərində, II Şəhidlər Xiyabanında dəfn olunub.

Əmirin atası Dünyamalı kişi Nizami rayonu ərazisində yerləşən Lal-karların internat məktəbində məskunlaşıb.

Bədirxanov Elnur Sayıl oğlu

itkin

Bədirxanov Elnur Sayıl oğlu 1973-cü ilin 16 yanvarında Ördəkli kəndində adadan olub. 1985-ci ildə Ördəkli kənd orta məktəbinin 5 sinfini bitirəndən sonra Mincivan qəsəbəsindəki 36 saylı Dəmiryolu orta məktəbində oxumağa davam etmiş, 1990-cı ildə orta məktəbi bitirdikdən sonra Bakı şəhərinə gedərək Texniki Peşə Məktəbində oxumuşdur. Bu dövrdə eyni zamanda Zəngilan şəhərindəki musiqi məktəbinin tar sinfində də oxuyurdu.

1990-cı ildə Sovet Ordusu sıralarına çağırılmış və Feodosiya (Ukrayna SSR) şəhərində Hərbi dəniz donanmasında xidmətdə olmuşdur. 1991-ci ilin noyabrında hərbi xidmətdən azad olmuş və Azərbaycana gələrək Milli Ordu sıralarında hərbi xidmətə gir-

mişdir. 1991-ci ilin noyabrın 05-də Bakının Nizami Rayon HK-dan səfərbərliyə alınaraq Tovuz rayonuna göndərilən Elnur burada bir müddət qalmış sonra Goran təlim-məşq mərkəzinə ezam olunmuşdur.

1992-ci ilin noyabrında isə Gorandakı hərbi-təlim məntəqəsindən ön cəbhəyə göndərilmişdir. Gorandan haraya, hansı bölgəyə göndərildiyi bilinmir.

Dəfələrlə qardaşları Nəriman, Məhəmməd Tovuza, Gorana getsələr də bir iz tapa blməmişlər. Bircə o məlumdur ki, Gorandan gedb, hara onu Allah bilir.

Bundan sonra Elnuru görən olmadı. Ata və anası ölənə kimi onun yolunu gözlədilər və bu dünyadan nigaran göçdülər. Elnur ailənin son beşiyi, sevimlisi idi. İtik piş şeydir. Şəhidin heç olmasa bir məzarı olur, gedib ürəyini boşaldasan. Elnurun heç bir nişanəsi qalmadı. Allah səbr versin. Sonralar şəhidlik statusu verilib.

Quliyev Ataş Həzi oğlu *((1962-1994)*

I Qarabağ müharibəsi şəhidi

Quliyev Ataş Həzi oğlu 1962-ci ilin oktyabr ayının 20-də Zəngilan rayonunun Mincivan qəsəbəsində anadan olub. 1965-ci ildə ailəsi ilə birlikdə Bakı şəhərinə köcmüşdür. Bakı şəhərinin orta məktəblərindən birində orta təhsil almışdır.

Quliyev Ataş Həzi oğlu iki il Sovet Ordusu sıralarında xidmət etmişdir. O bir müddət Bakı məişət kondisionerləri zavodunda işləyib. 1993-cu ildə Zəngilan rayonunun işğalından sonra Milli Orduya yazılan Ataş Həzi oğlu olkənin digər sərhəd rayonlarının düşməndən qorunması üçün cəbhəyə getmişdir. Onun doyüş yolu Fizuli rayonunda başladı və orada da sona çatdı.

Quliyev Ataş Həzi oğlu Fuzuli rayonunun Seyidəhmədli kəndi uğrunda gedən doyuşdə fəal istirak etmiş, elə burada da ağır yaralanmış və 1994-cü ilin fevral ayının 6-da şəhid olmusdur.

Subay olan Quliyev Ataş Həzi oğlu Bakıda Şəhidlər xiyabanında dəfn olunub.

Əliquliyev Yaqub İsrafil oğlu.

(22 Mart 1962, Qafan Ermənistan SSR- 04 Aprel 1994, Güllücə, Ağdam rayonu) I Qarabağ müharibəsi şəhidi

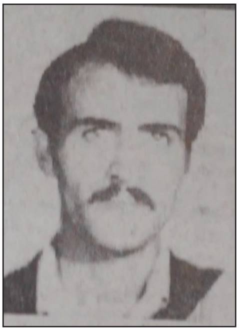

Əliquliyev Yaqub İsrafil oğlu 22 mart 1962-ci ildə Ermənistan SSR-nin Qafan şəhərində anadan olub. 1979-cu ildə Qafan şəhərindəki 4 saylı Azərbaycan orta məktəbini bitirmiş, sonra isə sürücülük kursunda oxumuşdur. Kursu bitirdikdən sonra taksidə işləmişdir. Ermənistandan azərbaycanlılar kütləvi surətdə qovulduqdan sonra o da ailəsi ilə bərabər Bakı şəhərinə gələrək orada məskunlaşmışdır. Torpaqalarımız düşmən təcavüzünə məruz qaldığı dövrdə o da Bakı şəhəri Nərimanov rayon Hərbi Komissarlığından səfərbərliyə alınmış və Ağdam rayonunda olan hərbi hissyə göndərilmişdir. Burada o Təcili Tibb xidməti batalyonunda sürücü kimi xidmətə başlamış, onlarla yaralı əsgər və zabitimizi döyüş meydanından çıxarıb lazımı ünvanlara çatdırmışdır. 1994-cü il aprelin 22-də Ağdam rayonunun Güllücə kəndində yaralıları hospitala aparan zaman top mərmisindən qəlpə yarası almış və şəhid olmuşdur.

Taborun tibb xidmət rəisi Qəmbər Hüseynovun dedikləri:

-O, çox qorxmaz, cəsarətli də dəqiq insan idi. Maşını övladı qədər istəyirdi. Yaqub mənim üçün sürücü yox, ən sədaqətli silahdaş olub. Yaqubun atası İsrafil dayının dediklərindən:

-Oğlum Yaqubun iki uşağı qalıb. Elvin və Arzu. Onlarla ürə-

yim təpər tapır. Yaqubun anası Xanım xalanın dediklərindən:

-O gedəndən gözlərim tutulub. Çox şükür ki, onun yoldaşı və uşaqları var.[1]

Bu dərdə dözməyən atası İsrafil kişi və anası Xanım da qaçıqınlıq həyatı yaşadılar və bu dünyaya əlvida dedilər.

Əliquliyev Yaqub İsrafil oğlu Bakı şəhərindəki II Şəhidlər xiyabanında dəfn olunmuşdur. Allah rəhmət eləsin.

Həyat yoldaşı Əliquliyeva Hafizə Əvəz qızı iki övladı ilə Bakı şəhəri, Pirallahı qəsəbəsində məskunlaşmışdır.

Orucov Müşfiq Arif oğlu

I Qarabağ müharibəsi şəhidi

«Vətən uğrunda» medalı ilə təltif olunub

Orucov Müşfiq Arif oğlu 18 sentyabr 1994-cü ildə Bakı şəhərində anadan olub. O, Bakıda doğulsa da əslən Zəngilan rayonundandır. 1993- cü ildə rayonun işğalından sonra Bakıda məskunlaşan gənc ailə Orucov Arif və Məmmədli Aygün Bakı şəhərində məcburi-köçkün kimi məskunlaşdırlar. Hər ikisi müəllimdi və gənc nəslin təlim-tərbiyəsi ilə məşğul idilər. Gələcək övladlaırnın da vətənə məhəbbət ruhunda tərbiyə edəcəkdilər. Fəqət.

Bakı şəhəri Xətai rayonunda məskunlaşan ailə elə burada da açılan Zəngilan məktəbində əmək fəaliyyətlərini davam etdiriblər.

Müşfiq də 2000-ci ildə 7 saylı Zəngilan orta məktəbin 1 sinfinə qəbul olundu. Məktəbi müvəffəqiyyətlə bitirən Müşfiq, 2011-ci

[1] Azərbaycan Ordusu qəzeti. 12 iyun 1997-ci il, N-23.

Qəhrəman əsgər Müşfiq və anası Aygün xanım.

ildə yüksək balla Azərbaycan Texniki Universitetinin Komputer elmləri fakültəsinə daxil oldu. Müşfiqin anası Aygün xanımın dedkləri:

-Universitetdə oxuduğu illərdə özünü çox intizamlı aparan Müşfüq həm dostlarının, həm də, ki, müəllim kollektivinin rəğbətini qazanmışdı. Dostluqda çox sədaqətli idi. Tələbəlik illərində dostları ilə Azərbaycanın rayonlarına, Türkiyəyə belə getmişdi. Hələ onlar uşaq olanda mən Müşfiqi və bacısı Güneli Azərbaycanın rayonlarına aparar, onlara vətən, torpaq sevgisi aşılardım. Uşaqlıqdan Ali məktəb qəbul olunana kimi mən onları həmişə

Şəhidlər Xiyabanına aparardım. Onlara izah etməyə çalşışardım ki, biz bu gün üçün onlara borcluyuq.

Müşfiq və bacısı Günel 2015-ci ildə Universiteti bitirdilər. Elə həmin il Müşfiqi təmtəraqla Milli Orduya yola saldıq.

Aygün xanım sözünə davam edərək deyir.

-Əsgər anası kimi daha çox sevindim, qürürlanırdım. Gəncədə, Naftalanda olanda tez-tez yanıda getdik. 2015-ci ilin sentyabrında Goranboy rayon Ağcakənddə 1 aylıq minomyotçu kursuna göndərdilər.

2016-cı ilin 03 aprelində Ağdərə rayonunun Talışkənd yüksəkliyi uğrnda gedən döyüşdə qəhrəmancasına şəhid oldu.

İndi hərdən məni qınayırlar ki, sən uşaqları Şəhidlər Xiyabanına tez-tez apardığından belə oldu. Mən bunu vətəndaşlıq borcu bilirəm və övladlarımı da vətənpərvər böyütməyə çalışırdım.

Aygün xanım həyat da, ölüm də Allahın əlindədi. O yaradıb, O, da alır. Siz elə oğlunuz kimi qəhrəman bir anasınız. Vətən isə bizim hamımızın anasıdır. Onun üçün canımız fəda.

Orucov Müşfiq Arif oğlu ölümündən sonra «Vətən uğrunda» medalı ilə təltif olunub.

Hövsan qəsəbəsində yerləşən «Dədə Qorqud» qəbristanlığında torpağa tapşırılıb, ruhuna dualar oxunub.

Qəhrəman Ordumuzun fədakarlığı ilə 2020-ci ilin 20 oktyabrında doğulduğumuz Zəngilan rayonu azad olundu. Şəhidlərimizin qanı yerdə qalmadı. Allah rəhmət eləsin, ruhları şad olsun.

Orucov Müşfiq Arif oğlunun anası Məmmədli Aygün Məmməd qızı Sobuludur.

.

Sobu kəndə ətrafında gedən döyüşlərdə şəhid olan Milli Ordu əsgərləri

Qaraşov Hüseyn Bəylər oğlu

(1953, Fərəcbəyli- 28 İyun 1993, Sobu)
Qarabağ müharibəsi şəhidi, çavuş

Qaraşov Hüseyn Bəylər oğlu** 1953-cü ildə Zəngilan rayonunun Fərəcbəyli kəndində anadan olub. Sonralar Şayıflı kəndinə köçmüşlər. 1970-ci ildə Şayıflı kənd orta məktəbini bitirmiş, sonra Sovet Ordusu sıralarında xidmətdə olmuşdur. 1987-ci ildə Ermənistanın Qafan şəhərində sürücülük peşəsinə yiyələnmiş, bir müddət orada sürücü işləmişdir. Onu müdiriyyət münaqişələr başlayanda işdən azad etmişdir. Sonra Zəngilana gəlmiş və sürücü kimi əmək fəaliyyətini davam etdirmişdir. Kəndlərimiz düşmən hücumlarına məruz qalanda o, 01 fevral 1991-ci ildə Sumqayıt şəhər Hərbi Komissarlığından Milli Ordu sıralarına daxil olmuş və 865-ci hərbi hissədə sürücü-mexanik kimi xidmət etmişdir. 1993-cü ilin 28 iyununda Sobuda olan posdan qayıdarkən avtomobilin qəzaya uğraması nəticəsində həlak olmuş və Zəngilan şəhər Şəhidlər Xiyabanında dəfn olunmuşdur. Ailəli idi, bir qızı, iki oğlu var

Qasımov Faiq Məmmədyar oğlu

(22.03.1971, Havalı-08.01.1993, Sobu)
Qarabağ müharibəsi şəhidi

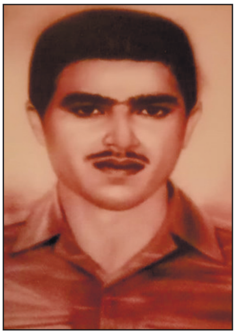

Qasımov Faiq Məmmədyar oğlu 22 mart 1971-ci ildə Zəngilan rayonunun Havalı kəndində anadan olub. Havalı kənd orta məktəbini bitirib. Sovet ordusunda qulluq edib. Sonra Milli Ordu sıralarında xidmətə keçmiş 865-ci Hərbi hissənin minomyotçusu olmuşdur. Zəngilan rayonu uğrunda gedən döyüşlərdə iştirak edib. 8 yanvar 1993-cü ildə rayonun Sobu kəndi ətrafında gedən döyüşlərdə qəhrəmancasına şəhid olub və Zəngilanda dəfn edilib.

İsmayılov Fazil İdris oğlu.

(15 İyul 1970, Mincivan- 17 Aprel 1993, Sobu)
Qarabağ müharibəsi şəhidi

İsmayılov Fazil İdris oğlu 17 aprel 1970-ci ildə Zəngilan rayonunun Mincivan qəsəbəsində anadan olub. 1985-ci ildə orta məktəbin 8-ci sinfini bitirdikdən sonra Zəngilan rayon 144 saylı TPM-nə daxil olub. 1988-ci ildə Sovet Ordusunda hərbi xidmətə çağırılıb. Hərbi xidməti başa vurduqdan sonra Milli Ordu sıralarına daxil olan Fazil Zəngilan rayonu ərazisində gedən döyüşlərdə iştirak etmiş, 17 aprel 1993-cü ildə Zəngilan rayonunun Sobu kəndi uğrunda gedən döyüşlərdə qəhrəmancasına şəhid olub. Subay idi.

İmanquliyev Şükür İmanqulu oğlu

(27.05.1969 Mincivan-29.08.1993 Sobu)

İmanquliyev Şükür İmanqulu oğlu 27 may 1969-cu ildə Zəngilan rayonunun Mincivan qəsəbəsində anadan olub. 1986-ci ildə qəsəbədəki N.Nərimanov adına orta məktəbi bitirmiş və rayon 144 saylı TPM-nə qəbul olunmuşdur. 1988-1999-ci illərdə Sovet Ordusu sıralarında xitmət etmiş, sonra orada bir müddət qalıb işləmişdir.

1992-ci ildə rayona dönən Şükür könüllü olaraq özünü müdafiə batalyonuna daxil olmuş və döyüş zonalarına yollanmışdır. 1993-cü ilin 29 avqustunda Sobu kəndi yaxınlığında düşmən əsgərləri ilə vuruşmada dörd əsgərimiz, o cümlədən də Şükür şəhid oldu. Subay idi. Zəngilan Şəhidlər Xiyabanında dəfn olunmuşdur.

Sovet Ordusu sıralarından həlak olanlardan

Əhmədov Məmmədcəfər Soltan oğlu.

Əhmədov Məmmədcəfər Soltan oğlu 1947-ci ildə Sobu kəndindən anadan olub. Sobu kənd ibtidai, sonra isə Çöpədərə kənd səkizillik məktəbini bitirib. 1965-ci ildə Sovet Ordusu sıralarında hərbi xidmətə çağrılmışdır. Əhmədov Məmmədcəfər Soltan oğlu Bakı şəhərində xidmət etdiyi dövrdə vəfat etmişdir. Onun cənazəsi kəndə gətirilmiş və orada dəfn edilmişdir. Subay idi.

KƏNDDƏN (RAYONDAN) KƏNARDA YAŞAYIB VƏFAT ETMIŞ SOBULULARDAN.

Musayev Kərəm Xəlil oğlu

Azərbaycan Neft-Kimya İnstitutunu bitirən ilk Sobulu

Musayev Kərəm Xəlil oğlu 10 iyul 1946-cı ildə Zəngilan rayonunun Sobu kəndində anadan olub. Orta məktəbi Ermənistan SSR-nin Qafan şəhərində bitirmişdir. Orta məktəbi bitirdikdən sonra M.Əzizbəyov adına Azərbaycan Neft-Kimya İnsitutuna daxil olmuş və oranı müvəffəqiyyətlə bitirmişdir. Ali məktəbi bitirdikdən sonra uzun müddət H.Z Tağıyev adına toxuculuq kombinatında işləmişdir. Müsayev Kərəm Xəlil oğlunun Ələkbər, Ruslan və Namiq adlı üç oğlu var. Ruslan Musayev ilk Sobuludur ki, Bakının «Neftçi» və eyni zamanda Azərbaycanın Milli futbol komandasında çıxış etmişdir. Namiq isə Moskvada vəfat etmişdir. Musayev Kərəm Xəlil oğlu 21 yanvar 2018-ci ildə Rusiya Federasiyasının Armavir şəhərində vəfat etmiş və orada da dəfn edilmişdir.

Xudiyev Əmir Yusif oğlu

Xudiyev Əmir Yusif oğlu 30 iyun 1933- cü ildə Zəngilan rayonunun Sobu kəndində anadan olub. 1951-ci ildə orta məktəbi birtirdikdən sonra həmin il Neft Sənayesi Nazirliyinin Bakı Neft Texnologiya Texninikumuna daxil olub.

Xud Xudiyev Əmir Yusif oğlu 1954-cü ildə Texnikumu Sənaye və Mülki inkişaf ixtisası üzrə bitirmişdir. Sonra o müxtəlif

idarələrdə bir müddət işlədikdən sonra 1967-ci ildə Azərbaycan Xalq Təsərrüfatı İnstitutunun Mühasibat uçotu fakültəsinə daxil olur.

Xudiyev Əmir Yusif oğlu 1972-ci ildə həmin ali təhsil ocağını bitirdikdən sonra Dövlət Plan Komitəsində əmək fəaliyyətni ali təhsilli mütəxəssis kimi davam etdirib. O, burada şöbə müdirinin müavini vəzifəsində uzun müddət çalışmış, 1980-ci ildə isə Bakı şəhəri 90 saylı mənzil istismar kontoruna rəis vəzifəsinə təyin olunmuşdur.

Sonrakı illərdə Xudiyev Əmir Yusif oğlu 1990-cı ildən 2009-cu ilə kimi Xəzər Dəniz Neft Donanma irdarəsinin tikinti şöbəsində baş mühəndis işləmişdir. Bura onun son iş yeri oldu.

Həyat yoldaşı Xudiyeva Ağabəyim Yəhya qızı 23 may 1946-cı idə Sobu kəndində doğulub. 1965- ci ildən Bakı şəhərində yaşayıb. Onların bir oğlu üç qızı var.

-Nərgiz Əmir qızı tibb bacısı, Faiq Əmir oğlu mühəndis, Təranə Əmir qızı mühəndis, Kəmalə Əmir qızı da mühəndisdi. Onların 9 nəvəsi 3 nəticəsi var.

Xudiyev Əmir Yusif oğlu 03 oktyabr 2009-cu ildə Bakı şəhərində vəfat etmişdir. Allah rəhmət eləsin

Cümşüdov Fərman Salman oğlu.*

Tikinti mühəndisi

(08 Yanvar 1953, Sobu- 01 İyul 2008, Bakı)

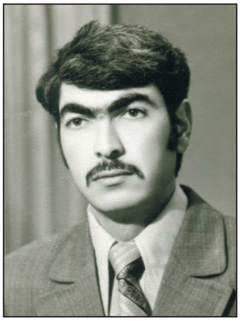

Fərman Salman oğlu Cümşüdov 1953-cü il yanvar ayınınn 08-də Sobu kəndində anadan olub. Sobu kənd ibtidai və Çöpədərə kənd səkkizillik məktəblərini bitirmiş, sonra isə Zəngilan şəhərindəki orta məktəbdə oxumuş və səkkizinci sinfi bitirmişdir. Səkizinci sinfi bitirəndən sonra Bakı şəhərinə gedərək orada tikintidə çalışmışdır. Bakı Politexnik

Texnikumunu bitirmiş, tikinti sahələrində bənna və iş icraçısı olmuşdur. 2008-ci ilin 01 iyulunda Bakı şəhərində vəfat etmişdir. Həyat yoldaşı Mustafayeva Şövkət Rəşid qızı da Sobuludu. Onların Anar, Vüqar və Ramil adlı oğlu var..

Mustafayeva Şövkət Rəşid qızı*

1957-2006)

Mustafayeva Şövkət Rəşid qızı 1957-ci ildə Sobu kəndində anadan olub. Sobu kənd məktəbində oxumuş, sonralar ailə vəziyyəti ilə əlaqədar Bakı şəhərinə köşmüşdür. Bakıda yaşadığı müddətdə bir müddət müəssisələrin birində işləmiş, ömrünün son illərini evdar qadın kimi keçirmişdir.

İşğaldan sonra 2006-cı ildə Bakı şəhərində vəfat etmişdir.

Həyat yoldaşı Cümşüdov Fərman Salman oğludu.

Hüseynov Əvəz Məhərrəm oğlu*

Çilingər. *(08 Fevral 1947, Sobu- 17 Dekabr 2002, Bakı)*

Hüseynov Əvəz Məhərrəm oğlu 1947-ci ilin 08 fevralında rayonun Sobu kəndində anadan olub. Kənd ibtidai məktəbini bitirəndən sonra qonşu Çöpədərə kənd 8-illik məktəbində oxumuşdur. Beşinci sinfi bitirəndən sonra isə təsərrüfatda valideynllərinə kömək etmişdir. Kənddə iş tapa bilməyən Əvəz Ermənistan SSR-in Mehri rayonuna getmiş bir müddət orada kolxozda işləmişdir. Yoldaşı da elə bu kənddəndir. Ailə həyatı qurandan sonra bir müddət kənddə işləmiş sonra isə Bakı şəhərinə işləməyə getmişdir. Bura-

da o Kirov adına maşınqayırma zavodunda qaynaqçı kimi əmək fəaliyyətini davam etdirmişdir. Əvəz Məhərrəm oğlu 17 dekabr 2002-ci ildə Bakı şəhərində dünyasını dəyişmişdir. Həyat yoldaşı Qönçə Bəylər qızı da Sobudandır. İki oğlu bir qızı var.

Hüseynov Hüseyn Məhərrəm oğlu*

Aşbaz. (06 Sentyabr 1951, Sobu- 23 Mart 2001, Bakı)

Hüseynov Hüseyn Məhərrəm oğlu 05 sentyabr 1951-ci ildə Sobu kəndində anadan olub. Əvvəl Sobu kənd ibtidai, sonra isə Çöpədərə kənd səkkizillik məktəbini birirmiş, 1966-ci ildə Bakı şəhərinə getmişdir. Burada Texniki Peşə məktəbini birtirən Hüseyn İctimai iaşə sistemində aşpaz kimi əmək fəaliyyətinə başlamışdır. Hüseyn Məhərrəm oğlu 2001-ci ilin 23 martında Bakıda vəfat etmişdir. Onun Sevinc, Kəmalə, adlı iki qızı, Anar adlı bir oğlu, 6 nəvəsi var. Həyat yoldaşı Tehran rayonun Yeməzli kəndindəndir.

Bəhramov Vahid Fərzəli oğlu

(1967-2017)

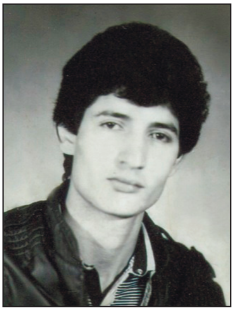

Bəhramov Vahid Fərzəlı oğlu 29 avqust 1967- ci ildə Sobu kəndində anadan olub. 1972-ci ildə Sobu kənd 8-illik məktəbini, sonra isə Qafan şəhərində axşam orta məktəbini bitirib. 1985-1987-ci illərdə Sovet Ordusunda Moskva ətrafında iki il hərbi xidmət keçmişdir. Hərbi xidmətdən qayıtdıqdan sonra Bakı şəhərində qalmış və istehsalatda çalışmışdır. İşğaldan sonra Bakı şəhərində ailə həyatı qurmuşdur. Həyat yoldaşı Teyfə xanım Vejnəli kəndindəndi. Aysel adında bir qızı var.

Bəhramov Vahid Fərzəlı oğlu 2017-ci ilin 29 iyulunda Bakı şəhərində vəfat etmişdir.

Dünyamalıyev Mehti Nəbi oğlu

Onun haqqında kitabda yazı var

Əliyeva (Adıgözəlova) Nigar Ağalar qızı

Əliyeva Nigar Ağalar qızı 4 noyabr 1960-cı ildə Mincivan kəndində anadan olub.

Onun iki oğlu, bir qızı var.

Əliyeva (Adıgözəlova) Nigar Ağalar qızı 04 iyun 2014-cü ildə Bakı şəhərində vəfat etmişdir.

Atası Bədirov Ağalar Adıgözəl oğlu Sobuludur. Mincivan qəsəbəsində yaşayırdı.

Məhərrəmova Bahar Ağalar qızı

Məhərrmova Bahar Ağalar qızı 1950-ci ildə Sobu kəndində anadan olub. İlk təhsilini Sobu kənd məktəbində almış, sonra Çöpədərə kənd 8-illik məktəbində oxumuşdur. Məktəbi bitirdikdən sonra kənddə kolxoz təsərrüfatında işləyib.

Ailə həyatı qurduqdan sonra Ermənistan SSR-nin Qafan şəhərinə köçmüşdür. 1988-ci ilə kimi orada yaşayıb.

Bahar Məhərrəmova 1988- ci ildən məcburi olaraq Sumqayıt şəhərində məskunlaşmışdır.

Həyat yoldaşı Xudaverdiyev Soltan Kərim oğlu da Sobuludu. Onların bir qızı, üç oğlu var. Hər ikisi işğaldan sonra Sumqayıt şəhərində dünyalarını dəyişmişlər.

Muradova Şahpəri Şəmil qızı

Muradova Şahpəri Şəmil qızı 1954-cü ildə Mincivan kəndində anadan olub. 1971-ci ildə Mincivan qəsəbəsində orta məktəbi bitirib. Ailə qurduqdan sonra Bakı şəhərinə köçmüşdür.

Yoldaşı Ataxanov Səxavət Qüdrət oğlu Zəngilan şəhərindəndi.

Onların Namiq və Natiq adlı iki oğlu var.

Muradova Şahpəri Şəmil qızı 2022-ci ildə dünyasını dəyişib.

Muradova Minəş Şəmil qızı

Muradova Minəş Şəmil qızı 1957-cü ildə Mincivan kəndində anadan olub. 1974-cü ildə Mincivan qəsəbəsində orta məktəbi bitirib. Ailə qurduqdan sonra Bakı şəhərinə köçmüşdür. Həyat yoldaşı əslən Cəbrayıl rayonundandır.

Onların Ramil, Xanım və Elvin adlı üç övladı var.

Muradova Minəş Şəmil qızı 2016-cı ildə Bakı şəhərində vəfat etmişdir

SADƏ PEŞƏ ADAMLARINDAN

Əhmədov Soltan Məmmədcəfər oğlu*

BVM iştirakçısı, musiqiçi və sünnətçi

Əhmədov Soltan Məmmədcəfər oğlu 1901-ci ildə Sobu kəndində anadan olub. Kənddə elə bir tədbir olmazdı ki, Soltan kişi orada iştirak etməsin. Kənddəki oğlan uşaqlarının hamısını Soltan kişi sünnət etmişdir. Bundan başqa o toylarda da toyçuluq edərdi. Onu da qeyd edim ki, elektrik musuqi alətləri çıxana qədərki dövrdə Sobulu musiqiçilər qonşu kəndlərə də dəvət olunar və yüksək səviyyədə toy aparardılar. Hətta Ermənistanın Qafan və Mehri rayonlarından da Sobu musiqiçiləri dəvət alardılar**.** Soltan kişi 1972-ci ildə Sobu kəndində vəfat etmişdir.

Onun Məmmədcəfər*, İsrail, İslam Günəş, Vaqif, Bayram, Bacı, Roza, Sevda adında 8 övladı var.

Dərzi Şıxəli*

Kəndimizdə demək olar ki, sənətlə məşğul olanlar çoxdur. Onlardan biri də Şıxəli kişi olub. Deyilənə görə Şıxəli kişi nəqliyyatıın hələ olmadığı zaman piyada olaraq Bakıya getmiş, orada bu sənəti öyrənmişdir. O, kənddə dərziliklə məşğul olurdu.

Onun üç oğlu və iki qızı var idi. Oğlanlarının biri hərbi feldşer, ikisi isə müəllim idi. Şıxəli kişinin ailəsi kənddə yeganə ziyalı ailəsi olub. Kəndin ilk ali təhsilli müəllimi də məhz onun oğlu Ələkbər idi.

Yüzə yaxın yaşı olan Şıxəli kişi ömrünün son günlərini Zəngilan qəsəbəsində keçirmiş və burada da vəfat etmişdir.

Əhmədov Mürsəl Qulu oğlu*

Kəndimizin Miçurini

Əhmədov Mürsəl Qulu oğlu 1908-ci ildə Sobu kəndində anadan olub. Kəndin ən sakit və hörmət edilən adamlarından idi. O bağçılıq sahəsində xüsusu qabiliyyətə malik biri idi. Kəndin ətrafında və meşələrdə olan peyvas (calaq edilmiş) alma və armudun demək olar ki, əksəriyyətini Mürsəl kişi peyvənd etmişdi. Vurduğu peyvəndin biri yayınmazdı. O bizim kəndin «Miçurin»i idi. Ömrünün son illərini Zəngilan şəhərində yaşamış və 1985-ci ildə burada da haqqın rəhmətinə qovuşmuşdur.

Hüseynov Xalıqverdi Haqverdi oğlu*

kəndin dəmirçisi

Hüseynov Xalıqverdi Haqverdi oğlu 21 dekabr 1934-cü ildə Sobu kəndində anadan olub. Kəndimizin ən mötəbər seyidlərindən olan seyid Mahmudun nəvəsidir. Ailənin ikinci oğlu olan Xalıqverdinin özündən böyük bir və özündən kiçik iki qardaşı da olub. Onların hamısı dəmirçiliklə çörəklərini qazanıblar. Onun dəmirçixanasına rayonun demək olar ki, bütün kəndlərindən müştərilər gələrdi. Xalıqverdi onların hamısının sifarişlərini yerinə yetirər və yola salardı.

Xalıqverdi yaxşı usta idi. Əgər fikri olsaydı elə alətlər düzəldərdi ki, illərlə işlətsən nə ağzı kəsərdən düşər, nə də ki, qırılardı. Onun 5 oğlu, iki qızı var.

O, 2014-cü ilin 31 avqustunda Bakı şəhərində vəfat etmişdir.

Hüseynov Məhərrəm Hüseyn oğlu

Hüseynov Məhərrəm Hüseyn oğlu 1891-ci ildə Sobu kəndində anadan olub. O kəndin ən sakit adamlarından biri idi. Kimsə ilə işi olmazdı. Son illərə kimi kəndin mal-qarasını otarardı. Onun evi kəndin ən hündür yerində yerləşirdi. Rayon mərkəzindən və yaxud aşağı kəndlərdən gələn maşınlar ilk dəfə onun evindən görünərdi. Onun 6 oğlu və bir qızı var idi. Həyat yoldaşı da Sobuludur. Hüseynov Məhərrəm Hüseyn oğlu 1986-cı ildə Sobu kəndində vəfat etmişdir.

Cümşüdov Nəriman Sayıl oğlu

Usta Nəriman.

Cümşüdov Nəriman Sayıl oğlu 1954-cü ilin 01 iyulunda Zəngilan rayonunun Ördəkli kəndində anadan olmuşdur. 1960-1968-ci illərdə Ördəkli kənd 8 illik məktəbində oxumuş, sonra isə Gəncə şəhərində Texniki Peşə məktəbini bitirmişdir. Məktəbi bitirdikdən sonra rayona qayıtmış və Azərittfaqın 13 saylı Tikinti-Təmir idarəsində əmək fəaliyyətinə başlamışdır. 1972-1974-cü illərdə Sovet Ordusu sıralarında xidmətdə olmuş, hərbi xidmətdən sonra Mincivan qəsəbəsinə köçmüş və Azərbaycan Dəmiryolunun hərbiləşdirilmiş mühafizə dəstəsində işə qəbul olmuşdur. Nəriman yaxşı sənətkar olmaqla bərabər həm də vətənpərvər, xalqının, elinin təəssübünü çəkən bir eloğludur. Belələrinə həyatda az-az rast gəlinir. Onun Sərxan, Camal, Eldəniz adlı üç oğlu, Gilə adlı qızı var.

Bayramov Mehralı Fərzalı oğlu
kəndin elektrik montyoru

Bayramov Mehralı Fərzalı oğlu 1932-ci ildə Sobu kəndində anadan olmuşdur. Uşaqlıq illəri ağır müharibə dövrünə təsadüf edir. Kənddəki bir çoxları kimi o da lazımı təhsil ala bilməmiş, kənddə təsərrüfatda çalışmışdır. Erkən yaşlarından ata-anasını itirmiş, əmisinin yanında böyümüşdür. Kəndimizin ən sadə adamlarından biridir.

Kənddə kolxoz təsərrüfatında çalışmış, sonralar uzun müddət kəndin elektrik montyoru olmuşdur. Mehralı Bayramovun 4 oğlu və 4 qızı var. Həyat yoldaşı da Sobudandır.

Əliquliyev Mikayıl İsrafil oğlu.
Usta Mikayıl.

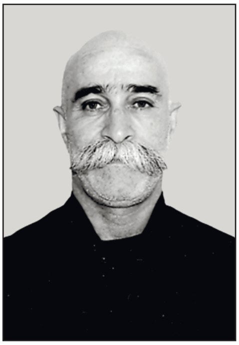

Əliquliyev Mikayıl İsrafil oğlu 22 noyabr 1955-ci ildə Ermənistan SSR-in Qafan şəhərində anadan olmuşdur. 1972-ci ildə 4 saylı Qafan şəhər Azərbaycan məktəbinin 8 sinfini bitirmiş, sonra Bakı şəhərinə gələrək Neft-Kimya Texnikumunda təhsil almışdır. 1975-1977-ci illərdə Sovet Ordusu sıralarında xidmətdə olmuşdur. Hərbi xidmətini başa vurduqdan sonra Bakı şəhərində qalaraq tikinti sahəsində əmək fəaliyyətinə başlamışdır.

Mikayılın həm gözəl xasiyyəti, həm də ki, yaxşı əl qabiliyyəti vardır.

Həsənov Muxtar Cəfər oğlu

Ilk Sobulu sürücülərdən

Həsənov Muxtar Cəfər oğlu 1930-cu ildə Sobu kəndində anadan olub. Atasını erkən itirən Muxtar Həsənov anası Pəri xala ilə birlikdə Zəngilan qəsəbəsinə köçüb. Sürücülük kursunu bitirəndən sonra uzun müddət Kommunal Müəssisələri Kombinatında sürücü işləyib.

P.S.Muxtar dayı Sobulular arasında ilk sürücülərdən sayılır. Şəhərimizdə yaşayan Sobulu ailələr yayda uşaqlarını kəndə aparardılar ki, orada dincəlsin. O vaxtlar nəqliyyat az olduğundan gediş gəliş çətin idi. Muxtar dayı da anasını yayda kəndə aparıb qoyar, hər həftənin sonunda isə onu yoluxmağa gedərdi. Bu təxminən 60-cı illərə aid olan söhbətdir. Mənim də nənəm yay ayları heyvanlarımızla bərabər kəndə gedər, orada qalardı.

Anam da hər həftənin sonunda məni nənəmi yoluxmağa göndərədi. Həftənin V günü anam deyərdi:

-Get gör Muxtar dayın bu həftə kəndə gedəcəkmi?

Deyəcəyim odur ki, Muxtar dayı bir dəfə də olsa bizi tərgidib getməzdi. Bəzən elə olardı ki (o vaxtlar Muxtar dayı sistern sürürdü) maşının üstünə 15-20 nəfər minərdi. O, kimsənin xətrinə dəyməzdi. Elini, yurdunu sevən insanlardan idi Muxtar dayı. Məni nə zaman görsəydi deyərdi: -Oxu elimizin, kəndimizin problemləri, dərd səri ilə məşğul ol.

Bildiyiniz kimi biz Sobululara Sovet höküməti Qolubunitski üsyanına görə vəzifə vermirdi. Muxtar Cəfər oğlu Həsənov 30 avqust 2008- ci ildə Bakı şəhərində vəfat etrmişdir. Asif Bağırovun dediyinə görə Muxtar dayınınn yaxşı səsi olub, el şənliklərində hərdən muğam ifa edib.

Həsənov Həzi Cəfərqulu oğlu*
şəhid atası

Həsənov Həzi Cəfərqulu oğlu 1900-cü ildə Sobu kəndində anadan olub. Sonralar bir müddət Mincivan qəsəbəsində yaşamışışdır. 70-ci illərdə Bakı şəhərinə köçən Həzi kişi burada yaşamış və 1997-ci ildə dünyasını dəyişmişdir. Həzi kişi o illərdə Sovet hökümətinin qadağan etdiyi, bu gün isə mühüm sahələrdən hesab olunan bizneslə məşğul olurmuş.

Həzi kişinin oğlu torpaqlarımızın azad olunmasında könüllü olaraq cəbhəyə getmiş və şəhid olmuşdur. Onu da əlavə edim ki, Həzi kişi Bəhramov Fərzalı Ata oğlunun dayısıdı.

Məmmədov Məmməd Alı oğlu
İlk Sobulu sürücülərdən

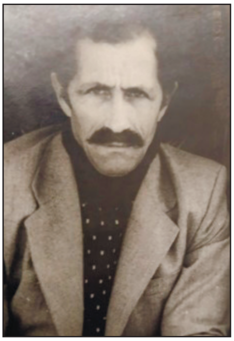

Məmmədov Məmməd Alı oğlu 1934-cü ildə Sobu kəndində anadan olub. İlk təhsilini kənd məktəbində alan Məmməd dayı sonra sürücülük kursunu bitirmişdir. İlk Sobulu sürücülərdəndi. Müharibədən sonra Pirçivan kəndinə köçmüş və köhnə Pitçivan yaşayış massivində yerləşmişlər. Məmmədov Məmməd Alı oğlu şəhərimizdə sürücü işləmiş, ömrünün son illərində isə avtobusda çalışmışdır.

Məmməd dayını ilk dəfə 1962-ci ildə görmüşdüm. O bizim yeznə Həsənlə bizə gələrdi. Onlar xala nəvəsi idilər. Bacım Mənsimənin də Həsən məhz Məmməd dayının köməyi sayəsində qaçırmışdı. Məmməd dayını sonralar Suvarma Sistemləri İdarəsində QAZ-51 markalı samosval (özüboşaldan) sürdüyünü gördüm. O,

atamla birlikdə orada işlər, onunla tez tez obyektlərə gedərdilər.

Məmmədov Məmməd Alı oğlu həm də yaxşı toybaşılıq edərdi. Onu qonşumuz Cümşüd Həsən oğlunun toyunda görmüşdüm. Hərəkətlərini, işini çox bəyəndim. Ağlıma o illərdə belə bir fikir gəldi ki, mənim də toyumda o belə iştirak eləsin. Aradan təxminən 20 il keçdi. Üzr istəyirəm 1983-cü ildə toy olanda evdə ata-anama dedim ki, Məmməd dayı toybaşı olsun. Etiraz etmədilər. Toyun şirin yerində kimsə gəlib onun qulağına nə isə dedi. Məmməd dayı tez Həsənə yaxınlşadı qolundakı qırmızını çıxarıb ona verib getdi. Maraqlandım. Məlum oldu ki, onun qohumlarından kimsə dünyasın dəyişib. Məmməd dayı elcanlı, vətənpərvər, böyüyə hörmət, kiçiyə mərhəmət edən, elini, torpağını, ailəsini sevən bir vətən oğlu idi. Asif Bağırov deyir ki, mən onunla çörək kəsmişəm. Cəsarətli, igid adama bənzəyirdi. Məsəllərdə deyildiyi kimi, sanki «qurd ürəyi yemişdi».

Məmmədov Məmməd Alı oğlu 1987-ci ilin 04 anqustunda dünyasın dəyişdi. Həmin gün Həsən Bakıdan rayona gəlirdi. Bizə gəldi, xəbəri dedik çox pis oldu. Birbaşa onlara getdik.

Məmmədov Məmməd Alı oğlunun atası Alı kişi də öz işini bilən biri idi. Yaxşı palançı idi. Sobuda, eləcə də Pirçivanda onun kimi işini bacaran ikinci biri yox idi.

Quliyev Soltan Nəcəfqulu oğlu

Həvəskar şair

Quliyev Soltan Nəcəfqulu oğlu 25 oktyabr 1963-cü ildə Zəngilan rayon Çöpədərə kəndində anadan olub. 1970-ci ildə Çöpədərə kənd 8-illik məktəbində oxumuşdur. 1978-ci ildə 8-ci sinifi bitirdikdən sonra Zəngilan şəhər orta məktəbinə daxil olmuş, orta məktəbi bitirdikdən sonra 1981-1983-cü ildə Sovet ordusu sıralarında xidmət etmişdir.

Hərbi xidmətdən sonra bir müddət kolxoz təsərüfatında gözətçi kimi əmək fəaliyyətinə başlayıb. Soltan Quliyev 1985-ci ildə Bakı Plan İqtisad Texnikumuna daxil olmuş, 1987-ci ildə texnikumu bitirmişdir. Texnikumu bitirdikdən sonra rayona qayıtmış kolxozda əmək fəaliyyətin davam etdirmişdir. 1993-cü il tarixində torpaqların işğalı səbəbindən Məcburi köçkün düşmüş, 1996-cı ilin fevral ayının 6-sından Dövlət Sosial Müdafiə Fondunun Zəngilan rayon şöbəsinə Müfəttiş vəzifəsinə qəbul olmuş, yaxşı işlədiyinə görə Fondun sədri tərəfindən Şöbə müdiri vəzifəsinə qədər yüksəlmişdir.

Soltan Nəcəfqlu oğlu Quliyev 2015-ci ildə Bakı İqtisad Universitetini bitirmişdir, hal-hazırda həmin şöbədə işləyir. Ailəlidir, 3 oğlu və 2 qızı var. Ondan bir şer nümunəsi.

Məndən küsübdü

Ədalət durma çal yanıq kərəmi
Bağbansız bağların məndən küsübdü

Zülfiyyə dilləndir səndə Dilqəmi
Sərin bulaqların məndən küsübdü

Gecələr gözümə getməyir yuxu
Dünyasın dəyişdi qaçqınlar çoxu

Fatimə oyan kəsmə şikəstə oxu
Dağda kəkliklərin məndən küsübdü

Neçə vaxdır dağlarıma köçmürəm
Əyilib bir buz suyundan içmirəm

Gedəmmirəm pirdə qurban kəsmirəm
Zəvvarsız ocaqlar məndən küsübdü

Qəmli bülbüllərin Qarabağdadır
Xan Əmimin ölməz ruhu oradadır

Rübabəm də Vətən sorağındadır
Qəmli bülbüllərin bizdən küsübdü

BİRİNCİLƏR

Sobuda hər hansı bir peşənin sənətin ilk nümayəndələrini aradım və belə bir məlumat əldə etdim. Dövrünə görə böyük kənd olsa da rayon mərkəzindən uzaqlığı səbəbindən bir də, savadsızlıq üzündən hökümət və dövlət işlərində yaxından iştirak etməmişlər. Yalnız sovet hakimiyyəti illərində onlar da sovet hökumətinin yoxsullara verdiyi hüquqlardan yararlanmağa cəhd etmişlər.

Sovet hakimiyyəti illərində kənddə doğulanlardan neçə-neçə elm, sənət adamları olmuşdur. Bu kitabda siz onlarla tanış olacaqsınız.

İsmayılova Fatma Səfəralı qızı.

İlk qadın kənd soveti sərdi.

İsmayılova Fatma (El arasında ona Sünbülü deyərdilər) Səfəralı qızı ötən əsrdə Sobu kəndində anadan olub. Onlar uç bacı idilər. Bacılar arasında Fatma həm yaşca böyük, həm də ki, savadlı idi. Həyat yoldaşı o zamanlar XDİK-da işləmişdir. Deyilənə görə Şuşalı olub.

1945-1946-ci illərdə Sobu kənd ZDS İK-nin sədri olmuşdur. Sobudan sovet orqanlarında vəzifədə olmuş ilk qadındır. Rafiq adlı bir oğlu olub. Mincivanda yaşayan Oqtay həkim onun nəvəsidir.

Məmmədov Məmməd Surxay oğlu.
Sobulu ilk sürücü, Zəngilanda ilk avtobus sürücüsü.

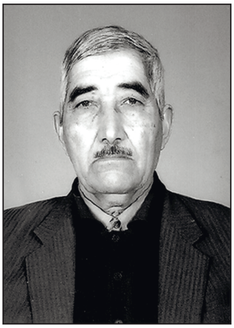

Zəngilan rayonunda «Qara Mamed» adı ilə tanınan bu adam rayonda uzun müddət avtobus və taksi sürücüsü işləmişdir. Demək olar ki, onu rayonda uşaqdan böyüyə hamı tanıyırdı. Məmmədov Məmməd Surxay oğlu 1929-cu ildə Sobu kəndində anadan olub. Bir çoxları kimi onun da atasını sovet hökuməti günahsız yerə həbs edərək qətl etmişdir. 1940-ci ildə 7 sinfi bitirəndən sonra müharibə dövründə arxa cəbhədə bir çox azyaşlılar kimi onu da kolxozda işlətmişlər. Müharibə başladığına görə təhsilini davam etdirə bilməyən Məmməd kənddə olan «Qızıl Əkinçi» kolxozunda çalışmağa davam etmişdir. Bir müddət sonra hərbi xidmətə çağrılan Məmməd hərbi xidmətdən sonra Bakı şəhərində neft mədənlərində çalışmış, sürücülük ixtisasına yiyələnmişdir.

Rayona qayıdandan sonra Məmməd dayı uzun müddət rayonda avtobus və taksidə çalışmış, əhaliyə xidmət etmişdir. Son illərdə daha doğrusu Ermənistan silahlı qüvvələrinin Zəngilana hücumları zamanı Məmməd dayı da öz yük maşını ilə Milli Orduya silah-sursat və ərzaq daşımaqla yardım etmişdir.

Zəngilanlı şair fililogiya elmləri namizədi Nəriman Əliyev vaxtı ilə Məmməd dayıya bir poema həst eləmişdi. Təəssüf ki, çox axtarsamda bu əsəri əldə edə bilmədim.

Məmməd Məmmədov işğalıdan sonra Bakı şəhərində vəfat etmişdir

Bədirxanov Sayıl Cümü oğlu*

kəndin ilk trakrorçusu,
1941-1945-ci illər müharibəsi veteranı.
II dərəcəli Böyük Vətəm Müharibəsi Ordenli. İtkin *atası*

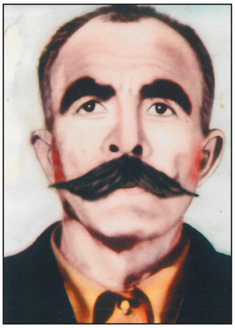

Bədirxanov Sayıl Cümü oğlu 1922-ci ildə Sobu kəndində anadan olub. Uşaqlıq dövrü sovet hakimiyyətinin ilk və çətin illərində keçdiyindən və kəndə məktəb olmadığından təhsil ala bilməmiş, ev işlərində və təsərrüfatda atasına kömək etmişdir. Onun bir yaşı olanda anası vəfat etmiş və atasının yanında böyümüşdür. 1941-ci ildə səfərbərliyə alınaraq 1941-1945-ci illər müharibəsinə göndərilmişdir. Ondan başqa daha iki qardaşı da cəbhəyə getmiş və Allahın yardımı ilə hər üçü sağ-salamat geri dönmüşlər. Müharibədən sonra kənddə qala bilməmiş və Ördəkli kəndinə köçməli olmuşdur. Sonrakı illərdə Ördəkli kəndində kolxoz təsərrüfatında çalışmış və traktorçuluq peşəsinə yiyələnmişdir. Sobunun ilk traktorçusu kimi tarixə düşüb. Kəndə ilk traktoru da o gətirib.

Sayıl Bədirxanovun üç oğlu və üç qızı olmuşdur. Son beşik olan Elnur Qarabağ müharibəsi zamanı itkin düşmüş və ondan bir xəbər çıxmadı. Sayıl əmim Elnurun yolunu gözləyə-gözləyə Bakı şəhərində yataqxanada həyata əlvida dedi.

P.S. Sayıl əmimin başına çox müsibətlər gəlmişdir. Müharibədən sonrakı illərdə kənddə əkin yerini təmizləyən zaman sahəyə od vurmuşlar. Külək nəticəsində alov şiddətlənmiş və dərədə işləyən kolxozçular təlaşa düşmüş və nəticədə Sayıl əmim istisna olmaqla hamısı tüstüdən boğulmuşlar. Sayıl əmimin də üzü müəyyən qədər yanmışdır. Bundan sonra kənddən köçməli olmuş və bir ara dəmiryolunda çalışmışdır. Onların briqadiri dağ kəndlə-

rindən birində yaşayırdı. İşçiləri özünə daş yığmağa aparır. İşçilər daş dolu yük maşının üstündə dağ kəndinə qalxarkən maşın aşmış və işçilərdən bir neçəsi ölmüşdür. Sayıl əmim də maşının altında qalmış və çox yeri əzilmişdir. Onu da ölmüş bilib gecə ikən rayon mərkəzinə gətirib Məscidin qarşısına qoymuşlar. Səhər şəhərə xəbər yayılanda anam da eşitmiş və gedib onu tanımışdır. Allahdan o ölməmiş və sağ qalmışdır. Əmimi çox sorğu suala tutsalar da hadisə barədə milisə heç nə deməmişdir.

Sobudan olan kənd ZDS İK-nin katibləri

Bədirxanov Salman Cümü oğlu*

I dərəcəli Vətən Müharibəsi Ordenli
Sobu kənd ZDS İK –nin keçmiş katibi

Bədixanov Salman Cümü oğlu 1909-cü ildə Sobu kəndində anadan olmuşdur. Bir çoxları kimi o da ömrünü Sobu kəndində keçirmiş və burada da haqqın rəhmətinə qovuşmuşdur. Salman kişinin çox gözəl xətti var idi. Onun bu xəttini görənlər düşünərdilər ki, bu xəttin sahibi bəlkə də professordur. Nə yazıq ki, bizim millət elmdən və hərbdən bir az qaçaqdır. Əgər Salman əmim Bakı şəhərinə gedib hər hansı bir ali məktəbə ərizə yazsaydı mənə elə gəlir ki, onu bu xəttinə görə istənilən ali məktəbə qəbul edərdilər. Salman kişi bir neçə il Sobu kənd sovetinin katibi işləmişdir. Onun yazdığı ərizələr daşdan keçərdi. Kimə ərizə yazmışsa demək olar ki, əksəriyyəiti öz müsbət həllini tapmışdı.

Bədirxanov Salman Cümü oğlu 1989-cu ilin 03 oktyabrında Sobu kəndində vəfat etmişdir. Onun üç oğlu, bir qızı var.

Baxşəliyev Ədil Alıqulu oğlu.*

Çopədərə kənd XDS İK -nin keçmiş katibi

Baxşəliyev Ədil Alıqulu oğlu 1936-cı ildə Sobu kəndində anadan olub. Uzun müddət kolxozda sürücü işləmişdir. O, bir neçə çağırış Çöpədərə kənd Zəhmətkeş Deputatları Soveti İcraiyyə Komitəsinin katibi işləmişdir. 1993-cü ildə rayonun işğalından sonra Bakı şəhəri, Biləcəri qəsəbəsində müvəqqəti məskunlaşmış, 14 yanvar 2007-ci ildə Bakı şəhərində vəfat etmişdir. Həyat yoldaşı Cəvahir xanım Qəhrəman anadır.

Hüseynov Haqverdi Həsənqulu oğlu.

Çopədərə kənd İcra nümayəndəsinin sabiq müavini.

1941-1945-Cİ İLLƏR MÜHARİBƏSİ İŞTİRAKÇILARINDAN.

Kəndimizdən 1941-1945-ci illər müharibəsinə gedənlərdən bəziləri müxtəlif Ordenlərlə təltif olunmuşlar. Biz onlar haqqında məlumat verməzdən əvvəl bu Ordenlər barədə qısa məlumat verəcəyik.

Böyük Vətən Müharibəsi Ordeni

Böyük Vətən Müharibəsi Ordeni 1941-1945-ci illərdə baş verən müharibə zamanı təsis olunub. Bu Orden SSRİ-nin ilk hərbi ordenidir. O eyni zamanda dərəcəsi olan ilk ordendir.

Orden 20 may 1942-ci ildə SSRİ Ali Soveti Rəyasət Heyətinin fərmanı ilə təsis edilmişdir. Müharibənin gedişində bu ordenlə 1.276.00 nəfər döyüşçü təltif olunub ki, onun da 350.000 nəfəri

I dərəcəli Vətən Müharibəsi Ordeni

II dərəcəli Vətən Müharibəsi Ordeni

Ordenin I dərəcəsini alıb.

Bu orden yeganə ordendir ki, 35 il ərzində Ordeni alan şəxs vəfat edəndən sonra ailəsində qalıb, dövlətə təhvil verilməyib. Halbuki digər ordenlər şəxsin vəfatından sonra dövlətə geri verilirdi. 1977-ci ildə isə bütün mükafatların mükafat alanın ölümündən sonra ailəsində xatirə kimi qalmasına icazə verildi.

Ordenin iki dərəcəsi var. I və II dərəcədən ibarət olan Ordenlə ilk təltif 02 iyun 1942-ci ildə olub. İlk dəfə olaraq ordenlə artilleriyaçılar təltif olunmuşdur.

Orden şəxsi döyüşçülərlə bərabər hərbi hissələrə, qoşun birləşmələrinə də verilirdi. Ordenlə kimlər və hansı hallarda təltif olunurdu. Ordenin I dərəcəsi ilə təltif olunanlar. Bir neçə qaydanı qeyd edək.

-Düşmənin mühüm hərbi bazasını dəqiq atəşlə məhv edənlər.

-4 ağır bombardmançı təyyarə vuranlar,

-5 uzaq məsəafəli bombardmançı təyyarə vuranlar,

-7 yaxın məsafəli bombardmançı təyyarə vuranlar və. s.

II dərəcəsi təltif olunurdular.

-4 ağır bombardmançı təyyarə vuranlar,

-5 uzaq məsafəli bombardmançı təyyarə vuranlar

-7 yaxın məsafəli bombardmançı təyyarə vuranlar və. s.

1985-ci ildə Böyük Vətən müharibəsində qələbənin 40 illi-

yi ilə əlaqədar xatirə hədiyyəsi olaraq bütün veteranlar da təltif olundu. Cəbhədə yaralananlar Ordenin I dərəcəsi, iştirakçılar isə II dərəcəsi ilə təltif olunmuşlar.

Ordenin tərkibi barədə .

I dərəcəli orden 585 probalı qızıldan və gümüşdən hazırlanıb. Onda qızılın miqdarı 8,329+0,379 qramdır. Gümüşün miqdarı isə 16,7564 +0,997 qram təşkil edir. Ordenin I dərəcəsinin ümumi çəkisi 32,34+1.65 qramdır.

II dərəcədə isə belədir. 0,325 qr qızıl, 24.85+1.352 qr gümüş. Ordenin II dərəcəsinin çəkisi 28.05+1.50 qramdır.

Ordenlə 4 nəfər 5 dəfə təltif olunub. Qırıcı təyyarəçi, polkovnik, Sovet İttifaqı Qəhrəmanı Fyodorov İvan Evqrafoviç ordenin I dərəcəsi ilə 4 dəfə, II dərəcəsi ilə isə bir dəfə təltif olunub.

İki nəfər 3 dəfə I dərəcə ilə 2 dəfə isə II dərəcə ilə, 4 nəfər isə 3 dəfə I dərəcə ilə, 2 dəfə II dərəcə ilə .

3 nəfər isə 4 dəfə ordenin I dərəcəsi ilə təltif olunub. 3 və 2 dəfə Ordenin I dərəcəsi ilə təlltif olunanların sayı çoxdur.

Qızıl Ulduz Ordeni

Bu orden SSRİ Mərkəzi İcraiyyə Komitəsi Rəyasət Heyətinin 06 aprel 1930-cu il tarixli qərarı ilə təsis olunub. Sonrakı illərdə onun statusunda bir neçə dəfə dəyişikliklər edilmişdir. Son dəfə 28 mart 1980-ci ildə dəyişiklik olub.

Ordenlə həm müharibə, həm də ki, quruculuq illərində SSRİ-nin müdafiəsi zamanı qəhrəmanlıq göstərənlər, eyni zamanda dövlət xadimləri də təltif olunurdu. Ordenlə Sovet Ordusu, Hərbi Dəniz Donanması, Dövlət Təhlükəsizliyi Komitəsi və Daxili İşlər orqanlarının əməkdaşları, habelə xarici vətəndaşlar da təltif olunurdu.

1944-1957-ci illərdə Ordenlə Sovet Ordusu, Hərbi Dəniz Donanması, Dövlət Təhlükəsizliyi Komitəsi və Daxili İşlər orqanlarında 15 işləyənlər də təltif olunurdular. Qərara görə 1941-1945-

ci illər müharibəsi zamanı həlak olanların ailəsinə Orden və onun vəsiqəsi təqdim olunmur.

Ordenin tərkibi gümüşdəndir. Onda 27,162+1,385 qram gümüş var. Ordenin ümumi çəkisi 33,250+1.620 qramdır.

Ordenlə 5 nəfər 6 dəfə, 15 nəfər 5 dəfə, 150 nəfər 4 dəfə, 1000 nəfər isə 3 dəfə təltif olunub.

İsmayılov Fətəli Şıxəli oğlu

Böyük Vətən Müharibəsi qəhrəmanlarından

İsmayılov Fətəli Şıxəli oğlu 1911-ci ildə Sobu kəndində anadan olub. Sovet hökumətinə qədər Sobuda məktəb olmadığından o, lazımı təhsil ala bilməmiş, kənddə valideynlərinə yardım etmişdir. Çarizm dövründə biz azərbaycanlıları hərbi xidmətə aparmırdılar, elə biz özümüz də bundan qaçardıq. Sovet hökuməti bizlərə də etibar elədi və hərbi xidmətə çağırdı. Fətəlinin də hərbi xidmət yaşı çatanda onu əsgərliyə apardılar. Əsgərlikdən sonra kəndə qayıdıb bir işin qulpundan yapışmaq istəyirdi.

Qırmızı Ulduz Ordeni

I dərəcəli BVM Ordeni

II dərəcəli BVM Ordeni

İsmayılov Fətəli Şıxəli oğlunun təltif olunduğu hərbi ordenlər.

Hərbi xidmətinin bitməsinə bir neçə ay qalmış 1941-ci ilin dəhşətli müharibəsi başlandı. Müharibə illərində tibb işçisi kimi xidmət göstərən Fətəli yüzlərlə yaralı əsgər və zabiti döyüş meydanından çıxarmış, onlara ilk tibb yardım göstərmişdir. Bu zaman özü də dəfələrlə yaralanmış, müalicə olunandan sonra yenidən cəbhəyə qayıtmışdır. Berlinə kimi gedib çıxan Fətəli İsmayılov tibb xidməti kapitanı rütbəsinə kimi yüksəlib.

Cəbhədəki qəhrəmanlığına görə ona Qırmızı Ulduz, Böyük Vətən Müharibəsi Ordeninin hər iki dərəcəsi və bir neçə medal verilmişdir.

Müharibə zamanı bir yerdə xidmət etdiyi ukraynalı qızla ailə həyatı qurmuş və müharibədən sonra onunla birlikdə Kiyev şəhərində yaşamışdır.

İsmayılov Fətəli Şıxəli oğlu 2010-cu ildə yüz yaşında vəfat etmişdir.

Baxşəliyev Bəylər Məhərrəm oğlu

*kəndimizin poçtalyonu**

I Dərəcəli Vətən Müharibəsi Ordenli.

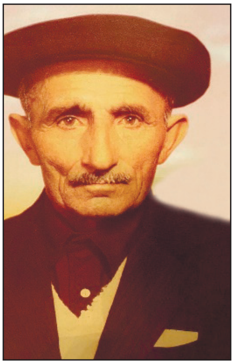

Baxşəliyev Bəylər Məhərrəm oğlu 1912-ci ildə Sobu kəndində anadan olub. Kənddə təsərrüfatla məşğul omuş, 1941-ci ildə müharibəyə göndərilmişdir. Döyüşlərin birində ağır yaralanmış və bir əlini itirmişdir. Müharibədən sonra kənddə uzun müddət poçtalyon işləyən Bəylər kişi, demək olar ki, hər gün Mincivandan qəzetləri götürərək Baharlı, Ördəkli, Qaradərə, Qaragöz, Dəlləkli, Çöpədərə kəndlərini piyada gəzərək axşam kəndə gələrdi. Ömrünün sonunu

Bakı şəhərində keçirmiş və burada da haqqın rəhmətinə qovuşmuşdur. I Dərəcəli Böyük Vətən Müharibəsi Ordeni və bir neçə medalla təltif olunmuşdur. Həyat yoldaşı Hürzad xala Sobuludur. İki oğlu, üç qızı var.

Bədirxanov Seyfulla Cümü oğlu*

I dərəcəli Vətən Müharibəsi Ordenli

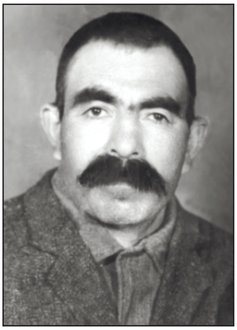

Bədirxanov Seyfulla Cümü oğlu 1923-cü ildə Sobuda anadan olub. Dörd illik kənd məktəbini bitirmiş, 1941-ci ildə 18 yaşı tamam olar-olmaz səfərbər edilib cəbhəyə göndərilmişdir. Dediyinə görə Mazdokda təlim keçdikdən sonra ön xəttə göndərilmişdir. Döyüş yolları Volqoqraddan, Odessadan, Kiyevdən keçərək Pribalktikaya kimi davam etmişdir. Pribaltikadan Almaniya ərazisinə girən qoşunların tərkibində vuruşmuş, 1945-ci ilin 24 aprelində Berlinin 14-km-liyində qolundan ağır yaralanmışdır. Altı ay hospitalda yatmış, mözüzə nəticəsində qolunu kəsməmiş, bir təhər birləşdirmişlər. 1945-ci ilin sentyabrında kəndə qayıtmışdır. 1985-ci ildə Qələbənin 40 illiyi ilə əlaqədar cəbhədə yaralandığına görə I dərəcəli Böyük Vətən Müharibəsi Ordeni və 8 medalla təltif olunmuşdur.

Onun Mənsimə (1947-1992), Filyar (1950-1959), Mənsurə, Yaqur adlı 4 qızı, Əli (Sobulu) və Davud adlı iki oğlu var.

Bədirxanov Seyfulla Cümü oğlu 1986-cı ilin aprelin 11-də vəfat etmiş, Sobu kəndində dəfn olunmuşdur.

Bədirxanov Xansuvar Adıgözəl oğlu*
Böyük Vətən Müharibəsi veteranı.
İlk Sobulu kolxoz sədri

Xansuvar Adıgözəl oğlu Bədirxanov 1906-cı ildə Sobu kəndində anadan olub. Onlar iki qardaş beş bacı olmuşlar. 1941-ci ildə səfərbərliyə alınaraq cəbhəyə göndərilmişdir. Müharibədən qayıdandan sonra kəndə kolxozda işləmiş, Sobu kəndindəki «Qızıl Əkinçi» kolxozunun sədri, olmuşdur. 16 aprel 1962-ci ildə Sobu kəndində vəfat etmiş, kənd qəbristanlığında dəfn edimişdir. Onun Əkbər adlı oğlu, Hürü*, Minə*, və Minara adlı qızları var. Yoldaşı Hüseynova Fatma Əbdül qızı da Sobuludu..

Əhmədov Nurəli Məmmədcəfər oğlu
I dərəcəli Vətən Müharibəsi Ordenli

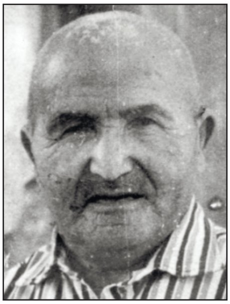

Əhmədov Nurəli Məmmədcəfər oğlu Sobu kəndində anadan olub. Kənddə kolxozda işləmişdir. 1941- ci ildə səfərbərliyə alınaraq müharibəyə göndərilmişdir. Müharibədən yaralanmış halda qayıdan Nurəli kişi kənddən evlənmiş, sonra isə Mincivan qəsəbəsinə köçmüşdür.

Orada o uzun illər qəsəbə klubunda kinomexanik kimi işləmişdir. İşğaldan sonra Bakı şəhərində məskunlaşan Nurəli kişi elə burada da haqqın rəhmətinə qovuşmuşdur.

Həyat yoldaşı İsmayılova Nəstan Süleyman qızı da Sobuludu.

Baxşəliyev Ağalar Məhərrəm oğlu

(1913-26 .02.2008) I dərəcəli Vətən Müharibəsi Ordenli

Baxşəliyev Ağalar Məhərrəm oğlu 1913-cü ildə Sobu kəndində anadan olub. Kənddə kolxoz təsrrüfatında işləmiş, eyni zamanda el şənliklərində və toylarda nağara çalmışdır. Müharibəyə göndərilmişdir. Leninqradda mühasirədə olub ayağından yaralanmışdır. Qələbədən sonra kəndə qayıtmış yenə də kolxoz təsərrüfarında işinə davam etmişdir. Ətraf kəndlərdə onu mahir nağaraçı kimi tanıyırdılar. Rayonun işğalından sonra Bakı şəhərində məskunlan Ağalar kişi 2008- ci ilin 26 fevralında elə burada da vəfat etmişdir. Onun Gövhər, Bahar və Xavər* adlı üç qızı var.

Həyat yoldaşı Təzəgül xanım əslən Ördəkli kəndindəndi.

Kənd Təsərrüfatı sahəsində çalışan və Orden alan Sobulular

Abdullayev Fərzulla Alış oğlu

«Şərəf Nişanı» Ordenli

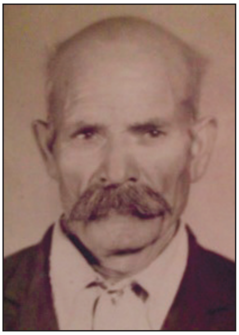

Abdullayev Fərzulla Alış oğlu 1925-ci ildə Sobu kəndində anadan olub. Uşaqlıq illəri ağır müharibə dövrünə təsadüf edib. Kənd məktəbində oxusa da sonralar təhsil ala bilməyib. Atasının vəfatından sonra anasının himayəsində böyüyüb. Hərbi xidmətdən sonra uzun illər kənddə kolxoz təsərrüfatında çalışmışdır.

Abdullayev Fərzula Alış oğlu kənd təsərrüfatı sahəsinədə göstərdiyi yüksək nailiyyətlərə görə SSRİ Ali Soveti Rəyasət Heyətinin fərmanıilə «Şərəf Nişanı» Ordeni ilə təltif olunub.

Fərzulla dayı eyni zamanda yaxşı bir usta idi. Onun meşənin sərt ağaclarından düzəltdiyi çömçə, qaşıq, tabaq, qənd qabı və s. kənddə demək olar ki, hamının evində var idi.

Əzimova Nabat Səfəralı qızı*-yoldaşı, Sobulu

Övladları: Hürü, Pəri (Mincivanda), Gülan, Aybəniz-qızları, Fərəc*, Alış, Əjdər, Nizami, Füzulu-oğlanları.

Abdullayev Fərzulla Alış oğlu işğaldan sonra Bakı şəhərinə vəfat etmişdir.

Quliyev Cəmşid Müsləl oğlu

«Şərəf Nişanı» *Ordenli*

Quliyev Cəmşid Mürsəl oğlu 01 iyun 1950-ci ildə Sobu kəndində anadan olub. Kənd ibtidai məktəbində oxyuyub sonra isə Çöpədərə kənd 8- illik məktəbiní bitirib.

Səkkizinci sinfi bitirdikdən sonra Saatlı rayonunda Texniki Peşə məktəbinƏ daxil olmuşdur. Məktəbi bitirdikdən sonra iki il Sovet Ordusu sıralarında hərbi xidmət keşmişdir. .

Cəmşid Mürsəl oğlu uzun illər rayon Kənd Texnika Təminat Birliyində traktorçu işləmişdir. Bu illər ərzində o rayonun demək olar ki, bütün kəndlərində yolların abadlaşdırılmasında, eyni zamanda kolxoz və sovxozlarda əkin sahələrinin şumlanması və s. işlərdə yaxından iştirak etmişdir.

Uzun illər səmərəli fəaliyyətinə görə SSRİ Ali Soveti Rəyasət Heyətinin fərmanı ilə «Şərəf Nişanı» Ordeni ilə təltif olunub.

Quliyev Cəmşid Mürsəl oğlu hal-hazırda Bakı şəhərində Məcburi köçkün kimi məskunlaşmışdır. Ailəlidir. Yoldaşı Gülqədəm xanımdı.

KƏNDİMİZİN ZİYALILARINDAN

Məmmədov Cəbrayıl Xanlar oğlu*

Azərbaycanın Əməkdar Nəqliyyat işçisi

Məmmədov Cəbrayıl Xanlar oğlu 12 aprel 1937-ci ildə Sobu kəndində anadan olub. Kənd ibtidai məktəbini bitirəndən sonra, bir müddət də başqa məktəbdə oxumuş, 1953-cü ildə Bakı şəhərinə gələrək dənizçilik məktəbinə daxil olmuşdur. Məktəbi bitirəndən sonra onu Xəzər dəniz neft donanması idarəsinə göndərirlər. O, burada uzun müddət çalışmış, gəmi kapitanı, sonralar isə həmin idarənin rəisi olmuşdur. Uzun müddət bu sahədə çalışdığına, neft və qaz sənayesinin inkişafındakı xidmətlərinə görə 5 noyabr 1989-cu ildə ona «**Azərbaycan SSR Əməkdar Nəqliyyat işçisi**» fəxri adı verilmişdir.

Cəbrayıl Xanlar oğlu Məmmədov 27 avqust 1998-ci ildə Bakı şəhərində vəfat etmişdir.

Abdulov Nüsrət Alməmməd oğlu.
Texnika elmləri namizədi.

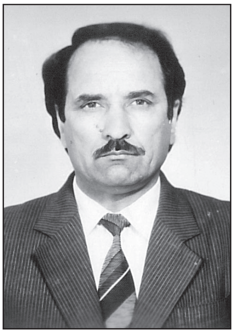

Abdulov Nüsrət Alməmməd oğlu 1942-ci ildə keçmiş Zəngəzur mahalında anadan olmuşdur. Qafan şəhərində orta məktəbi bitirdikdən sonra Azərbaycan Neft Kimya İnstitutuna daxil olmuşdur. Ali məktəbi bitirdikdən sonra Bakı Neftayırma zavodunda əmək fəaliyyətinə başlamışdır. Nüsrət müəllim texniki sahənin mütəxəssisi olmasına baxmayaraq ədəbiyyat sahəsində də uğurlar əldə edib. O, texnika elmləri namizədi, «Azərbaycanın əməkdar ixtiraçısı», «Qızıl qələm» mükafatı laueratı və c. fəxri adlara malikdir. 1970-ci ildə o «Elektrik mühərriklərinin təkrar işə buraxılma sxemi» ixtirasına görə SSRİ Xalq Təsərrüfatı Nailiyyətləri sərgisinin qızıl medalına layiq görülüb. Eə həmin ildə də o, «Neftayırma qurğularının elektrik avadanlıqlarının etibarlılığının yeni avtomatik qurğu və sistemlərin tətbiqi ilə aparılması» mövzusunda dissertasiya müdafə etmiş və texnika elmləri namizədi alimlik dərəcəsi adı almışdır.

Bir neçə şer kitabının, yüzlərlə elmi və publisistik məqalənin müəllifidir. Nüsrət Abdulovun bir rübaisini sizə təqdim edirəm:

Yakut, Kumık, Qırğız, Qaqauz, Türk , Tatar
Tuvin, Xakas, Çuvaş, Dolçan, Başqır, Özbək, Balkar,
Türkmən, Azərbaycan , Qaraçay, Uyğur, qardaş Altaylar,
Birliyə gəlsə, xöşbəxt, firavan Turan qurarlar.
Kaş sən deyən kimi ola, ay Nüsrət müəllim.

Abdullayev Novruz Alməmməd oğlu.
Texnika elmləri namizədi.

Abdullayev Novruz Alməmməd oğlu 23 mart 1947-ci ildə Qafan şəhərində anadan olmuşdur. Əslən Sobudan olan atası ötən əsrin birinci yarısında ailəsi ilə Qafan şəhərinə köçmüşdür. Orta məktəbi bitirdikdən sonra o Azərbaycan Neft Kimya İnstitutuna daxil olmuş və oranı bitirdikdən sonra Yeni Bakı Neftayırma zavodunda işə başlamışdır. 1978-ci ildə «Məlumatların avtomatlaşdırılmış emalı və idarəetmə» mövzusunda namizədlik dissertasiyası müdafiə etmişdir. 1985-ci ildə Kosmik Tədqiqatlar mərkəzində işə keçmiş, burada Tofiq İsmayılovla, Kərim Kərimovla tanış olmuş, onlarla birlikdə kosmosun tədqiqi sahəsində çalışmışdır.

Bir neçə metodik vəsaitin, onlarla elmi məqalənin müəllifidir.

Məmmədova Gülyaz Alməmməd qızı.
Texnika elmləri doktoru, profesor.

Gülyaz Alməmməd qızı Məmmədova 1953-cü ilin 16 aprelində Qafan şəhərində anadan olmuşdur. Qafan şəhərindəki Azərbaycan orta məktəbini bitirmiş, sonra isə Azərbaycan Neft Kimya İnstitutuna daxil olmuşdur. İnstitutu əla qimətlərlə bitirən Gülyaz xanım M.V.Lomonosov adına Moskva Dövlət Universitetinin aspiranturasında təhsilini artırmağa göndərilir.

1983-cü ildə «Sənaye istehsalının dəqiq olmayan modellər əsasında idarə edilməsi» mövzusunda namizədlik, 1992- ci ildə isə «Qeyri səlis mühitdə işləyən neftayırma proseslərinin iden-

tifikasiya və optimal idarə edilməsi» mövzusunda doktorluq dissertasiyası müdafiə etmişdir. Texnika elmləri doktoru, professor olan Gülyaz xanım sənaye istehsalında texnoloji proseslərin informasiya və idarəetmə sistemlərinin təhlilinin avtomatlaşdırılması üzrə ilk azərbaycanlı qadındır.

Gülyaz xanım bir neçə monoqrafiyanın, onlarla elmi əsərin müəllifidir.

Hüseynov Sofiq Kəlbi oğlu*

Iqtisad elmləri doktoru

Sofiq Kəlbi oğlu Hüseynov 1950-ci ilin 22 iyulunda Çöpədərə kəndində anadan olub. Atası Kəlbi kişi əslən Sobulu idi və sonralar Çöpədərə kəndinə köçmüş və orada yaşamışdır. Sofiq Hüseynov 1967-ci ildə Zəngilan şəhər orta məktəbini bitirmiş, elə həmin ildə də Azərbaycan Xalq Təsərrüfatı İnstitutuna daxil olmuşdur. Institutu bitirəndən sonra onu təyinatla Azərbaycan EA-nın İqtisadiyyat İnstitutuna göndərirlər. O, 1977-ci ildə namizədlik, 1988-ci ildə isə doktorluq dissertasiyası müdafiə edərək iqtisad elmləri doktoru alimlik dərəcəsi adı almışdır. 1995-ci ildə müstəqil Respublikamızın parlamentinə ilk dəfə seçilənlərdən olmuşdur. Sofiq müəllim 100-dən çox elmi məqalənin və 5 monoqrafiyanın müəllifi idi.

Sofiq Hüseynov 1997-ci ilin son günlərində ömrünün 48-ci ilində bu həyata əlvida dedi.

Xudiyev Şəmil Yusif oğlu*
Iqtisad elmləri doktoru

Xudiyev Şamil Yusif oğlu 28 dekabr 1928-ci ildə Babaylı kəndlində anadan olub.. Onun da atası Yusif kişi əslən Sobu kəndindəndir. Onun da ailəsi müəyyən səbəblər üzündən Babaylı kəndinə köçmüşdür. Məmmədbəyli kənd orta məktəbini bitirən Şamil Yusif oğlu, sonra 1944-cü ildə Azərbaycan Xalq Təsərrüfatı İnstitutuna daxil olmuşdur. İnstitutu bitirəndən sonra bir müddət Zəngilanda işləmiş, sonra Bakı şəhərinə köçmüşdür. Bakıda Azərbaycan EA-nın İqtisad İnstitutunda kiçik elmi işçi kimi əmək fəaliyyətini davam etdirən Şamil müəllim 1964-cü ildə namizədlik, 1980-ci ildə isə doktorluq dissertasiyaları müdafiə etmişdir. 10 noyabr 1989-cu ildə ona iqtisad elmləri doktoru alimlik dərəcəsi adı verilmişdir.

Şamil Yusif oğlu Xudiyev 01 avqust 1999-cu ildə Bakı şəhərində vəfat ertmişdir.

Əmirova Fəridə Şamil qızı
İqtisad elmləri namizədi

Əmirova Fəridə Şamil qızı. 1951-ci ildə Azərbaycan Respublikasının Zəngilan rayonunun Pircivan kəndində anadan olmuşdur.

1973-cü ildə D.Bünyadzadə adına Azərbaycan Xalq Təsərrüfatı İnstitutunu (indiki Azərbaycan Dövlət İqtisad Universitetini) bitirmişdir.

1973-cü ildə Az DPİ-nun “Siyasi iqtisad” kafedrasında müəllimə kimi fəaliyyətə başlamışdır.

1990-cı ildə iqtisad elmləri namizədi diplomu almışdır /RD №035899, 08.00.01/.1998-ci ildə dosentlik elmi dərəcəsi diplomunu almışdır.

19 mart 2009-cu il tarixdən (çıxarış №EC81) «İqtisadi inkişaf strategiyasının maliyyə-pul mexanizmlərinin nəzəri-metodoloji problemləri» adlı doktorluq dissertasiyası üzərində işləyir.

Azərbaycan Respublikası I qadınlar qurultayının nümayəndəsi olub. 2004-cü ildə «Xan qızı Natavan» mükafatı ilə təltif olunub.

3 tədris proqramının, 4 metodik vəsaitin, 1 kitabın müəllifidir. 80-dən çox məqalə və tezisləri, elmi konfranslarda, eləcə də beynəlxalq konfranslarda iştirak etmiş və beynəlxalq konfransın materiallarında məqalələri çap olunmuşdur.

Ailəlidir, iki övladı və iki nəvəsi var.

Məmmədov Nemət Səməd oğlu.

Azərbaycanın Fəxri Dəmiryolçusu.

Nemət Səməd oğlu Məmmədov 24 mart 1932-ci ildə Sobu kəndində anadan olub. Beşinci sinfi bitirəndən sonra müharibə başladı. Bu vaxt onların ailəsi Ermənistan SSR-in Qafan şəhərinə köçməli olur. Orta məktəbi 1949-cu ildə bitirən Nemət Gəncə dəmiryol texnikumuna daxil olur. Məktəbi bitirməmiş onu 1951-ci ildə Sovet Ordusu sıralarına çağırırlar. Nemət Məmmədov 1956-ci ilə kimi hərbi xidmətdə olur. Hərbi xidmətdən sonra maşinist kursunu bitirən Neməti Culfa lokomotiv deposuna maşinist göndərirlər.

Bir neçə il işlədikdən sonra 1966-ci ildə Rostov şəhərində olan dəmiryol institutunu bitirir. Özünü tərcübəli bir işçı kimi göstərən Nemət Məmmədovu 1976-ci ildə Culfa lokomotiv deposuna rəis təyin edirlər. Burada da bir neçə il işlədikdən sonra onu Bakı şəhərinə işə dəyişdirirlər. Bakıya gələndən sonra o Biləcəri lokomotiv deposunda rəis, təmir bazasının rəisi, Azərbaycan Dəmiryolu İdarəsində mühəndis və s. vəzifələrdə çalışmışdır. Yaxşı işinə görə ona «Azərbaycanın Fəxri Dəmiryolçusu» fəxri adı verilmişdir. (2006-cı ildə yazılıb.)

Bəhramov Fərzalı Ata oğlu.

kənd klubunun müdiri.

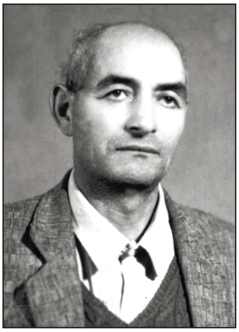

Bəhramov Fərzalı Ata oğlu 1938-ci ilin 5 mayında Zəngilan rayonunun Sobu kəndində anadan olub. 1957-ci ildə Ermənistan Respublikası Qafan rayonunun Şixavuz kənd orta məktəbini bitirmişdir. Elə həmin il onu Sav kənd klubuna müdir təyin edirlər. O burada bir qədər işlədikdən sonra hərbi xidmətə gedir.

1960-cl ildə Sobuya qayıdır. Lakin kənddə münasib iş tapa bilmədiyindən yenidən Ermənistana, bu dəfə Mehri rayonuna getməli olur. Orada o, əvvəcə Mehri rayon ZDS İK-də təlimatçı (1960-1963), sonra isə Əldərə kənd ZDS İK-nin katibi işləmişdir. 1993-cü ilin oktyabrından Bakı şəhərində məskunlaşan Fərzalı Ata oğlu 2021-ci ilin yanvarında Bakı şəhərində vəfat etmişdir.

Məmmədov Baladadaş Abdul oğlu*

Filologiya elmləri namizədi

Məmmədov Dadaş Abdul oğlu 1922-ci ildə anadan olub. Ədəbiyyatla, şerlə maraqlanan Dadaş özü də şerlər yazmışdır. O, ik şer kitabının müəllifidir. Bakı şəhərində vəfat etmişdir.

Məmmədov Nüsrət Səməd oğlu.*

texnika elmləri namizədi

Məmmədov Nüsrət Səməd oğlu Sobu kəndində anadan olmuşdur. Sonralar Ermənistanın Qafan şəhərinə köçmüşlər. Azərbaycan Politexnik İnstitutunu bitirmişdir. Texnika elmləri namizədidir. Sumqayıt şəhərində yaşamış və şəhərdəki Sənaye Universitetində dərs demişdir. Nüsrət müəllim elə bu şəhərdə də həyata əlvida etmişdir.

Piriyev Nəriman Piri oğlu.*

Texnika elmləri namizədi

Piriyev Nəriman Piri oğlu 07 avqust 1940-ci ildə Gəncə şəhərində anadan olub. Müharibədən əvvəl Sobudan bir neçə ailə Gəncə, Samux və digər şəhərlərə köçdülər. Nərimanın atası Piri də onlardan biri idi.

Orta təhsilini Gəncədə alan Nəriman Bakıya gələrək Azərbaycan Dövlət Politexnik İnstitutunu bitirmiş, sonra da şəhərdə qalaraq

müxtəlif ali məktəblərdə dərs demişdir.

Nəriman müəllim eyni zamanda dissertasiya müdafiə etmiş və texnika elmləri namizədi alimlik dərəcəsi adı almışdır.

Nəriman Piri oğlu Piriyev 1986-1990-cı illərdə Konqo Respublkasında işləmişdir. Xaricdən qayıtdıqdan sonra yenidən Politexnik İnstitutunda 1990-2005-ci illərdə dərs demiş və dosent vəzifəsi tutmuşdur.

Nəriman Piri oğlu Piriyev 17 oktyabr 2005-ci ildə vəfat etmişdir.

Cahangirov Əmiraslan Məlik oğlu*

Sobulu ilk mühasib

Cahangirov Əmiraslan Məlik oğlu 1928-ci ildə Sobu kəndində anadan olub. Bir çoxları kimi sovet hökuməti onun da ailəsinə zərər vurmuş, erkən yaşlarından atasından ayrı düşmüş, anasının yanında böyümüşdür. Çox çətinliklə oxumuş və Sobulullar arasında ilk mühasib peşəsinə yiyələnmişdir.

1961-ci ildə Bakı Maliyyə-kredit Texnikumunu bitirmiş, uzun müddət Zəngilan şəhərində yaşamış, Kino idarəsində, Mədəniyyət şöbəsində və Kommunal müəssisələri kombinatında baş mühasib, Rayon İstehlak Cəmiyyətimndə isə mühasib işləmişdir.

Çox vətənpərvər, el qeyrəti çəkən kişilərdəin idi. 1987-ci ildə Zəngilan şəhərində vəfat etmişdir. Allah rəhmət eləsin.

Yaxşı işinə və arxa cəbhədəki fəaliyyətinə görə «Rəşadətli əməyə görə» və «Lenin yubiley medalı» ilə təltif olunub.

Həyat yoldaşı Gülzar Zəngilan şəhərindəndir. Onların Fəxrəddin, Nurəddin adlı iki oğlu, Validə adlı qızları var.

P.S. 1983-cü ilin payızı, üzr istəyirəm oxuculardan mənim toyum olan gün idi. Gəlin gətirmək üçün maşın axtarırdıq. Cə-

misi bir «Juqulii»miz var idi ki, o da qohumlardan idi. Qalan miniyimiz yük maşınları idi. Sobudan gəlin gətirməyə gedirdik. Evdən çıxmaq ərəfəsində idik ki, bir də gördüm ki, Fəxrəddin öz «Juqulii» markalı minik maşını ilə gəldi və dedi:

-Mən də sizinlə kəndə gedəcəyəm.

Bizimlə bərabər getdi, bütün əziyyətlərə qatlandı, qayıdıb gələndə də ona pul təklif elədilər, almadı. Bu məsələ belə də qaldı. Fəxrəddinin bura necə gəldiyinin səbəbini bilmədik.

Düz 30 il sonra Fəxrəddindən Əmiraslan dayı barədə bəzi məlumatlar alarkən birdən o dedi:

-Sənin toyun olan günün tezdəni papam (onlar atalarına belə müraciət edərdilər-Ə.S) dedi ki, dur maşını min get Sefinin və Şüşənin oğlunun toyuna.

Bax Əmiraslan dayı belə elcanlı bir insan idi. Təəssüflər olsun ki, belələrinə az-az rast gəlirik. Əslində bizim hamımız bir-birimizə belə münasibət göstərməliyik.

İsmayılov Ələkbər Şıxəli oğlu.*

Sobulu ilk ali təhsilli müəllim

İsmayılov Ələkbər Şıxəli oğlu 1921-ci ildə Sobu kəndində anadan olub. Sobulular arasında ilk ali təhsilli müəllim diplomunu o almışdır. Zəngilan kənd orta məktəbini bitirmiş, sonra Füzuli (keçmiş Qaryagin) şəhərindəki Pedaqoji Texnikuma daxil olmuşdur. Texnikumu biridikdən sonra kəndə qayıdaraq müəllimlik etmişdir. Bir müddət sonra başlanan BVM zamanı kənd məktəblərində müəllimə ciddi tələbat olsa da onu da bir çoxları kimi səfərbərliyə alaraq cəbhəyə göndərmişlər. Müharibədən qayıtdıqdan sonra rayonun Sobu, Ördəkli, Çöpədərə, Bartaz, kənd Zəngilan məktəblərində müəllim, direkror olmuş, sonralar uzun müddət Sobu

kənd məktəbinin direktoru işləmişdir. Sonralar o, Azərbaycan Dövlət Pedaqoji İnstitutunun Coğrafiya fakültəsini qiyabi bitirmişdir. Müəyyən səbəblər üzündən Zəngilan şəhərinə köçmüş, və əmək fəaliyyətini burada davam etdirmişdir. Ələkbər müəllim təhsil sahəsindəki səmərəli fəaliyyətinə görə «Qabaqcıl maarif işçisi» döş nuşanı ilə təltif edilmişdir.

Rayonun işğalından sonra Bakı şəhərində məskunlaşan Ələkbər müəllim 2008-ci ilin 28 iyulunda elə bu şəhərdə də həyata əlvida dedi. Bakı şəhəri, Qaraçuxur qəsəbəsindəki qəbristanlıqda dəfn edilmişdir. 1[1].

Cümşüdov Süleyman Salman oğlu.

ADU-nu bitirən ilk Sobulu.

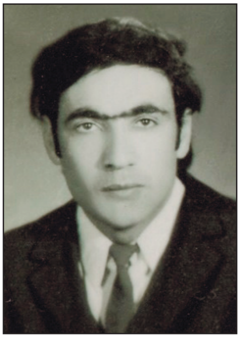

Cümşüdov Süleyman Salman oğlu 12 sentyabr 1947-ci ildə Sobu kəndində anadan olmuşdur. Əvvəlcə kənd ibtidai məktəbini, sonra isə Çöpədərə kənd 8-illik məktəblərini birtirmişdir. Cümşüdov Süleyman Salman oğlu sonra təhsilini Mincivan qəsəbəsindəki 36 saylı Dəmiryolu orta məktəbində davam etdirmiş və həmin məktəbin 11-ci sinfini bitirmişdir.

Cümşüdov Süleyman Salman oğlu orta məktəbi bitirdikdən sonra 1967-1968-ci illərdə bir il Sovet Ordusu sıralarında xidmətdə olmuşdur. Hərbi xidmətini başa vurduqdan sonra Cümşüdov Süleyman Salman oğlu 1969-cu ildə Azərbaycan Dövlət Universitetinin biologiya fakültəsində daxil olmuşdur. Universiteti əyani bitirəndən sonra bir il Bartaz dayanacağındakı 8-illik məktəbdə əmək fəaliyyətinə başlayan Cümşüdov Süleyman Salman oğlu burada bir müddət işlədikdən sonra 1975-1976-cı tədris ilində

[1] Tarverdi Abbasov. Zəngilanın Bartaz kəndi və onun 100 yaşlı məktəbi. Bakı-2002. 376 s. Əkizlər nəşriyyatı. s.146-148.

onu 8-illik məktəbə çevrilən Sobu kənd məktəbinə direktor təyin etmişlər.

1993-cü ildən rayonun işğalından sonra Bakı şəhərində məskunlaşan Süleyman müəllim uzun müddət kimya-biologiya təmayüllü məktəbdə biologiya müəllimi, metodist müəllim işləmişdr. Hazırlaşdırdığı uşaqların əksəriyyəti ölkənin müxtəlif ali məktəblərinə yüksək balla daxil olmuşlar.

Həyat yoldaşı Kübra Heydərqulu qızı da müəllimədir. Cümşüdov Süleyman Salman oğlu hal- hazırda Bakı şəhərində yaşayırlar.

Süleyman müəllinin iki oğlu bir qızı var. Övladlarının üçü də ali təhsil almışdır.

Həsənov Əsəd Həsən oğlu.

İlk Sobulu həkim, Tibb xidməti mayoru

Həsənov Əsəd Həsən oğlu 1955-ci ildə Zəngilan rayonunun Mincivan qəsəbəsində anadan olmuşdur. 1962-1972-ci illərdə Mincivan qəsəbə orta məktəbində oxumuşdur.

1973-cü ildə Azərbaycan Dövlət Tibb İnstitutuna daxil olan Əsəd 1979-cu ildə ali məktəbi bitirmiş və Biləcəri qəsəbəsindəki Dəmiryolu xəstəxanasında həkim kimi əmək fəaliyyətinə başlamışdır. Bir müddət burada işlədikdən sonra onu Dəvəçi rayon dəmiryolu xəstəxanasına göndərirlər. Burada o 6 ay poliklinikanın uşaq şöbəsi və xəstəxananın baş həkimi vəzifəsində çalışmış, 1985-ci ildə isə Zəngilana qayıdaraq Mincivan dəmiryolu xəstəxanasında işinə davam etmişdir.

Ermənistan Silahlı qüvvələrinin Azərbaycan torpaqlarına hücumundan sonra Azərbaycan Silahlı qüvvələrinə xidmətə keçən Əsəd həkim Zəngilan, Cəbrayıl, Füzuli, Kəlbəcər, Tovuz və Qazax bölgələrində xidmət etmişdir. Azərbaycan Respublika-

sının Silahlı qüvvələrinin hərbi təhsil müəssisəsində poliklinika və tibb xidmət rəisi kimi xidmətini davm etdirmişdir.

2009-cu ildə ordudan tərxis olunmuşdur. Silahlı Qüvvələrin yubiley, I və II dərəcəli qüsursuz xidmətə görə medallarrı ilə təltif olunub. Ailəlidir üç övladı var. Tibb xidməti mayorudur.

Həsənov Məhərrəm Həsən oğlu.
coğrafiya elmləri namizədi.

Məhərrəm Səməd oğlu Həsənov 26 avqust 1954-cü ildə Mincivan qəsəbəsində anadan olmuşdur. Anası Sobuludur. 1971-ci ildə Mincivan qəsəbə 36 saylı dəmiryolu orta məktəbini bitirmiş, həmin ildə də o vaxtkı V.İ.Lenin adına Azərbaycan Dövlət Pedaqoji İnstitutunun Coğrafiya fakültəsinə daxil olmuşdur. Ali məktəbi bitirəndən sonra bir müddət Zəngilanda müəllimlik etmiş, sonra yenidən Bakı şəhərinə qayıdaraq Azərbaycan EA Coğrafiya İnstitutunun aspiranturasına qəbul olunmuşdur. 1984-cü ildə dissertasiya müdafiə edərək coğrafiya elmləri namizədi alimlik dərəcəsi adı almışdır. Məhərrəm Həsənov 50-yə yaxın elmi və elmi kütləvi məqalələrin müəllifidir.

Məhərrəm Həsən oğlu Həsənov 2021-ci ildə Bakı şəhərində vəfat etmişdir.

Bədirxanova Mənsurə Seyfulla qızı

ADU-nu bitirən ilk Sobulu qadın

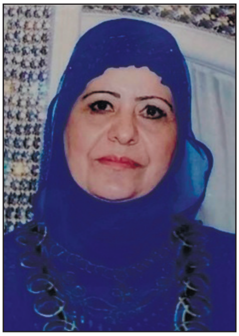

Bədirxanova Mənsurə Seyfulla qızı 27 iyul 1957-ci ildə Zəngilan qəsəbəsində anadan olmuşdur. 1964-1974-cü illərdə 1 saylı şəhər orta məktəbində oxumuşdur. Orta məktəbi bitirdikdən sonra istehsalatda çalışmış, qiyabi olaraq Azərbaycan Dövlət Universitetinin filologiya fakültəsini bitirmişdir. Ali məktəbi bitirdikdən sonra Zəngilan şəhərində müəllmə işləmişdir. 1993-cü ildə rayonun işğalından sonra Bakı şəhərində məcburi köçkün kimi müvəqqəti məskunlaşmışdır. İki oğlu var.

Bəhramov Cəbi Əmirvar oğlu.

tarix elmləri namizədi

Cəbi Əmirvar oğlu Bəhramov 1959-cu ildə Qafan rayonunda anadan olmuşdur. Onun da atası əslən Sobudan idi və müəyyən səbəblərdən kənddən köçməli olmuşdur. Sonralar uzun müddət Mehri rayonunun Əldərə kəndində yaşamışlar.

Cəbi Bəhramov 1976-cı ildə Mehri qəsəbə orta məktəbini bitirmiş, 1977-ci ildə Daşkənd Dövlət Universitetinin Tarix fakültəsinə daxil olmuşdur. Ali məktəbi bitirəndən sonra vətənə qayıtmış və Azərbaycan EA-nın Tarix İnstitutunda işə başlamışdır. 1998-ci ildə dissertasiya müdafiə edərək tarix elmləri namizədi alimlik dərəcəsi adı almışdır. Hal-hazırda Azərbaycam MEA Tarix İnstitutunun direktorunun müavinidir.

Bayramov Siyavuş Mehralı oğlu

çox növlu (mübarizəli) hərbi döyüş növündə
Beş qat dünya və Avropa çempionu.
bir çox beynəlxalq turnirlərin qalibi

Bayramov Siyavuş Mehralı oğlu 01 iyun 1976-cı ildə Zəngilan rayonunun Sobu kəndində anadan olub.

Əvvəlcə Sobu kənd ibtidai, sonra isə Çöpədərə kənd orta məktəblərini bitirib.

Orta məktəbi bitirdiyi il rayonumuzun Ermənistan respublikasının Silahlı qüvvələrinin hücumuna məruz qaldığı dövrə təsadüf edirdi. 1992-ci ildə Bakı Dövlət Universitetinin tətbiqi-riyaziyyat fakültəsinə daxil olsa da müəyən səbəblər üzündən təhsilini yarımşıq qoyub. 1994- cü ildə hərbi xidmət çağırılan Siyavuş Mehralı oğlu 1998-ci ildə hərbi xidmətini başa vurmuşdur. Onun xidmət yerləri Tərtər, Goranboy rayonlarından, Mudrovdağdan keçib.

Sumqayıt Politexnik kollecinin gömrük işi fakültəsini bitirmişdir. Bayramov Siyavuş sonrakı illərdə daha doğrusu 2003-2008-ci illərdə Azərbaycan Dövlət İdman Akademiyasında təhsil alıb. Siyavuş Mehralı oğlu çox növlu (mübarizəli) hərbi döyüş növündə beş qat dünya və Avropa çempionu, bir çox beynəlxalq turnirlərin qalibi olmuşdur.

O 2007, 2008, 2009, 2010 və 2011-ci illərdə Xarkovda keçirilən Avropa çempionatlarında birinci yeri tutub. 2008, 2011, 2012, 2013, 2019-cu illərdə idə dünya çempionatlarının qalibi olnmuşdur.

Bayramov Siyavuş Mehralı oğlu 4-cü qara dan kəmər (2018) sahibi, idman ustası, Respubikanın əməkdar məşqçisidir, Dünya karate federasiyasının Beynlxalq dərəcəli hakimidir. 2004-cü ildə İstanbulda keçirilən Dünya çempionatında çempion olmuşdur.Bayramov Siyavuş Mehralı oğlunun diplomlarını və fəxri-fərmanlarını saymaqla qurtarmaz.

Mən onların hamısına baxıb qurtara bilmədim. Bunlarınn sayı 50 dən çoxdur. Hazıra o məşqçilik və hakimliklə məşğuldyr.

İlk Avropa oyunlarında, 4-cü İslam oyunlarıbnda da hakimlik etmişdir.

Ailəlidir bir oğlu, bir qızı var.

Musayev Ruslan Kərəm oğlu

Musayev Ruslan Kərəm oğlu 11 may 1979-cu ildə Bakı şəhərində anadan olub. Atası Müsayev Kərəm Xəlil oğlu Sobu kəndindəndir. Sonralar Bakı şəhərinə köçmüş orada uzun illər M.Tağıyev adına Toxuculuq kombinatında mühəndis işləmişdir.

Ruslan uşaq vaxtından futbola maraq göstərmiş Azərbaycanın müxtəlif klublarıbna və eləcədə Milli komandada 1997-2004–cü illərdə çıxış etmişdir.

Ruslan Musayev milli komandada 39, klublarda isə 175 oyunda meydana çıxmış 48 qola imza atmışdır.

Ruslan U-18 yaşlıların komandasında 4 oyun keçirtmiş 1 qol vurmuşdur. O «Qarabağ» klubunda da 39 oyunda oynamış, 2 qol vurmuşdur.

Azərbaycanın Milli komandasın da 1997-ci ildə 6, 1998-ci ildə 5, 2000-ci ildə 5, 2001-ci ildə 1, 2002-ci ildə 2, 2003-cü ildə 7, 2004-cü ildə isə 4 dəfə meydana çıxmışdır.

Şəxsi məlumatlar			
Doğum tarixi	11 May 1979 (43)		
Boyu	1.75 m		
Mövqe	Orta sahə oyunçusu		
Nəticələr			
İl	**Komanda**	**Oyun**	**Qol**
1996–1997	**Azərbaycan U-18**	25	(4)
1997–1998	**Lelle FK**	6	(2)
1998	**ÍA**	2	(0)
1998–1999	**Şəfa Bakı**	4	(0)
1999	**Vicandi Tulevik**	4	(0)
1999–2001	**Şəfa Bakı**	31	(5)
2001–2002	**MOIK Bakı**	5	(0)
2002–2003	**Şəfa Bakı**	2	(0)
2002	**Terek Qrozny**	4	(1)
2003–2004	**MOIK Bakı**	16	(7)
2004–2005	**Qarabağ**	39	(2)
2006	**Bakı**	5	(0)
2006	**Olimpik Bakı**	5	(0)
2007	**Simurq**	5	(0)
2007–2008	**Gənclərbirliyi Sumqayıt**	22	(2)
2008	**Nebitçi Balkanabat**		
Beynəlxalq karyeri			
1997–2004	Azərbaycan Milli Komandası	30	(0)

Azərbaycan Musiqi Akademiyasın ilk Sobulu məzunları

Bədirxanova Yaqut Seyfulla qızı

Musiqi Akademiyasına məzunu

Balaqadaşova (Bədirova) Yaqut Seyfulla qızı 29 dekabr 1971-ci ildə Zəngilan şəhərində anadan olmuşdur. 1978-1988-ci illərdə 1 saylı Zəngilan şəhər orta məktəbində oxumuşdur.

1990-1994-cü illərdə S.Hacıbəyov adına Sumqayıt şəhər musiqi məktəbində oxuyub. Məktəbi fərqlənmə diplomu ilə bitirdikdən sonra müəlliminin təşəbbüsü ilə Azərbaycan Dövlət Musiqi Akademiyasına imtahan verərək qəbul olunub və 1994-2000-ci illərdə orada təhsil almışdır.

2013–cü ilin mayında İran İslam Respublikasının Məşhəd şəhərindəki İmam Rza (ə) ziyarətgahında olub. İki oğlu var. Zaur ali təhsilli həkim, Ziya isə BDU-nun tarix fakültəsinin tələbəsidir.

Şıxəliyeva Zümrüd Firudin qızı

Sobulu ilk xanım tarzən

Şıxəliyeva Zümrüd Firudin qızı 01 noyabr 1974-cü ildə Zəngilan şəhərində anadan olmuşdur. 1981-1991-ci illərdə 1 saylı Zəngilan şəhər orta məktəbində oxumuşdur. Zümrüd Şıxəliyeva S. Hacıbəyov adına Sumqayıt şəhər musiqi məktəbini və Azərbaycan Dövlət Musiqi Akademiyasını bitirmişdir. 1998-ci ildə isə bakalavr və magistr mərhələlərini də bitirən Zümrüd xanım hal-hazırda Azərbay-

can Dövlət Filarmoniyasının xalq çalğı alətləri orkestrininin tarzənidir.

Dəfələrlə xarici ölkələrə səfər etmiş, tanınmış xanəndə Səkinə İsmayılova ilə birlikdə Azərbaycan musiqisini Hindistan, Fransa, Mərakeş və s. ölkələrdə layiqincə təmsil etmişdir. Ona gələcək işlərində uğurlar arzulayırıq.

Moskva Dövlət Universitetinin məzunu

Terokina Vera Vladimirovna
Moskva Dövlət Universitetinin hüqüq fakültəsinin ilk Sobulu məzunu

Terokina Vera Vladimirovna 1971-ci ilin oktyabrında Mincivan qəsəbəsində anadan olmuşdur. 1988-ci ildə Mincivan qəsəbə Dəmiryolu orta məktəbini bitirdikdən sonra Moskva Dövlət Unuversitetinin hüquq fakültəsinə daxil olmuş və oranı 1992-ci ildə müvəffəqiyyətlə bitirmişdir. Hal-hazırda Moskva şəhərində yaşayır. Bir qızı var. Moskvada firma işləri ilə məşğuldur. Anası Məhərrəmova Rayanın atası Xanış Hacı oğlu Sobuludur.

İNZİBATİ ORQAN İŞÇİLƏRİNDƏN.

Həsənov Ənvər Muxtar oğlu
Polis polkovniki.

Cabbarov Bəkir Bəşir oğlu
Polis polkovniki

Hüseynov Rövşən Gülməmməd oğlu.
Polis mayoru.

Hüseynov Rövşən Gülməmməd oğlu 10 aprel 1962-ci ildə Zəngilan qəsəbəsində anadan olmuşdur. Atası Gülməmməd uzun müddət rayon MTS-da dəmirçi işləmişdir. Sənətinə görə onu rayonda hamı tanıyırdı.

Rövşən Sobullular arasısında polisdə işləyən və mayor rütbəsi alan ilk adamdır. 1979-cu ildə Zəngilan şəhər 1 saylı orta məktəbini bitirdikdən sonra 1980-1982-ci illərdə Uzaq Şərqdə Sovet Ordusu sıralarında hərbi xidmət keçmişdir. 1983-cü ildə İrkutsk Politexnik İnstituna daxil olmuş və oranı 1990-cı ildə bitirmişdir.

Məktəbi bitirəndən sonra rayona qayıdan Rövşən bir il MTS-də mühəndis işləmiş, 1991-ci ilin oktyabrından isə Zəngilan rayon DİŞ yanındakı Mühafizə bölməsində işə keçmiş və vzvod komandiri təyin edilmişdir. Rayonun işğalından sonra o da torpaqlarımızın qorunmasında yaxından iştirak etmiş. Füzuli rayonu ərazisində yerləşən Babı kəndində müdafiə mövqeyində dayanmışdır.

1996-cı ildə onu Laçın rayon mühafizə bölməsinə rəis təyn etmişlər. Burada on ilə yaxın xidmət etmişdir. Sonra onu Sumqayıt şəhərində mühafizə rotasına komandir təyin etmişlər.

2009-cu ildən ehtiyata buraxılan Rövşən Hüseynov yaxşı işinə görə təşəkkürlər almışdır. Hal-hazırda Bakı şəhəri Səbail rayonunda yaşayır. Həyat yoldaşı Ulduz Alməmməd qızı Sobuludur.

Ailəlidir oğlu Kərəm, qızları Xoşnişin, Əfsanə. Oğlu Kərəm Aviasiya Akademiyasını bitirib.

Məhərrəmov Məmmədxan İsmayıl oğlu

Ehtiyatda olan polis polkovnik leytenantı

Məhərrəmov Məmmədxan İsmayıl oğlu 30 noyabr 1956-cı ildə Zəngilan rayonunun Çöpədərə kəndində anadan olub. İlk təhsilini 1963-1971-ci illərdə Zəngilan rayonunun Çöpədərə kənd 8 illik məktəbində almışdır. Sonra isə 1971-1973-cü illərdə Zəngilan rayonunun Zəngilan şəhərindəki orta məktəbdə davam etdirmiş və orta təhsil almışdır.

Məhərrəmov Məmmədxan İsmayıl oğlu 1975-1977-ci illərdə Ukranyanın Xarkov şəhərində həqiqi hərbi xidmətdə olub. 1978-ci ildə Daxili İşlər Nazirliyinin polis sıralarına daxil olan Məmmədxan 1978-1986-cı illərdə DİN də polis nəfəri olaraq xidmət etmişdir.

Sonra o 1986-cı ildə Bakı Polis Akademiyasına daxil olmuş, oranı 1990-cı ildə bitirmişdir. Onu təyinatla Sabunçu rayonunda əməliyyat müvəkkili olaraq xidmətə göndərmişlər. Burada bir müddət işlədikdən sonra onu 1991-ci ildə Daxili İşlər Nazirinin əmri ilə Nizami rayonuna dəyişmişlər.

Məhərrəmov Məmmədxan İsmayıl oğlu 1992-1993-cü illərdə baş verən I. Qarabağ Müharibəsində iştirak etmişdir. 1990-2014-cü illər ərzində DİN orqanlarında müxtəlif vəzifələrdə işləmiş, 2014-cü ildə 58 yaşımda təqaüdə çıxmışdır. Ailəlidir 4 qızı, 1 oğlu var.

Məhərrəmov Məmmədxan İsmayıl oğlu I. Qarabağ Müharibəsi döyüşlərinin iştirakçısı, müharibə veteranıdır. 1978-2014-cü illərdə DİN orqanlarında çalışdığı müddətdə Polis Əlaçısı Nişanı, 4 dəfə qüsursuz xidmətə görə medallarla təltif olunmuşdur. O ehtiyatda olan polis polkovnik-leytenantıdır.

-atası–Məhərrəmov İsmayıl Məhərrəm oğlu 1933-cü ildə anadan olmuşdur. Zəngilan rayonunun Çöpədərə kəndində ço-

banlıqla məşğul olmuşdur. 1962-ci ildə vəfat etmişdir.

-anası–Əliyeva Xansənəm Həsənqulu qızı 1936-cı ildə Zəngilan rayonunun Çöpədərə kəndində anadan olmuşdur. Kolxozda işçi olaraq çalışmışdır. 1961-ci ildə vəfat etmişdir.

-bacısı– Məhərrəmova Səyyarə İsmayıl qızı 1952-ci ildə Zəngilan rayonunun Çöpədərə kəndində anadan olmuşdur. 1993-cü ilə qədər Kolxozda çalışmıdır. I. Qarabağ Müharibəsi ərəfəsində Zəngilandan Bakıya gəlmişdir. Ailəlidir 2 oğlu, 1 qızı, 4 nəvəsi var.

-bacısı – Məhərrəmova Sürəyya İsmayıl qızı 1954-cü ildə Zəngilan rayonunun Çöpədərə kəndində anadan olmuşdur. Bir müddət Kolxozda çalışdıqdan sonra 1980-ci ildə Bakıya gəlmişdir. O 2023-cü ildə Bakı şəhərində vəfat etmişdir. Ailəlidir, 1 qızı, 1 nəvəsi var.

Bəhramov Mikayıl Əhməd oğlu.

MTN zabiti.

Rəzdərə kəndində anadan olmmuşdur. Atası Bəhramov Əhməd Ata oğlu Sobuludur**.**

Bəhramov Əfrayıl Əhməd oğlu

Milli Ordunun zabiti.

Rəzdərə kəndində anadan olmmuşdur.
Atası Bəhramov Əhməd Ata oğlu Sobuludur**.**

İsmayılov Mikayıl Cəlal oğlu

Ədliyyə xidməti mayoru, hüquqşünas.

Zəngilan şəhərində anadan olmuşdur. Atası İsmayılov Cəlal Şıxəli oğlu ilk Sobulu müəllimdir.

Cümşüdov Sərxan Nəriman oğlu

Polis serjantı. Kərbəlayi və Məşədi

Cümşüdov Sərxan Nəriman oğlu 11 iyun 1976- cı ildə Mincivan qəsəbəsində anadan olub. 1983-1993- cü illərdə qəsəbə 36 saylı orta məktəbində oxumuşdur. 1995-1998- ci ilərdə Milli Orduda xidmətdə olmuşdur.

Cümşüdov Sərxan Nəriman oğlu 1998-2000-ci illərdə Bakl Texniki kollecinin gömrük ekspertizası ixtisasını bitirmişdir.

2002-ci ilin martından Mühafizə polisində xidmətdədir. Qüsursuz xidmətinə görə Daxili İşlər Nazirliyinin iki medalı ilə təltif olunub. Həyat yoldaşı Abbasova Səadət Siyavuş qızı əslən İçəri Müşlan kəndindəndir. Onların İsmayıl, Nəriman və Yusif adlı üç oğlu var. Sərxan .Cümşüdov hazırda təqaüddədir.

QƏHRƏMAN ANA ORDENİ ALAN SOBULU QADINLAR.

Qəhrəman ana — keçmiş SSRİ-də çoxuşaqlı analara verilən fəxri ad. Ad və eyni adlı orden SSRİ Ali Soveti Rəyasət Heyətinin 8 iyul 1944-cü il tarixli qərarı ilə təsis edilib.

Azərbaycanda çoxuşaqlı analara keçmiş SSRİ dövründə daha çox rast gəlinib. Amma sovetlər ölkəsində, o cümlədən Azərbaycanda hansısa qadının 18 övlad dünyaya gətirdiyi barədə heç yerdə məlumat getməyib. Bununla belə, sovet hökuməti 10 və daha çox uşaq doğub böyüdən qadınların sosial qayğısını ittifaq dağılan günədək diqqət mərkəzində saxlayıb. Belə qadınlar həm də «Qəhrəman

ana», «Şöhrət», «Analıq şöhrəti», «Analıq şərəfi», ordenləri, «Arxa cəbhədə fədakar əməyə görə», «Rəşadətli əməyə görə» kimi orden və medallarla fərqləndirilib. Pensiya təminatı zamanı məhz bu insanlara böyük güzəştlər olunub. Sovet hökumətinin müxtəlif orden və medalları, o cümlədən «Qəhrəman ana» ordeni ilə təltif etdiyi qadınlardan Azərbaycanda indi də yaşayan var. Amma onların nə hansısa sosial güzəştləri qüvvədədir, nə də dəqiq sayı bilinir.

Azərbaycanda «Qəhrəman ana» Ordeni ilə təltif olunanların sayı barədə sonuncu statistik hesablama 2005-ci ildə aparılıb. Həmin il 10 və daha çox uşaq doğub tərbiyə etmiş pensiyaçıların sayı 17 min 640 nəfər olub. Onlardan 17 199 nəfəri «Qəhrəman ana», 708 nəfəri isə «Qəhrəman ana» medalı ilə yanaşı, «Şöhrət», «Analıq şöhrəti», «Analıq şərəfi» ordenləri, «Arxa cəbhədə fədakar əməyə görə», «Rəşadətli əməyə görə» medalları və digər orden və medallarla təltif edilib.

Son hesablamalara görə, Azərbaycanda hər 100 pensiyaçı «Qəhrəman ana»ya 103 uşaq düşür. Respublikada «Qəhrəman ana»ların uşaqlarının sayına görə Ağdaş rayonu birincidir - 2552 nəfər. Bu anaların hər birinə orta hesabla 11 uşaq düşür. 2005-ci ildə Lənkəran rayonunda 1650, Cəlilabadda 1379, Masallıda 1202, Naxçıvan Muxtar Respublikasında 887, Astarada 853, Yardımlıda 668, Bakı şəhərində 629, Sabirabadda 544 «Qəhrəman ana» olub. «Qəhrəman ana»ların sayının ən az olduğu şəhər və rayonlar isə Naftalan (5), Qubadlı (21), Xanlar (25), Qazax (31), Xızı (41) və Mingəçevirdir (52).

2006-cı il yanvarın 1-dən qüvvəyə minmiş yeni «Əmək pensiyaları haqqında» qanunda çoxuşaqlı analara nəzərdə tutulan güzəştlərə dəyişikliklər edilib. Belə ki, əvvəlki qanuna əsasən, «Qəhrəman ana»lar yaşından asılı olmayaraq, azı 10 il iş stajı olduqda əmək pensiyası ala bilərdi. Pensiyalarının üzərinə isə yaşa görə minimum pensiyanın 100 faizi məbləğində əlavə edilirdi. İş stajı olmayan «Qəhrəman ana»lar isə 50 yaşına çatdıqda pensiya-

ya çıxa bilərdi.

Köhnə qanunda 3 və daha çox uşaq doğub, onları 8 yaşına qədər tərbiyə edən qadınlara da güzəştlər nəzərdə tutulurdu. Belə ki:

-3 uşağı olanlar 51 yaşı və 16 il iş stajı olduqda,

-4 uşağı olanlar 50 yaşı və 15 il iş stajı olduqda,

-5 uşağı olanlar 49 yaşı və 14 il iş stajı olduqda,

-6 uşağı olanlar 48 yaşı və 13 il iş stajı olduqda,

-7 uşağı olanlar 47 yaşı və 12 il iş stajı olduqda,

-8 uşağı olanlar 46 yaşı və 11 il iş stajı olduqda,

-9 uşağı olan analar 45 yaşına çatdıqda və 10 il iş stajı olduqda yaşa görə pensiya almaq hüququ qazanırdı. 2006-cı il yanvarın 1-dən qüvvəyə minən yeni qanuna görə isə 3 və daha çox uşaq doğub onları 8 yaşınadək tərbiyə etmiş və azı 5 il sığorta stajı olan qadınların aşağıdakı şərtlər əsasında yaşa görə əmək pensiyası hüququ vardır:

- 3 uşağı olanlar 51 yaşına çatdıqda,
- 4 uşağı olanlar 50 yaşına çatdıqda,
- 5 uşağı olanlar 49 yaşına çatdıqda,
- 6 uşağı olanlar 48 yaşına çatdıqda,
- 7 uşağı olanlar 47 yaşına çatdıqda,
- 8 uşağı olanlar 46 yaşına çatdıqda,
- 9 uşağı olanlar 45 yaşına çatdıqda,
- 10 və daha çox uşağı olanlar isə 44 yaşına çatdıqda və ya 10 il sığorta stajı olduqda, yaşından asılı olmayaraq pensiyaya çıxa bilər.[1]

Mənim araşdırmalarıma görə Zəngilan rayonunda 40-a yaxın qadın «Qəhrəman ana» adı almışdır. Sobu kəndində isə bunlar üç nəfərdir.

[1] http://az.wikipedia.org/wiki/Q%C9%99hr%C9%99man_ana

İsmayılova Tovuz Süleyman qızı
Qəhrəman ana

İsmayılova Tovuz Süleyman qızı 1929-cu ildə Sobu kəndində anadan olmuşdur. Ailə vəziyyəti ilə əlaqədar rayonun Rəzdərə kəndində yaşamışdır. SSRİ Ali Soveti Rəyasət Heyətinin fərmanı ilə on uşaq doğub tərbiyə etdiyinə görə «Qəhrəman ana» Ordeni ilə təltif olunmuşdur. İsmayılova Tovuz Süleyman qızı 06.06.2008-ci ildə Bakı şəhərində dünyasını dəyişmişdir. Övladları bunlardır. **Oğlanları:** Aşur, Dilavər, Bəkir, Çərkəz, Telman. **Qızları:** Lalə, Bənövşə, Tahirə, Mirvari, Məleykə, Arifə.

Həsənova Cəvahir Hüseyn qızı.
Qəhrəman ana

Həsənova Cəvahir Hüseyn qızı 04 Yanvar 1934-cü ildə Zəngilanın dağılan kəndlərindən olan Tərnəviddə anadan olmuşdur. Sovet hökumətinin kolxoz təsərrüfatları yaratmaq məqsədi ilə kiçik kəndləri köçürməsi nənicəsində o da ailəsi ilə Sobu kəndində məskunlaşmışdır. Uzun müddət kənddə kolxoz təsərrüfatında və kənd mağazasında işləmişdir.

1980-ci ildə SSRİ Ali Soveti Rəyasət Heyətinin 16 iyun tarixli fərmanı ilə on uşaq doğub tərbiyə etdiyinjə görə «Qəhrəman ana» Ordeni ilə təltif olunmuşdur. Hal-hazırda Bakı şəhəri, Biləcəri qəsəbəsində məcburi-köçkün kimi məskunlaşıb. Övladları bunlardır. **Oğlanları:** Famil, Sahib, Asıf, Hüseyn. **Qızları:** Südabə, Rübabə, Natəvan, Şahsənəm, Ruqiyyə, Raya.

Məhərrəmova Firəngiz Alıqılu qızı

Qəhrəman ana

Məhərrəmova Firəngiz Alıqılu qızı 03 mart 1943-cü ildə Sobu kəndində anadan olmuşdur. Evdar qadın olan Firəngiz Alıqulu qızı 1980-ci ildə SSRİ Ali Soveti Rəyasət Heyətinin 16 iyun tarixli fərmanı ilə on uşaq doğub tərbiyə etdiyinjə gödrə «Qəhrəman ana» ordeni ilə təltif olunmuşdur. Hal-hazırda Bakı şəhərində məcburi-köçkün kimi məskunlaşıb. Həyat yoldaşı Dünyamalıyev Mirzəqulu (1937 Sobu-25.09.1997 Bakı) uzun müddət kolxozda mühasib işləmişdir. Övladları bunlardır: **Oğlanları:** Tahir, Zakir, Elxan, Məzahir, Elbrus, Xosrov, Ruslan, Mərdan, Aslan, qızları: Elmira.

ANALIQ ŞƏRƏFİ ORDENİ ALANLAR

Analıq şərəfi ordeni SSRI Ali Soveti Rəyasət Heyətinin 08 iyul 1944-cü il tarixli fərmanı ilə təsis edilib. 16 dekabr 1947, 28

Analıq şərəfi Ordeninin hər III dərəcəsi.

may 1973 və 28 may 1980-cı illərdə onun statusunda bəzi dəyişikliklər edilmişdir. Bu ordenlə 7, 8 və 9 uşaq doğub tərbiyə etmiş analar təltif olunurlar. Orden SSRİ Ali Soveti Rəyasət Heyəti adından müttəfiq Respublikaların Alı Sovetlərinin fərmanı ilə təltif edilirlər. Orden I, II və III dərəcədən ibarətdir.

-yeddi uşaq doğub tərbiyə edənl**ər Ordenin III dərəcəsi ilə**

-səkkiz uşaq doğub tərbiyə edənlər Ordenin II dərəcəsi ilə

-doqquz uşaq doğub tərbiyə edənlər Ordenin I dərəcəsi ilə təltif olunurlar. Orden sonuncu uşağın bir yaşı tamam olduğunda və digər uşaqlarında sağ olduğu halda verilir.

Orden verilərkən eyni zamanda ananın övladlığa götürdüyü uşaqları da nəzərə alınır. Həmçinin SSRİ-nin müdafiəsi zamanı və digər mühüm vəzifələri yerinə yetirərkən həlak olmuş, daimi olan xəstəliklərdən vəfat etmiş uşaqlar da hesaba alınır. Orden gümüşdən hazırlanıb.[1]

SOBU KƏNDİNDƏN «ANALIQ ŞƏRƏFİ» ORDENİ İLƏ TƏLTİF OLUNANLAR

I Dərəcəli Analıq Şərəfi Ordeni ilə Əzimova Nabat Səfəralı qızı

Əzimova Nabat Səfəralı qızı 1934-cü ildə Sobu kəndində anadan olub. Kənddə kolxoz təsərrüfatında çalışmışdır. 9 uşaq doğub tərbiyə etdiyinə görə SSRİ Ali Soveti Rəyasət Heyətinin fərmanı ilə o «I Dərəcəli Analıq Şərəfi Ordeni» ilə təltif olunmuşdur.

Əzimova Nabat Səfəralı qızı 27 noyabr 1994-cü ildə Bakı

[1] https://ru.wikipedia.org/wiki/

şəhərində vəfat edib. Övladları bunlardır. Oğlanları: Fərəc, Alış, Əjdər, Nizami, Füzulu. Qızları: Hürü, Pəri, Gülan, Aybəniz.

İsmayılova Hayqanuş Şıxəli qızı

İsmayılova Hayqanuş Şıxəli qızı Sobu kəndində anadan olub. Ailə vəziyyəti ilə əlaqədar olaraq başqa kəndə köçmüşdür. 9 uşaq doğub tərbiyə etdiyinə görə SSRİ Ali Soveti Rəyasət Heyətinin fərmanı ilə o «I Dərəcəli Analıq Şərəfi Ordeni» ilə təltif olunmuşdur. Övladları bunlardır. Oğlanları: Səməd, Tariyel, Nurəddin. Qızları: Həqiqət, Çiçək, Şaxahan, Fəridə, Gülzar, Çülçöhrə.

Quliyeva İsmət Zaman qızı

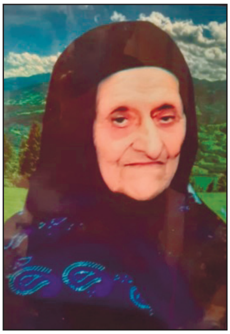

Quliyeva İsmət Zaman qızı 1923-cü ildə Sobu kəndində anadan olmuşdur. Ailə vəziyyəti ilə əlaqədar Zəngilan şəhərində yaşamışdır. 9 uşaq doğub tərbiyə etdiyinə görə SSRİ Ali Soveti Rəyasət Heyətinin fərmanı ilə Quliyeva İsmət Zaman qızı «I Dərəcəli Analıq Şərəfi Ordeni» ilə təltif olunmuşdur. Övladları bunlardır. Oğlanları: Eylas*, Eyvaz, Akif, Rafiq (şəhid) İbiş. Qızları: Fəridə, Həcər, Vaildə, Xalidə.

Quliyeva İsmət Zaman qızı 2019-cu ilin may ayında Şirvan şəhərində vəfat etmişdir.

II Dərəcəli «Analıq Şərəfi»Ordeni ilə

Ağakişiyeva Hayqanuş Şəhrux qızı

Ağakişiyeva Hayqanuş Şəhrux qızı 1945-ci ildə Sobu kəndində anadan olmuşdur. Kənddə kolxoz təsərrüfatında çalışmışdır. 8 uşaq doğub tərbiyə etdiyinə görə SSRİ Ali Soveti Rəyasət Heyətinin fərmanı ilə «II Dərəcəli Analıq Şərəfi Ordeni» ilə təltif olunmuşdur. Övladları bunlardır.

Oğlanları: Nazim, Kazım, Kərim, Səlim, Yaşar, Səməd. Qızları: Nəzakət, Nabat.

Həsənova Hürü Balaca qızı

Həsənova Hürü Balaca qızı 01 iyul 1940-cı ildə Sobu kəndində anadan olmuşdur. Kənddə kolxoz təsərrüfatında çalışmışdır. 8 uşaq doğub tərbiyə etdiyinə görə SSRİ Ali Soveti Rəyasət Heyətinin fərmanı ilə Hürü Balaca qızı «II Dərəcəli Analıq Şərəfi Ordeni» ilə təltif olunmuşdur.

Övladları bunlardır. Oğlanları: Ismayıl, Azər, Siyavuş. Qızları: Məhruza, Məhbubə, Telli, Iradə, Zərqələm.

Əzimova Sənəm Fərzalı qızı

Əzimova Sənəm Fərzalı qızı 1935-ci ildə Sobu kəndində anadan olub. Ailə vəziyyəti ilə əlaqədar Mincivan qəsəbəsində yaşamışdır. 8 uşaq doğub tərbiyə etdiyinə görə SSRİ Ali Soveti Rəyasət Heyətinin fərmanı ilə II Dərəcəli **«Analıq Şərəfi»** Ordeni ilə təltif olunmuşdur. Sənəm Fərzalı qızı 11 iyul 2004-cü ildə Bakı şəhərində vəfat edib. Övladları bunlardır. Oğlanları: Yavər*, Nazim, Elsevər. Qızları: Şahpəri*, Minayə*, Kifayət, Adilə, Gözəl.

Məmmədquliyeva Bənövşə Pəhlivan qızı

Məmmədquliyeva Bənövşə Pəhlivan qızı 1947-ci ildə Sobu kəndində anadan olmuşdur. Ailə vəziyyəti ilə əlaqədar Kollu kəndinə köçmüşdür. 8 uşaq doğub tərbiyə etdiyinə görə SSRİ Ali Soveti Rəyasət Heyətinin fərmanı ilə Bənövşə Pəhlivan qızı II Dərəcəli **«Analıq Şərəfi»** Ordeni ilə təltif olunmuşdur.

Övladları bunlardır. Oğlanları: Pərviz. Qızları: Gülnar, Sevil, Təranə, Validə, Xalidə, Cəmilə, Abuzər.

Baxşəliyeva İstifa Məhərrəm qızı.

Baxşəliyeva İstifa Məhərrəm qızı 1923-cü ildə Sobu kəndində anadan olub. Kənddə kolxoz təsərrüfatında çalışmışdır. 8 uşaq doğub tərbiyə etdiyinə görə SSRİ Ali Soveti Rəyasət Heyətinin fərmanı ilə II Dərəcəli «**Analıq Şərəfi**» Ordeni ilə təltif olunmuşdur. Baxşəliyeva İstifa Məhərrəm qızı 01 noyabr 2003-cü ildə Bakı şəhərində vəfat edib. Övladları bunlardır. Oğlanları: Kərəm, Yusif, Telman, Ramiz, Musa. Qızları: Əsli, Əntiqə, Şəfiqə.

Hacıyeva Təriş Mədət qızı

Hacıyeva Təriş Mədət qızı 1947- ci ildə rayonun Bartaz kəndində doğulub. Anası əslən Sobulu olan Təriş Mədət qızı uzün illər Bartaz kəndində yaşayıb. Rayonun işğalından sonra Sumqayıt şəhərində məskunlaşmışlar. Təriş Mədət qızı 8 uşaq doğub tərbiyə etdiyinə görə SSRİ Ali Soveti Rəyasət Heyətinin fərmanı ilə II Dərəcəli **«Analıq Şərəfi»** Ordeni ilə təltif olunmuşdur.

Övladları bunlardır. Mubariz, İlqar, Vüqar, Esmira, Rima, Afət, Əfşan və Münəvvər. Təriş Mədət qızının 29 nəvəsi var.

Muradova Xanım Cabbar qızı

Muradova Xanım Cabbar qızı 1928-ci ildə Sobu kəndindəə anadan olub. Həyat yoldaşı Muradov Haqverdi Xudaverdi oğlu Sobuludur uzun illər Qafan dəmiryolu Vağzalında işləyib. Onların Şövkət, Sərvinaz, Kifayət, Adilə, Əsli, Qızılgül adlı qızları, Əli, Murad adlı oğlanları var. Xanım 8 uşaq doğub tərbiyə etdiyinə görə II dərəcəli **«Analıq Şərəfi»** Ordeni ilə təltif olunub. Işğaldan sonra ailə Bakı şəhərinidə məskunlaşıblar.

Muradova Xanım Cabbar qızı 22 Oktyabr 1996-cı ildə vəfat etmişdir. .

Dünyamalıyeva Münəvvər Şəkəralı qızı

Dünyamalıyeva Münəvvər Şəkəralı qızı 1941-ci ildə Sobu kəndində döğulub. Atası 1941-1945- ci illər müharibəsində cəbhədə həlak olan Münəvvəri anası Balaxanım xala böyüdüb. Sonralar rayon mərkəzinə köçən Münəvvər rayonun işğalına kimi orada yaşamışdır. SSRİ Ali Soveti Rəyasət Heyətinin fərmanı ilə 8 uşaq doğub tərbiyə etdiyinə görə II Dərəcəli «**Analıq Şərəfi»** Ordeni ilə təltif olunmuşdur.

Həyat yoldaşı Səttarov Qüdrət əslən rayonun Ördəkli kəndindəndir. Övladları bunlardır. Rahilə, Teyfə, Xanoğlan, Zərifə,

Xatirə, Baloğlan, Aygün, və Aişə. Münəvvər xanımın 20 nəvəsi, 8 nəticəsi var

III Dərəcəli «Analıq Şərəfi» Ordeni ilə

İsmayılova Məstan Süleyman qızı

İsmayılova Məstan Süleyman qızı 1933-cü ildə Sobu kəndində anadan olub. Kənd ibtidai məktəbində oxuyub. Sonralar ailə həyatı quraraq Mincivan qəsəbəsinə köçmüşdür. Həyat yoldaşı Məmmədov Nuralı Məmədcəfər oğlu da Sobuludur. İsmayılova Məstan Süleyman qızı yeddi uşaq doğub tərbiyə etdiyinə görə SSRİ Ali Soveti Rəyasət Heyətinin fərmanı ilə II Dərəcəli «**Analıq Şərəfi»** Ordeni ilə təltif olunub. 2008-ci ildə Bakı şəhərində vəfat etmişdir. Övladları Gülalı, Nüsrət, Qüdrət, Zakir, Firuzə, Zərifə, Vəfa

Bədirxanova Osandıq Adıgözəl qızı

Bədirxanova Osandıq Adıgözəl qızı 1926-cı ildə Sobu kəndində anadan olub. Kənddə kolxoz təsərrüfatında çalışmışdır. 7 uşaq doğub tərbiyə etdiyinə görə SSRİ Ali Soveti Rəyasət Heyətinin fərmanı ilə Bədirxanova Osandıq Adıgözəl qızı «III

Dərəcəli **«Analıq Şərəfi»** Ordeni ilə təltif olunmuşdur. 17 dekabr 1991-ci ildə Bakı şəhərində vəfat edib. Övladları bunlardır. Oğlanları: Əvəz*, Hüseyn*, Oruc, Həsən*, Fərəməz, Cavid. Qızı: Təzəgül.

Dünyamalıyeva Gülüstan Şəkəralı qızı

Dünyamalıyeva Gülüstan Şəkəralı qızı Sobu kəndində anadan olub. Kənddə kolxoz təsərrüfatında çalışmışdır. 7 uşaq doğub tərbiyə etdiyinə görə SSRİ Ali Soveti Rəyasət Heyətinin fərmanı ilə III Dərəcəli **«Analıq Şərəfi»** Ordeni ilə təltif olunmuşdur. Gülüstan Şəkəralı qızı 1970-ci ildə Sobu kəndində vəfat edib. Övladları bunlardır. Oğlanları: Bəxtiyar, İman, Məmmədqulu. Qızları: Bənövşə, Tahirə, Mahirə, Xədicə.

Əliyeva Xavər Həsənqulu qızı

Əliyeva Xavər Həsənqulu qızı 1938-ci ildə Sobu kəndində anadan olub. Evdar qadın idi. 7 uşaq doğub tərbiyə etdiyinə görə SSRİ Ali Soveti Rəyasət Heyətinin fərmanı ilə Xavər Həsənqulu qızı III Dərəcəli **«Analıq Şərəfi»** Ordeni ilə təltif olunmuşdur. Əliyeva Xavər Həsənqulu qızı 1995-ci ilin yanvar ayında Bakı şəhərində vəfat etmişdir. O, işğaldan sonra vəfat edən ilk Sobulu

idi. Övladları bunlardır. Oğlanları: Nadir*, Möhsün, Həsən, Qabil, Nazir. Qızları: Nigar, Şahnaz.

Məmmədova Güşvər Məmmədqulu qızı

Məmmədova Güşvər Məmmədqulu qızı 1930-cu ildə Sobu kəndində anadan olub.. Həyat yoldaşı Mehbaliyev Alməmməd Əli oğlu da Sobuludur. Onları 1936-cı ildə Qazaxıstana sürgün etmişlər. Onların Hürzad, Bənövşə, Ulduz adlı qızları, Əli, Hüseynalı, Tarməmməd, Əbdüləli adlı oğlanları var. Məmmədova Güşvər Məmmədqulu qızı 7 uşaq doğub tərbiyə etdiyinə görə III Dərəcəli **«Analıq Şərəfi»** Ordeni ilə təltif olunub. Işğaldan sonra ailə Bakı şəhərinidə məskunlaşıb..

Məmmədova Güşvər Məmmədqulu qızı 2013-cü idlə Bakı şəhərində vəfat etmişdir.

Məmmədova Pərnisə Səməd qızı

Məmmədova Pərnisə Səməd qızı Sobu kəndində anadan olub. Ermənistan qaçqını kimi Bakıda məskunlaşıb. Yoldaşı İsa, Sobulu. Övladları: Eldar, Elmira, Vaqif, Telman, Ramilə, Fəridə, Vidadi.,

Məmmədova Pərnisə Səməd qızı 7 uşaq doğub tərbiyə etdiyinə görə III Dərəcəli **«Analıq Şərəfi»** Ordeni ilə təltif olunub.

«Analıq medalı»

Bu medal SSRİ Ali Sovetinin 8 iyul 1944-cü il tarixli qanunu ilə təsis olunmuşdu. Medalın I və II dərəcəsi var idi. Beş uşağı olanlar medalın II dərəsi, 6 uşağı olanlar isə medalın I dərəcəci ilə təltif olunurdular.

Sobu kəndindən bu medalla təltif olunanlar bunlardır

«Analıq medalı» nın I dərəcəsi ilə 6 uşaq doğub tərbiyə edənlər təltif olunurlar. (Adlar əlifba sırası ilə yazılıb)

1. Qəytəranova Bacı
2. Baxşalıyeva Humaysın Məhərrəm qızı
3. Bədirova Sahzadə Bədirxan qızı
4. Hacıyeva Qızılgül Ağaverdi qızı
5. Xudaverdiyeva Hürzad
6. Hüseynova Kəklik Abdul qızı
7. Hüseynova Sucəhət Hüseyn qızı
8. Xudaverdiyeva Gülxanım Kərim qızı
9. Qəhrəmanova Güldənə Məmmədqulu
10. Qəhrəmanova Xatın Məmmədqulu q
11. Məmmədova Qızxanım Alı qızı

«Analıq medalı» nın II dərəcəsi ilə 5 uşaq doğub tərbiyə edənlər təltif olunurlar. (Adlar əlifba sırası ilə yazılıb)

1. Bədirxanova Süşə Kamal qızı
2. Cümşüdova Mənsimə Seyfulla qızı
3. Dünyamalıyeva Zinəvər Səkəralı qızı
4. Əsgərova Solmaz Qasım qızı
5. Əzimova Səmayə Fərzalı qızı
6. Hüseynova Nigar Xalıqverdi qızı
7. Xudaverdiyeva Pərzad Kərim qızı
8. Məhərrəmova Gövhər Ağalar qızı

9. Minbaşıyeva Səmayə Xanlar qızı
10. Səkinə Balaca qızı
11. Mustafayeva Tamara Xurşud qızı
12. Məmmədova Hürzad Surxay qızı

I dərəcəli «Analıq Medalı» ilə təltif olunanlar

Hacıyeva Qızılgül Ağaverdi qızı

Hacıyeva Qızılgül Ağaverdi qızı 1934- cü ildə Sobu kəndində doğulub. Sobu kənd ibtidai məktəbində oxuyub. Sonra kolxoz təsərrüfatında işləyib.

Sonrakı illərdə Sobu kənd sakini Muradov Cəlal Məmmədxan oğlu* ilə ailə həyatı qurub. Bu evlilikdən onların Cülara, Roza, Mirvari, Minarə adlı qızları, Eyvaz, Məmi adli isə oğlanları olub.. Hacıyeva Qızılgül Ağaverdi qızı 6 uşaq doğub tərbiyə etdiyinə görə I dərəcəli **«Analıq Medalı»** ilə təltif olunub.

Qəhrəmanova Xatın Məmmədqulu qızı

Qəhrəmanova Xatın Məmmədqulu qızı 1927-ci ildə Sobu kəndində anadan olub. Uşaqlıq illəri ağır müharibə dövrünə düşmüşdür. Erkən yaşlarından kolxozda işləyib. Sonra ailə həyatı quraraq Mincivan qəsəbəsinə köçmüşdür. Həyat

yoldaşı Məşədi İbrahim Xəlil əslən Qıraq Müşlan kəndindəndir. Onların Bərxudar, Alı adlı iki oğlu, Zərruba*, Ramilə, Məhruza, Xeyri adlı qızları olub. O 6 uşaq tərbiyə etdiyinə görə I dərəcəli «Analıq Medalı» ilə təltif olunub. Qəhrəmanova Xatın Məmmədqulu qızı 08 iyul 2014- cü ildə Bakı şəhərində vəfat etmişdir..

Həsənova Zeynəb Kərəm qızı

Zeynəb Kərəm qızı 1932- ci ildə Cəbrayıl rayonunun Horovlu kəndində anadan olub. Sobulu xalası oğlu Hüseynov Gülməmməd Haqverdi oğlu ilə ailə qurub. Onların Rövşən, Şahin adlı iki oğlu, Pəricahan, Qızqayıt, Mehri və Zərnigar adlı 4 qızı olub. Zeynəb Kərəm qızı 6 uşaq doğub tərbiyə etdiyinə görə I dərəcəli **«Analıq Medalı»** ilə təltif olunub.

Zeynəb Kərəm qızı 2021-ci ildə Bakı şəhərində vəfat etmişdir. Həyat yoldaşı Gülməmməd 1998-ci ildə Bakıda vəfat etmişdir.

Hüseynova Kəklik Abdul qızı

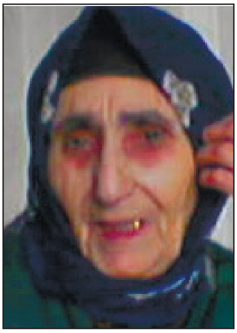

Hüseynova Kəklik Abdul qızı 1915-ci ildə Sobu kəndində anadan olub. Müharibə illərində Ermənistan SSR-nin Qafan şəhərinə köçmüşlər. Həyat yoldaşı İsmayıl Cənubi Azərbaycandandır. Onların Əliyar, Davud, Əli, Osman adlı oğ-

lanları, Gilə, Xanım* adlı qızları var. Hüseynova Kəklik Abdul qızı 6 uşaq doğub tərbiyə etdiyinə görə I dərəcəli «Analıq Medalı» ilə təltif olunub. 1988-ci ildə azərbaycanlıların Ermənistan SSR-dən qovulmasından sonra Bakı şəhərinə köçməli olmuşlar. Hüseynova Kəklik Abdul qızı 100 yaşında Bakı şəhərində haqqın rəhmətinə qovuşmuşdur. .

Qəytəranova Bacı Teymur qızı

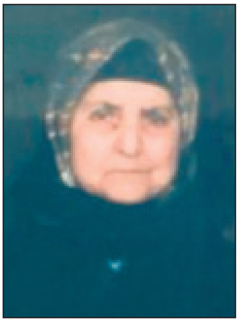

Qəytəranova Bacı Teymur qızı 24 dekabr 1934-cü ildə Sobu kəndində anadan olub. Yoldaşı Dünyamalıyev Dünyamalı Şəkəralı oğlu Sobuludur. Onlar müəyyən səbəblər üzündən Ermənistan SSR-nin Qafan şəhərində məskunlaşmışlar Onların Şakir, Şiralı, Teymur, Əmir* (şəhid) adlı oğlanları, Qəndab və Gülnişan adlı qızları var. Qəytəranova Bacı Teymur qızı 6 uşaq doğub tərbiyə etdiyinə görə I dərəcəli **«Analıq Medalı»** ilə təltif olunub. Qəytəranova Bacı Teymur qızı ailəsi ilə birlikdə 1988-ci ildə azərbaycanlıların Ermənistan SSR-dən qovulmasından sonra doğma kəndi Sobuya gəlmişlər. Lakin 1993-cü ildə onları buradan ikinci dəfə didərgin salmışlar. Şəhid anası Qəytəranova Bacı Teymur qızı işğaldan sonra 11 fevral 2013- cü ildə Bakı şəhərində haqqın rəhmətinə qovuşmuşdur.

Xudaverdiyeva Gülxanım Kərim qızı

Xudaverdiyeva Gülxanım Kərim qızı 1939-cu ildə Sobu kəndində anadan olub. Müharibə illərində Ermənistan SSR-nin Qafan şəhərinə köçmüşlər. Həyat yoldaşı İmrandır. Onların Eldar, Camal adlı oğlanları, Müşkünaz, Şölə, Tamilə və Ramilə adlı qızları var. Xudaverdiyeva Gülxanım Kərim qızı 6 uşaq doğub tərbiyə etdiyinə görə I dərəcəli **«Analıq Medalı»** ilə təltif olunub

1988-ci ildə azərbaycanlıların Ermənistan SSR-dən qovulmasından sonra Sumqayıt şəhərinə köçməli olmuşlar.

Xudayarova Əsli Həbib qızı

Xudayarova Əsli Həbib qızı 1938–ci ildə Şamlı kəndində anadan olub.

Atası Şamlı, anası Sobuludur. Yoldaşı Əmiraslanov Əvəz Müxtar oğlu Şamlı kəndindəndir. Onların Kərəm, Azər adlı oğlanları, Təzəgül, Elmira, və daha iki qızları var.

Xudayarova Əsli Həbib qızı 6 uşaq doğub tərbiyə etdiyinə görə I dərəcəli **«Analıq Medalı»** ilə təltif olunub. Ailə Sumqayıt şəhərində yaşayırdı.

Xudayarova Əsli Həbib qızı və Əmiraslanov Əvəz Müxtar oğlu elə bu şəhərdə də dünyalarını dəyişdilər.

Xudaverdiyeva Hürzad

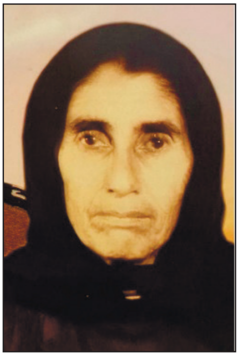

Xudaverdiyeva Hürzad 1925-ci ildə Sobu kəndində anadan olub. Həyat yoldaşı Baxşəliyev Bəylər Məhərrəm oğlu 1912-ci ildə Sobu kəndində anadan olub. 1941-1945-ci illər BVM-sinin iştirakçısı, I dərəcəli Vətən Müharibəsi Ordenlidir. İşğaldan sonra Bakı şəhərində vəfat etmişdir. Onların Qönçə (Bakıda), Kəklik (Bakıda), Yeganə (Mincivanda) adlı qızları, Mehti (Bakıda), Səfiyar (Dəlləklidə), Əliyar adlı (şəhid) oğlanları var. Xudaverdiyeva Hürzad 6 uşaq doğub tərbiyə etdiyinə görə I dərəcəli **«Analıq Medalı»** ilə təltif olunub. Işğaldan sonra ailə Bakı şəhərinin Sabunçu qəsəbəsində məskunlaşmış və hər ikisi burada dünyasını dəyişmişdir.

Baxşəliyeva Humaysın Məhərrəm qızı

Baxşəliyeva Humaysın Məhərrəm qızı 1920-ci ildə Sobu kəndində anadan olub. Həyat yoldaşı Mədət əslən Bartaz kəndindəndir. Onların Şahmurad*, Ağa, Hacı*, Ərşad adlı oğlanları, Təriş, Kifayət adlı qızları var.

Baxşəliyeva Humaysın Məhərrəm qızı 6 uşaq doğub tərbiyə etdiyinə görə I dərəcəli **«Analıq Medalı»** ilə təltif olunub. Işğaldan sonra ailə Sumqayıt şəhərində məskunlaşıb. Həyat yoldaşı Mədət işğal-

dan əvvəl Bartaz kəndində, Humaysın Məhərrəm qızı isə 2018–ci ildə Sumqayıt şəhərində haqqın rəhmətinə qovuşub.

Qəhrəmanova Güldənə Məmmədqulu qızı

Qəhrəmanova Güldənə Məmmədqulu qızı 1930-ci ildə Sobu kəndində anadan olub. Uşaqlıq illəri ağır müharibə dövrünə düşmüşdür. Erkən yaşlarından kolxozda işləyib. Sonra həmkəndlisi Bədirxanov Sayıl Cümü oğlu ilə ailə həyatı qurduqdan sonra məcbur olub kənd tərk etmiş və Ördəkli kəndində məskunlaşmışdır. Onların Nəriman, Məhəmməd, Elnur (itkin) adlı üç oğlu, Xanımqız, Gülövşə və Pəri adlı üç qızı olub. Qəhrəmanova Güldənə Məmmədqulu qızı 6 uşaq tərbiyə etdiyinə görə I dərəcəli **«Analıq Medalı»** ilə təltif olunub.

Qəhrəmanova Güldənə 31 avqust 2010-cu ildə, həyat yoldaşı Sayıl isə 1995-ci ilin noyabrında Bakı şəhərində vəfat etmişdir.

Bədirova Şahzadə Bədirxan qızı

Bədirova Şahzadə Bədirxan qızı 1940- cı ildə Sobu kəndində anadan olub. Atası 1941-1945-ci illər müharibəsində həlak olub. Bir müddət kənddə yaşadıqdan sonra anası ilə birlikdə Şamlı kəndində köçmüşdür. Burada o Hüseyn adlı biri ilə ailə həya-

tı qurub. Onların Nazilə, Tamilə adlı qızları, Rəfi, Vaqif, Həmzə, Mirseyib adlı oğlanları olub. Şahzadə Bədirova 6 uşaq tərbiyə etdiyinə görə I dərəcəli **«Analıq Medalı»** ilə təltif olunub. Şahzadə rayonda, Hüseyn kişi isə işğaldan sonra Bakı şəhərində vəfat etmişdir.

Məmmədova Gümüş Qurban qızı

Məmmədova Gümüş Qurban qızı 01 yanvar 1949-cu ildə Keçikli kəndində anadan olub. Keçiklidə doğulsa da əslən Sobuludu. Orta təhsillidir. Erkən yaşlaırnda ailə quran Məmmədova Gümüş Qurban qızının Məmmədov Məmməd Alı oğlu ilə nigahından 6 övladı olub. Onlar bunlardır. Tapdıq (07.10.1963), Elşən (04.12.1973), Elçin (17.01.1976), Aygün, Güllər (01.06.1967-10.09.1997)*, Tahirə (08.07.1970-20.12. 2000)* Məmmədova Gümüş Qurban qızı I dərəcəli **«Analıq Medalı»** ilə təltif olunub.

Məmmədova Gümüş Qurban qızının qızı Aygün xanımın oğlu Orucov Müşfiq Arif oğlunun şəhid olmasından sonra bu dərdə dözməmiş və 01 May 2017 -ci ildə dünyasın dəyişmişdir.

Hacıyeva Sucəhət Hüseyn qızı

Hacıyeva Sucəhət Hüseyn qızı 1927-ci ildə Sobu kəndində anadan olub. Anası Şəkər xanım da Sobuludu. Əslən Sobulu olan Fezi ilə ailə həyatı quran Sucəhət Hüseyn qızının 6 övladı olub. Onların Əli, Vəli, Qulu, Hüseyn adlı oğlanları, Gülüstan, Gülsüm adlı qızları var. Sucəhət Hüseyn qızı 6 uşaq doğub tərbiyə etdiyinə görə I dərəcəli **«Analıq Medalı»** ilə təltif olunub. Onlar işğaldan əvvəl Mincivan qəsəbəsində yaşayırdılar. Hacıyeva Sucəhət Hüseyn qızı 21 mart 1992-ci ildə Mincivan qəsəbəsində dünyasın dəyişmişdir.

Hacıyeva Tavar Hüseyn qızı

Hacıyeva Tavar Hüseyn qızı 1935-ci ildə Sobu kəndində anadan olub. Anası Şəkər də Sobuludur. Həyat yoldaşı Cəfərov Cəfərqulu əslən Bürünlü kəndindən idi və tevlovoz maşinisti işləyirdi. Onların 6 övladı Zöhrə, Məhruzə, Firuzə adlı üç qızı, Murad, Muxtar, Qaraxan adlı üç oğlu var.

Tavar Hüseyn qızı 6 uşaq doğub tərbiyə etdiyinə görə I dərəcəli **«Analıq Medalı»** ilə təltif olunub. Onlar işğaldan əvvəl Mincivan qəsəbəsində yaşayıblar. Hacıyeva Tavar Hüseyn qızı 15 Oktyabr 2017 –ci ildə Bakı şəhərində dünyasını dəyişmişdir.

Xudiyeva Güllü Yəhya qızı

Xudiyeva Güllü Yəhya qızı 1940-cı ildə Zəngilan rayonunun Sobu kəndində anadan olub. Uşaqlıq illəri ağır müharibə dövrünə təsadüf edib. Onların ailəsi müharibədən əvvəl rayonun Babaylı kəndinə köçmüşlər. Güllü xanım burada ilk təıhsilin alıb.

Xudiyeva Güllü Yəhya qızı 6 uşaq döğub tərbiyə etdiyinə görə I dərəcəli **«Analıq Medalı»** ilə təlftif olunun. Övladları bunlardır:

Nəcibə, Abbas, Nazilə, Zeynəb, Fehriz, Elman. Həyat yoldaşı Dadaş müəllim olub. Xudiyeva Güllü Yəhya qızı rayonun işğalından əvvəl 1992-ci ilin noyabrında Babaylı kəndində vəfat etmişdir.

Məmmədova Qızxanım Alı qızı

Məmmədova Qızxanım Alı qızı 1927-ci ildə Sobu kəndində anadan olub. Uşaqlıq illəri ağır müharibə dövrünə düşmüşdür. Sonra Zəngilan qəsəbəsinə köçmüşlər. Burada o Sobulu Abdulla ilə ailə həyatı qurmuşdur. Onların Nurulla, Əhməd- adlı oğlanları, Maisə, Qaratel, Mədinə, Xanım*adlı isə qızları olub. Məmmədova Qızxanım Alı qızı 6 uşaq tərbiyə etdiyinə görə I dərəcəli **«Analıq Medalı»** ilə təltif olunub.

Məmmədova Qızxanım Alı qızı 2008-ci ildə Sumqayıt şəhəri yaxınlığında Nasosnu qəsəbəsində vəfat etmişdir.

Əsədova Gülxanım Kərim (Yusif) qızı

Əsədova Gülxanım Kərim (Yusif) qızı 12 iyul 1936-cı ildə Sobu kəndində anadan olub. Müharibədən sonra Hacıqabul qəsəbəsinə köçmüşdür. Yoldaşşı Yusif Hacıqabuldan idi.. Onların Rafiq, Famil, Mehti, Şamil oğlu, Həcər, Həqiqət adlı qızları var.

Gülxanım Kərim qızı 6 uşaq döğub tərbiyə etdiyinə görə I dərəcəli **«Analıq Medalı»** ilə təlftif olunub.

Əsədova Gülxanım Kərim (Yusif) qızı 2008-ciildə vəfat edib.

Alıquliyeva Məlahət Xudu qızı

Alıquliyeva Məlahət Xudu qızı 15 may 1937-ciildə Sobu kəndində anadan olub. Onların ailəsini vaxtı ilə Qazaxıstana sürgün etmişlər. Sürgündən qayıtdıqdan sonra rayona gəlmişlər. Yoldaşı Alıquliyev Alıqulu Xudu oğludu. Alıquliyeva Məlahət Xudu qızı 6 uşaq döğub tərbiyə etdiyinə görə I dərəcəli **«Analıq Medalı»** ilə təlftif olunub. Övladları bunlardır: Nüsrət, Zakir, Əlabbas, Nazim oğlanları, Şamayıl, Aidə qızları.

Alıquliyeva Məlahət 11 may 2020-ci ildə vəfat etmişdir.

II dərəcəli «Analıq Medalı» ilə təltif olunanlar

Xudayarova Balabəyim Mahmud qızı

Xudayarova Balabəyim Mahmud qızı 1948-ci ildə rayonun Şamlı kəndində anadan olub. İlk təhsilini Gilətağ kənd 8 məktəbində alıb. Sonra ailə həyatı quraraq 1993- cü ildə rayonun Ermənistan SQ-nin işğalına kimi Mincivan qəsəbəsində yaşayıb. İşğaldan sonra Bakı şəhərinin Yasamal rayonunda məskunalşmışlar. Balabəyim Mahmud qızı 5 uşaq doğub tərbiyə etdiyinə görə II dərəcəli **«Analıq Medalı»** ilə təltif olunub. Həyat yoldaşı Hüseynov Kazım Sobuludu. İşğaldan sonra 2007-ci ildə Bakı şəhərində vəfat etmişdir. Onların Novruz, Nazim*, Mübariz, Zaur adlı oğlanları və Fəridə adlı qızları var.

Hacıyeva Qumru Ağaverdi qızı

Hacıyeva Qumru Ağaverdi qızı 1942-ci ildə Sobu kəndində anadan olub. Kənd ibtidai məktəbini bitirib. Sonra kolxozda əmək fəaliyyətinə başlamışdır. Qumru Ağaverdi qızı əvvəlcə Sobu kənd sakinin Şəmil ilə ailə həyatı qurmuşdur. Onların Qürbət adlı bir oğlu var. Bir neçə ildən sonra Şəmil dünyasın dəyişmişdir. Bundan sonra Qumru Ağaverdi qızı ikinci dəfə Ördəkli kəndin-

dən olan Məhəmmədlə ailə qurub. Bu evliklikdən isə onun Lətif adlı oğlu, Xəvər, Kifayət, Gülxanım adlı qızları olub..

Hacıyeva Qumru Ağaverdi qızı 5 uşaq doğub tərbiyə etdiyinə görə II dərəcəli **«Analıq Medalı»** ilə təltif olunub.

Minbaşıyeva Səmayə Xanlar qızı

Minbaşıyeva Səmayə Xanlar qızı 1938-ci ildə Sobu kəndində anadan olub. Sobu kənd ibtidai məktəbində oxuyub. Quliyev Süleyman Zaman oğlu ilə ailə həyatı qurduqdan sonra Zəngilan qəsəbəsinə köçmüşdür. Burada bir müddət Mühafizə bölməsində gözətçi işləmişdir. Onların Cəmilə, Nazlı adlı iki qızı, Vaqif*, Zaman* və Arif adlı üç oğlu var. Səmayə Xanlar qızı 5 uşaq doğub tərbiyə etdiyinə görə II dərəcəli **«Analıq Medalı»** ilə təltif olunub Həyat yoldaşı Quliyev Süleyman Zaman oğlu uzun illər müxtəlif idarələrdə mühasib işləmiş, 2005-ci ildə Bakı şəhərində vəfat etmişdir.

Mustafayeva Tamara Xurşud qızı

Mustafayeva Tamara Xurşud qızı 1947-ci ildə Sobu kəndində anadan olub. Sobu kənd ibtidai məktəbində oxuyub. Sonra həmkəndlisi Cəmil Alıqulu oğlu ilə ailə həyatı qurduqdan sonra Zəngilan qəsəbəsinə köçmüşdür. Tama-

ra xanım evdar qadındı. Onların Sürəyya, Sahibə, Afət adlı üç qızı, Akif və Arif adlı iki oğlu var. Tamara Xurşud qızı 5 uşaq doğub tərbiyə etdiyinə görə II dərəcəli **«Analıq Medalı»** ilə təltif olunub Həyat yoldaşı Cəmil Alıqulu oğlu uzun illər rayonda sürücü işləyib. Baxşəliyev Cəmil 2008- ci ildə Bakıda vəfat etmişdir.

Əsgərova Solmaz Qasım qızı

Əsgərova Solmaz Qasım qızı 01 iyul 1951-cii ildə Sobu kəndində anadan olub. Atası əslən Ördəkli kəndindəndir. Solmaz Qasım qızı Çöpədərə kəndindən Cəfərquliyev Cəfərqulu Dünyamalı oğlu (10.08.1946) ilə ailə qurub. Cəfəqrqulu kənddə sürücü işləyib. Onların Natiq, Namiq (1972), Rafiq (1975), Nazir (1980) adlı oğlanları, Imarət adlı qızı var. Solmaz Qasım qızı 5 uşaq doğub tərbiyə etdiyinə görə II dərəcəli **«Analıq Medalı»** ilə təltif olunub. Rayonun işğalından sonra Bakıda məskunlaşıblar.

Hacıyeva Nagıngül Qələndər qızı

Hacıyeva Narıngül Qələndər qızı 10.01.1966-cü ildə Bartaz dayanacağı stansiyasında anadan olub. Atası Qələndər Sobuludur. Narıngül Sobudan Məmmədquliyev İman Pəhlivan oğlu ilə ailə qurub. Onların Çəməngül (02.09.1984), Səadət,

Teyfə, Günay adlı qızları, Murad adlı oğlu olub. Hacıyeva Narıngül Qələndər qızı 5 uşaq doğub tərbiyə etdiyinə görə II dərəcəli **«Analıq Medalı»** ilə təltif olunub. Rayonun işğalından sonra Bakı şəhərində məskunlaşıblar.

Əzimova Səmayə Fərazlı qızı

Əzimova Səmayə Fərzalı qızı 1936-cı ildə Sobu kəndində anadan olub. Atasını erkən itirən Səmayəni anası saxlayıb. Səmayə çox gözəl idi. İlk evliliyi uğursuz olub. Ikinci dəfə Bəxtiyar adlı biri ilə ailə qurub. O Mincivan qəsəbəsində poçta işləmişdir.

Bu evlilikdən onların Əyyub, Şakir, İxtiyar adlı oğlanları, Nərgiz, Könül adlı qızları olub. Səmayə 5 uşaq doğub tərbiyə etdiyinə görə II dərəcəli **«Analıq Medalı»** ilə təltif olunub. Həm Səmayə, həm də Bəxtiyar işğaldan sonra Bakı şəhərində haqqın rəhmətinə qovuşmuşlar.

Alışova Hürü Fərzulla qızı

Alışova Hürü Fərzulla qızı 17 iyin 1957- ci ildə Sobu kəndində anadan olub. Sobu kənd ibtidai məktəbini bitirib. Kolxozda (sovxoz) təsərrüfatda çalışmışdır.

Onların Yavər, Mübariz, Ixtiyar adlı oğlanları, Validə adlı qızı olub. Hürü Fərzulla

qızı 5 uşaq doğub tərbiyə etdiyinə görə II dərəcəli **«Analıq Medalı»** ilə təltif olunub. İşğaldan bir qədər əvvəl Bakı şəhərinə köçmüşlər. Həyat yoldaşı Dünyamalıyev Məhəmməd Nəbi oğlu 27 noyabr 1950-ci ildə Sobu kəndində anadan olub 16 noyabr 2011- ci ildə isə Bakıda vəfat etmişdir.

Baxşəliyeva Gövhər Ağalar qızı

Baxşəliyeva Gövhər Ağalar qızı 1947- ci ilin may ayında Sobu kəndində anadan olub. Sobu kənd ibtidai məktəbini bitirib. 1962- ci ildə Sobulu Bəhramov Fərzalı Ata oğlu ilə ailə həyatı qurub. Gövhər kolxoz təsətrrüfatında çalışmışdır. Onların Aydın, Vahid*, Zahid*, Xalid adlı oğlanları, Rahilə adlı qızı var. Gövhər Ağalar qızı 5 uşaq doğub tərbiyə etdiyinə görə II dərəcəli **«Analıq Medalı»** ilə təltif olunub. Yoldaşı Bəhramov Fərzalı Ata oğlu uzun müddət Ermənistann SSR-nin Qafan şəhərində qəzetdə tərcüməçi işləyib. 2021-ci ildə Bakı şəhərində vəfat etmişdir.

Həsənova Səkinə Balaca qızı

Həsənova Səkinə Balaca qızı 1928-ci ilsə Sobu kəndində anadan olub. Atası 1941-1945-ci illər müharibəsində halak olmuş, anasının himayəsində böyümüşdür. Sonra Bəhramov Əmirvar Ata oğlu ilə ailə qurub. Onlar müəyyən səbəblər üzündən Ermənistan SSR-nin Mehri rayonunun Əldərə kəndində məskunlaşmışlar. Onların Zakir, Cəbi, Yaşar adlı oğlanları, Balaxanım, Elmira adlı qızları var. Səkinə Balaca qızı 5 uşaq doğub tərbiyə etdiyinə görə II dərəcəli **«Analıq Medalı»** ilə təltif olunub.

1988-ci ildə azərbaycanlıların Ermənistan SSR-dən qovulmasından sonra Sumqayıt şəhərinə köçməli olmuşlar. Hər ikisi burada dünyasını dəyişmişdur.

Məmmədova Pərzad Surxay qızı

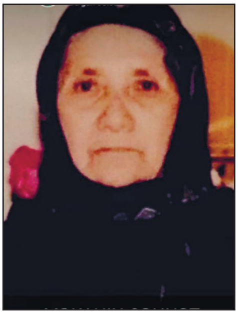

Məmmədova Pərzad Surxay qızı 09 may 1929-cu ildə Sobu kəndində anadan olub. Erkən vaxt 2 yaşı olanda atasını itirib. Ondan kiçik qardaşı Məmmədlə (qara Məmməd) anasının himayəsində qalmışlar. Kənd məktəbinin 7 sinfini bitirəndən sonra Babaylı kəndində köçmüşlər. Orada onlar Sobudan olan Usub və Yəhya qardaşlarının himayəsində yaşamışlar. Sonralar anasının qohumu olan Həsənlə ailə qurmuşdur. Onun iki oğlu, üç qızı var

Rayonun işğalına kimi Mincivan qəsəbəsində yaşamışlar. Pərzad xala 7 sinifi bitirməsinə baxmayaraq təhsilə böyük önəm vermiş, övladlarının ali təhsil almalarında onun rolu əvəzsizdir. Hər iki oğlu ali təhsilli həkimdir. Əsəd həkim Milli Ordunun tibb xidməti üzrə mayorudur. Pərzad xala beş uşaq doğub tərbiyə etdiyinə görə II dərəcəli **«Analıq Medalı»** ilə təltif olunub. Məmmədova Pərzad Surxay qızı 26 mart 2015-ci ildə Bakı şəhətində vəfat etmişdir

Ilyasova Sücahət Əhməd qızı

Ilyasova Sücahət Əhməd qızı 1949-cu ildə Şamlı kəndində anadan olub. Atası İlyasov Əhməd Kərim oğlu müharibədən sonra Şamlı kəndinə köçmüş və burada da evlənmişdir. Sücəhətin həyat yoldaşı Hacıyev Bayram Allahverdi oğlu*da əslən Sobuludur. amma Şamlı kəndində yaşayıblar. Onların Çərkəz, Natiq, Namiq, Nazim*(Qarabağ müharibəsi əlili olub. Aldığı zədələrdən dünyasını dəyişib), Azər adlı oğlanları. var.

Ilyasova Sücahət Əhməd qızı 5 uşaq doğub tərbiyə etdiyinə görə II dərəcəli **«Analıq Medalı»** ilə təltif olunub. Işğaldan sonra ailə Sumqayıt şəhərində məskunlaşıb.

Xudaverdiyeva Pərzad Kərim qızı

Xudaverdiyeva Pərzad 1939-cu ildə Sobu kəndində anadan olub. Müharibə illərində Ermənistan SSR-nin Qafan şəhərinə köçmüşlər. Həyat yoldaşı Behbuddur. Onların Fərhad, Şirin, Nəsi adlı oğlanları, Pəricahan, Gülcahan adlı qızları var..

Xudaverdiyeva Pərzad 5 uşaq doğub tərbiyə etdiyinə görə II dərəcəli **«Analıq Medalı»** ilə təltif olunub

Xudaverdiyeva Pərzad Kərim qızı 1988-ci ildə azərbaycanlıların Ermənistan SSR-dən qovulmasından sonra Bakı şəhərinə köçməli olmuşdur.

Məmmədova Səkinə Sədətqulu qızı
(1925-Sobu-16.06.2015 Bakı)

Məmmədova Səkinə Sədətqulu qızı 1925-ci ildə Sobu kəndində anadan olub. Həyat yoldaşı Dünyamalıyev Nəcəfalı Nəzəralı oğlu 01 iyul 1933-cü ildə Sobu kəndində anadan olub. O rayonun işğalına kimi kolxozda (sovxoz) təsərrüfatda işləmişdir. Onların Namaz (Bakıda), Təhməz adlı oğlanları, Sona, Zənfirə, Qərənfil adlı qızları var. O, 5 uşaq doğub tərbiyə etdiyinə görə II dərəcəli **«Analıq Medalı»** ilə təltif olunub.

Məmmədova Səkinə Sədətqulu qızı isə 16 iyun 2015-ci ildə, həyat yoldaşı Dünyamalıyev Nəcəfalı Nəzəralı oğlu isə 19 avqust 2018-ci ildə Bakı şəhərində vəfat etmişdir.

Dünyamalıyeva Zinəvər Şəkəralı qızı.

Dünyamalıyeva Zinəvər Şəkəralı qızı Sobu kəndində anadan olub.. Kolxozda (sovxoz) təsərrüfatda çalışmışdır. Həyat yoldaşı Emralıyev Emralı İldırım oğlu* Sobuludur və işğaldan əvvəl kənddə vəfat etmnişdir. Onların Sərdar, Eldar adlı oğlanları, Səfurə, Zənfirə, Nazilə adlı qızları var. Dünyamalıyeva Zinəvər 5 uşaq doğub tərbiyə etdiyinə görə II dərəcəli ««**Analıq Medalı**» ilə təltif olunub. Işğaldan sonra ailə Bakı şəhərinidə məskunlaşıb..

Hacıyeva Şəfiqə Xanış qızı

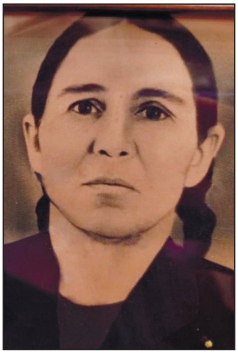

Haciyeva Şəfiqə Xanış qızı 02 iyun 1940-cu ildə Mincivan kəndində anadan olub. Sonralar Mincivan qəsəbəsinə köçmüşdür. Həyat yoldaşı Qibləli əslən Beşdəli kəndindəndir. Onların beş övladı olub.

Xədicə Qibləli qızı 10 sentyabr 1958-ci ildə, Nəcibə Qibləli qızı 10 may 1961-ci ildə, Südabə Qibləli qızı 18 iyul 1963-cü ildə, Haqverdi Qibləli oğlu 31 avqust 1965-ci ildə, İbiş Qibləli oğlu isə 08 dekabr 1967-ci ildə anadan olub.

Haciyeva Şəfiqə Xanış qızı 5 uşaq döğub tərbiyə etdiyinə görə II dərəcəli **«Analıq Medalı»** ilə təltif olunub.

Quliyeva Bənövşə Həzi qızı.

Quliyeva Bənovşə Həzi qızı Mincivan kəndində anadan olub. Həyat yoldaşı Əkrəm əslən Ermənistan SSR-nin Mehri rayonunun Əldərə kədindəndir, Mincivan qəsəbəsihdə yaşayırdı. Onların Ədalət, Səxavət*, Əli, Bəxtiyar adlı oğlanları, İmmi adlı qızı var. Bənövşə Həzi qızı 5 uşaq doğub tərbiyə etdiyinə görə II dərəcəli **«Analıq Medalı»** ilə təltif olunub. Rayonun Ermənisran Respublikasının Silahlı Qüvvələri tərəfindən işğaldan sonra Bakı şəhərində məskunlaşmışlar.

Cümşüdova Mənsimə Seyfulla qızı

Cümşüdova Mənsimə Seyfulla qızı 19 sentyabr 1947-ci ildə Sobu kəndində anadan olub. 1953-1960-cı illərdə qəsəbə otra məktəbində oxuyub. Sonra ailə qurub və Şamlı kəndində yaşayıb. Yoldaşı Xudayarov Həsən Mahmud oğlunun anası Sobulu, atası Seyid Mahmud isə Şamlıdır. Onların Zərnigar, Filyar adlı qızları Əsəd (1969- 2012-ci ilin mayında avtomobil qəzası nəticəsində dünyasını dəyişib)*, Fərrux və Behbud (1974-1992) *adlı oğlanları var. Cümşüdova Mənsimə Seyfulla qızı 5 uşaq doğub tərbiyə etdiyinə görə II dərəcəli **«Analıq Medalı»** ilə təltif olunub.

Cümşüdova Mənsimə Seyfulla qızı 1992-ci ilin 07 fevtarlında faciəli surətdə 17 yaşlı oğlu ilə birlikdə dünyasını dəyişib. Ailə işğaldan sonra Bakı şəhərində məskunlaşıb.

Məmmədova Minə Səməd qızı

Məmmədova Mina Səməd qızı Sobu kəndində anadan olub. Minə Səməd qızı 5 uşaq doğub tərbiyə etdiyinə görə II dərəcəli **«Analıq Medalı»** ilə təltif olunub. Rayonun Ermənisran Respublikasının Silahlı Qüvvələri tərəfindən işğaldan sonra ailə Bakı şəhərinidə məskunlaşıb.

Yoldaşı Famil. Övladları: Elxan, Elman, Yaşar, Elşad, Xanım.

Ağamalıyeva Fatma Kərim (Yusif də deyirlər) qızı

Ağamalıyeva Fatma Kərim qızı 1926-cı ildə Sobu kəndində anadan olub. Sonra Hacıqabul qəsəbəsinə köçmüşdür. Fatma Kərim qızının yoldaşı Ağaquludu. Övladları Həmid, Heybət, Firidun, Ağamalı oğlu, Xanım qızı

Fatma Kərim qızı 5 uşaq doğub tərbiyə etdiyinə görə II dərəcəli **«Analıq Medalı»** ilə təltif olunub.

Ağamalıyeva Fatma Kərim qızı 2006-cı ildə Hacıqabul şəhərində vəfat edib

Feziyeva Gülsüm Fezi qızı

Feziyeva Gülsüm Fezi qızı 06 iyun 1954-cü ildə Mincivan kəndində anadan olub. Evdar qadındı. Yoldaşı Alıyev Əli Yunis oğludu. Onların 5 qızı var. :

Feziyeva Gülsüm Fezi qızı 5 uşaq doğub tərbiyə etdiyinə görə II dərəcəli **«Analıq Medalı»** ilə təltif olunub.

Feziyeva Gülsüm Fezi qızı 09 dekabr 2021-ci ildə Bakş şəhərində vəfat edib.

Qəhrəmanova Reyhan Məmmədqulu qızı

Qəhrəmanova Reyhan Məmmədqulu qızı 1933-cü ildə Sobu kəndində andan olub. Uşaq ikən ata anasın itirdiyindən onu Gəncədəki uşaq evinə yollamışlar.

Bacısı oğlu Nəriman Sayıl oğlu Cümşüdovun dedikləri:

-Anamla Xatın xalam böyük idilər. Reyhanla Durna xalam isə balaca idi. Onları uşaq evinə apartmaq istədiklərini biləndə anam Reyhanı, Xatın xalam isə Durnanı qaçırmaq istəyib. Xatın xalam böyük olduğundan qaçır, anam isə qaça bilmir. Reyhanı ondan alıb uşaq evinə aparırılar. Durna isə sonra kənddə vəfat edib.

Ördəklidən olan Hüseyn dayı 1954-cü ildə Gəngcədə Kənd Təsərrüfatı texnikumunda oxuyanda kirayədə qalırmış. O illərdə xalamda həmin həyətdə qalırmış. Hüseyinin Zəngilanlı olduğunu biləndə xalam deyir ki mən də Zəngilanlıyam. Hüseyn harasından deyəndə o deyir ki, Sobudanam. Orada qardaşım Pəhlivan var. Hüseyn dayı vasitəsi ilə xalamı tapdıq.

Sonralar qohumları ilə əlaqə yaratmışdır. Reyhan xanım 5 uşaq doğub tərbiyə etdiyinə görə II dərəcəli **«Analıq Medalı»** ilə təltif olunub. Yoldaşı Cəbrayılov Qılman əslən Masallı rayonundandır. Övladları bunlardır: Tahir (1955), İbrahim, Gülxəndə (1957-əkizlər), Hüseyn (1959) və Kamal (1963)

Qəhrəmanova Reyhan Məmmədqulu qızı 1977-ci ildə vəfat etmişdir.

Hüseynova Nigar Xalıqverdi qızı

Hüseynova Nigar Xalıqverdi qızı 01 İyul 1962-ci ildə Zəngilan rayonunun Sobu kəndində anadan olub. İlk təhsilini 1969-1972-ci illərdə Zəngilan rayonunun Sobu kənd kəndində almışdır. Sonra təhsilini 1972-1977-ci illərdə rayonun Çöpədərə kəndində davam etdirmişdir. 8-ci sinfi bitirdikdən sonra Nigar xanım 1977-1980-ci illərdə Orcanikidze adına üzümçülük sovxozunda çalışmışdır. O, 1980-ci ildə ailə həyatı qurmuş, sonra Bakı şəhərinə köçmüşdür.

Həyat yoldaşı Məhərrəmov Məmmədxan İsmayıl oğlu Çöpədərə kəndindəndir. Onların 4 qızı, 1 oğlu, 4 nəvəsi var. 1986-cı ildə orta təhsilini bitirən Nigar xanım 1989-1990-cı illərdə Tibb kollecində təhsilini davam etdirmişdir.

Atası – Hüseynov Xalıqverdi Haqverdi oğlu 1934-cü ildə anadan olmuşdur. Zəngilan rayonunun Sobu kəndində dəmirçiliklə məşğul olmuşdur. 2014-cü ildə vəfat etmişdir. (Kitabda onun haqqında ətraflı məlumat verilir)

Anası – Hüseynova Xavər Həsənqulu qızı 1938-ci ildə Zəngilan rayonunun Çöpədərə kəndində anadan olmuşdur. Kolxozda işçi olaraq çalışmışdır. 1994-cü ildə Bakı şəhərində vəfat etmişdir.

Hüseynova Nigar Xalıqverdi qızı 5 uşaq doğub tərbiyə etdiyinə görə II dərəcəli **«Analıq Medalı»** ilə təlftif olunub. O hazırda təqaüddədir.

Sobu kənd ZDS (XDS) İK-nin sədrlərindən

Babayeva Fatma Səfəralı qızı (1912-il doğumlu)
Dadaşov Müzəffər (taksi sürücüsü İltifatın atası)-Üdgündən
Qasım Əsgərov-Ördəklidən
Mədət-Bartazdan
Nəcəfquliyev- 1953-cü ildə işləyib.
Babayev Rüstəm Surxay oğlu (1900-cü il doğumlu).
Quliyev Teymur-1950-ci ildə işləyib. Keçikli
Cabbarov Əziz Alməmməd oğlu-Dəlləkli
Nəsirov Rəşid Bayram oğlu-Ördəkli
Əsədov Musa Kəlbi oğlu-80-ci illərdə işləyib-Çöpədərəli
Biri də var-cəbhə zamanı olub
Əsədov Elman Əmir oğlu-1993-cü ildən

MÜQƏDDƏS YERLƏRİ ZİYARƏT EDƏNLƏR

Hacılar

Hacı adı müqəddəs Məkkə, Mədinə şəhərlərini və Kəbəni ziyarət edənlərə verilən addır. Bu adı alanlara heç bir rəsmi sənəd verilmir.

Son dövrlərə kimi kəndimizdən kimsə Həcc ziyarətində olmayıb. Allah Təalanın yardım və mərhəməti sayəsində bu ilk mənə nəsib oldu. Hal hazırda kəndimizdən 5 nəfər bu müqəddəs yerləri ziyarət edib.

a. Hacı Əli Sobulu
b. Hacı Həsən Xalıqverdi oğlu.
c. Hacı Firəngiz Alıqulu qızı.
ç. Hacı Nubar Mürsəl qızı
d. Hacı Maral Məmmədxan qızı

Hüseynov Həsən Xalıqverdi oğlu

Hacı Həsən Hüseyni 1970-ci ildə aprel ayının 25-də Zəngilan rayonunun Sobu kəndində anadan olub. 1985-ci ildə Sobu kənd 8 illik məktəbi bitirərək, elə həmin il təhsilini Bakı şəhər 5 nömrəli Kimya-biologiya respublika təmayüllü internat məktəbində davam etdirməyə başlayır və 1987-ci ildə təmayülü bitirir. Orta təhsilini bitirdikdən sonra 1988-ci ildə həqiqi hərbi xidmətə getmişdir. Altı ay serjant məktəbində oxuduqdan sonra hərbi xidmətini Almaniyadakı sovet qoşunları kontingentində davam etdirmişdir. 1990-cı ildə starşina rütbəsində hərbi xidmətini birtirib qayıtdıqdan sonra Bakı Poladəritmə zavodunda ilk əmək fəaliyyətinə başlamışdır. Daha sonra H.Z.Tağıyev adına Toxuculuq Fabrikində çalışmışdır.

1992-ci ilin sentyabrın 9-da Milli Orduya çağırılmı və 1993-cü ildə ağır güllə yarası almışdır. 2003–2008-ci illərdə Bakı İslam Universitetinin İslamşünaslıq fakültəsində ali təhsil alıb. 2006-cı ildə Həcc ziyarətində olub. 1992-ci ildə Xətai rayonu Hərbi Komissarlığına könüllü cəbhədə döyüşmək üçün müraciət edir. O, əvvəlcə Biləcəriyə, oradan isə Qobu poliqonuna hərbi təlim üçün göndərilir. Burada bir müddət təlim keçdikdən sonra Qubadlı-Zəngilan korpusunda Qubadlı rayonu ərazisinə, sonra isə doğulduğu Zəngilan rayonuna göndərilir. 1993-cü ilin aprelin 17-də Berr dağı ətəyində gedən ağır döyüşdə güllə yarası alır. Uzun müddət Bakı şəhərində müalicə aldıqdan sonra Əlillərin Bərpa Mərkəzinə köçürülür. I qrup Qarabağ əlili kimi 6 il yataq xəstəsi olub. Azərbaycan Vətən Müharibəsi Veteranları İctimai Birliyinin və Xətai rayon Əlillər Cəmiyyətinin üzvüdür.

Hacı Həsən Hüseyni tədqiqatçı kimi bir çox kitabların, dəyərli yazıların və elmi-tədqiqat əsərlərinin müəllifidir.

2015-2016-cı illərdə «Ulu Zirvə» qəzetinin redaktoru işləmiş-

dir. «Paklıq» qəzetinin baş redaktorunun müavini, 2019-cu ildən isə «Həkəri» qəzetinin dini işlər üzrə şöbə müdiridir.

Kitabları. Parlaq ulduz. Bakı, «Səda», 2003

H.H. *Hüseyni.* Xuda Hüseynin (ə) aşiqi. Bakı, «Nurlar», 2007

Ya Əli. Bakı, «Nərgiz», 2007

Gizli qalmış xəzinə. Bakı, «Nurlar», 2008

Həzrət Əli (ə) müxtəlif baxışlarda. Bakı, «Nərgiz», 2011

Sığın Haqq dərgahına (məqalələr toplusu-I). Bakı, «Nərgiz», 2013

Həsən Hüseyni. «Bismilləh» ayəsinin incə görüntüləri və «Bə» hərfinin altında olan nöqtənin sirri. Bakı, « MBM», 2014

Həsən Hüseyni. Ariflərin haqq qovuşma məqamı (Şəriət, Təriqət, Mərifət, Həqiqət). Bakı, 2016

H.H. *Hüseyni.* Həzrəti-Rüqəyya (s.ə). Bakı, «Ecoprint», 2018

Həsən Hüseyni. İmam Rza (ə) müxtəlif baxışlarda. Bakı, «Ecoprint», 2019

Hacı Həsən. Ya Zəhra (s.ə), nəzərin ayırma bizdən. (II nəşr) Bakı, «Ecoprint», 2019

Həsən Hüseyni. Sığın Haqq dərgahına (məqalələr toplusu-II). Bakı, «SkyG» NPM, 2019.

Hacı Həsən Hüseyni. «Müqəddəs zilhiccə bayramları». Bakı, «Ecoprint», 2020

V.Almasov, H.H Hüseyni. «Nəsimidən nəsimlər». I cild. Bakı, «Ecoprint» ,2020

Hacı Həsən Hüseyni. Novruz bayramı. Bakı, «İmza», 2022

Hacı Həsən Hüseyni. Əhli-beyt (ə) aşiqi Dədə Ələsgər. Bakı, «İmza» 2022

Həsən Hüseyni «Xalqın Nüfuzlu Ziyalısı», «Azərbaycan Bayrağı Mükafatı», «Ziya» fəxri diplomları və «Xətai», «Nəsimi» ali media mükafatı ilə təltif olunmuşdur.

«Qarabağ Uğrunda» və «Milli Ordu 100 il» medalları ilə təltif olunub.[1]

[1] https://az.wikipedia.org/wiki/H%C9%99s%C9%99n_H%C3%BCseyni

Hacı Nubar Mürsəl qızı

Quliyeva Nubar Mürsəl qızı 01 iyun 1947-ci ildə Sobu kəndində doğulub. Sobu kənd məktəbində ibtidai təhsil almışdır. 1954-cü ildə 7 yaşında ikən anasını itirmişdir. 1964-cü ildə kəndi tərk edən Nubar Mürsəl qız bir müddət Emənistan Respublikasının (hayların diincə Hayastan) Qafan şəhərində yaşamış sonralar isə Bakı şəhərinə köçmüşdür.

Quliyeva Nubar Mürsəl qızı 2017-ci ildə Həcc ziyatərtində olub.

Nubar xanım hal-hazırda Bakı şəhərində yaşayır. Ziyarətiniz qəbul olsun.

Hacı Maral Məmmədxan qızı

(Məlumat əldə edə bilmədim)

Məşədi və Kərbəlayilər

Kərbəlayı adı İraqın Kərbəla şəhərində olan İmam Hüseyn (ə)-ın ziyarətgahını ziyarət edənlərə, Məşədi adı isə İran İslam Respublikasının Məşhəd şəhərindəki İmam Rza (ə)-ın ziyarətgahını ziyarət edənlərə verilir. Ötən zamanlarda kəndimizdən deyilənə görə Behbud adlı birisi Məşhəd şəhərindəki ziyarətdə olub. Ondan başqa son illərə kimi Sobudan bu ziyarətkaglara da gedən olmayıb.

Burada bu ziyərətgahlarda olanlar barədə sizlərə məlumat veririk.

Məşədi Kazım Haqverdi oğlu *

(1941-2006)

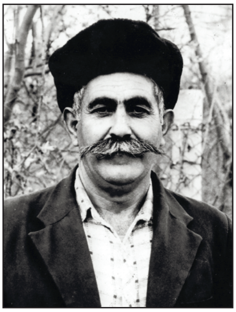

Hüseynov Kazım Haqverdi oğlu 1941-ci ildə Sobu kəndində anadan olub. Kənd məktəbini bitirəndən sonra Sovet Ordusu sıralarında 3 il hərbi xidmət keçmiş, hərbi xidmətdən sonra əvvəl Sobuda, sonralar isə uzun müddət Mincivan qəsəbəsində dəmiryolu sahəsində işləyib. Boş vaxtlarında dəmirçilik etmişdir. İşğaldan sonra 03 oktyabr 2006-cı ildə Bakı şəhərində haqqın dərgahına qovuşmuşdur. Həyat yoldaşı Balabəyim Mahmud qızı Şamlıdandır.

Məşədi Zərruba Məşədi İbrahim qızı

(05.12.1954- 27.03.2012)

Nəcəfova Zərruba Məşədi İbrahim qızı 1954-cü ilin 05 dekabrında Qıraq Müşlan kəndində anadan olub. 1971-ci ildə Mincivan qəsəbəsindəki 36 saylı dəmiryolu orta məktəbini bitirdikdən sonra rabitəçi ixtisasına yiyələnmiş və uzun müddət dəmiryolu sistemində telefonçu işləmişdir. Rayonun işğalından sonra Bakı şəhəri Yasamal rayonunun ərazisində yataqxanada məskunlaşmışdır.

2011-ci ilin dekabrında Məşhəd şəhərindəki İmam Rza (ə) ziyarətgahını ziyarət etmişdir.

Məşədi Zərruba xanım 2012-ci ilin 27 martında haqqın dərgahına qovuşmuşdur. Anası və həyat yoldaşı Nəriman Sobuludur. Allah rəhmət eləsin. Üç oğlu, bir qız var.

Məşədi Həsən Məhərrəm oğlu

Hüseynov Həsən Məhərrəm oğlu 11 yanvar 1956-cı ildə Sobu kəndində anadan olub. Sobu kənd ibtidai məktəbini, sonra isə Çöpədərə kənd 8-illik məktəbini bitirmişdir. Bir müddət kənddə kolxoz təsərrüfatında işləmiş, sonra isə rayon mərkəzinə köçmüş və tikintidə əmək fəaliyyətini davam etdirmişdir. Rayonun işğalından sonra Bakı şəhərinə müvəqqəti məskunlaşan Həsən Hüseynov İranın Məşhəd şəhərindəki imam Rza (ə) ziyəratgahını ziyarət etmişdir.

Hüseynov Həsən Məhərrəm oğlu 29 oktyabr 2017-ci ildə Bakı şəhərində vəfat etmişdir.

Məşədi Novruz Kazım oğlu

Hüseynov Novruz Kazım oğlu 19 yanvar 1971-ci ildə Mincivan qəsəbəsində anadan olmuşdur. Kənd Mincivan 8-illik məktəbində, sonra isə isə 36 Saylı qəsəbə orta məktəbində oxumuşdur. 1984-cü ildə sürücülik kursunu bitirdikdən sonra hərbi xidmətə göndərilmişdir. 1989-1991-ci illərdə Primorsk vilayətində hərbi xidmət keçmişdir. Rayonumuzun işğalından sonra Bakı şəhərində məskunlaşmışdır. 2010-cu ildə İranın Məşhəd şəhərindəki Imam Rza (ə) ziyarətgahını ziyarət etmişdir.

Məşədi Yaqut Seyfulla qızı

Kitabda onun haqqında məlumat verilib.

Məşədi Davud Seyfulla oğlu

Məşədi və Kərbəlayi olanlar.

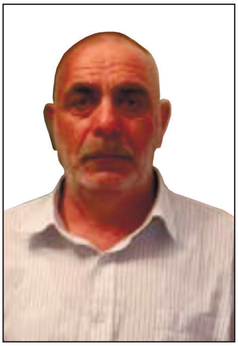

Bədirxanov Davud Seyfulla oğlu 26 iyun 1961-ci ildə Zəngilan qəsəbəsində anadan olmuşdur. 1978-ci ildə şəhər 1 saylı şəhər orta məktəbini sonra isə Naxçıvan şəhərində sürücülük kursunu bitirmişdir. Rayonun işğalına qədər əvvəlcə rayon konserv zavodunda, sonra isə Rayon İstehlak Cəmiyyətində sürücü işləmişdir. 2012-cü ildə Məşhəd, Kərbəla və Nəcəf şəhərlərində ziyarətdə olmuşdur. Hal-hazırda Bakı şəhəri Yasamal rayonu ərazisində yataqxanada məskunlaşmışdır. Elvin və Yusif adlı iki oğlu var.

Məşədi Mənsurə Seyfulla qızı.

Məşədi və Kərbəlayi.

Kərbəlayi Məşədi Ruslan Sədrəddin oğlu

Məşədi və Kərbəlayi

Məmmədov Ruslan Sədərddin oğlu 26 sentyabr 1985-ci ildə Zəngilan şəhərində anadan olub. 1992-ci ildə I saylı Zəngilan şəhər orta məktəbinin I sinfinə getmişdir. Işğaldan sonra Sumqayıt və Bakı şəhərlərindəki Zəngilan məktəblərində orta təhsilini başa vurmuşdur. Məmmədov Ruslan Bakı Bədən tərbiyəsi tenikumunu bitirib. İranın Məşhəd şəhərində iman Rza (ə) ziyəratgahını və İraqda imam Hüseyn(ə) ziyarətgahında olub. Hal-hazırda Bakı şəhərində məcburi köçkün kimi yaşayır.

QROSSMEYSTERLƏR AİLƏSİ

Burada sizləri Zəngilanın qrossmeysterlər ailəsindən bəhs edəcəyəm. Onlar barədə yazmağına dəyər. Onlar rayonumuzun iftixarıdır. Sobulularla bağlı kitabda onlar barədə yazmağımın səbəbi isə odur ki, bunların anaslı Sobu qızıdır.

Məmmədyarov Şəhriyar Həmid oğlu
(*12 aprel 1985, Sumqayıt, Azərbaycan SSR, SSRİ) — Azərbaycanın* şahmat *qrossmeysteri.*

Şəhriyar Məmmədyarov 1985-ci il aprelin 12-də Sumqayıtda anadan olub və 23 saylı məktəbi bitirib. 1993-cü ildə Şəhriyarın atası ona şahmat oynamağı öyrədib və həmin ilin yayında Şəhriyar, onun ilk şahmat məşqçisi olan Validə Bayramovanın işlədiyi Sumqayıt şahmat məktəbində dərslərə başlayıb.

O, 1996-cı ildə Şirvan şəhərində keçirilən turnirdə iştirak edərək, turnirin qalibi olmuşdur. Həmin ildə Şəhriyar Məmmədyarov Beynəlxalq açıq turnirin C qrupunda birinci yerin sahibi olmuşdur.

1997-ci ildə Şəhriyar Məmmədyarov Azərbaycan Milli Şahmat Çempionatında ilk dəfə iştirak edərək, 2-ci yer sahibi oldu.

1998-ci ildə o Azərbaycan Çempionatında 2-ci yerə sahib olaraq, Avstriyada keçirilən Avropa Çempionatlarında iştirak hüququ qazandı. O, həm də Azərbaycanın Zaqatala şəhərində keçirilən uşaqlar arasında Dünya Olimpiadasında 2-ci yerin sahibi olaraq Azərbaycan Milli Komandası tərkibində iştirak hüququnu qazanmışdı. Şəhriyar Məmmədyarov Türkiyədə keçirilən uşaqlar arasında Dünya Olimpiadasında öz lövhəsində gümüş medalın sahibi olmuş və bununla beynəlxalq turnirlərdə birinci müvəffəqiyyətini qeyd etmişdi.

2000-ci ildə Şəhriyar Məmmədyarov 16–18 yaşadək Azərbaycan Şahmat Çempionatının qalibi olmuşdur. 2001-ci ildə Məmmədyarov 16 yaşadək Avropa Şahmat Çempionatında gümüş medalın sahibi olmuşdur.

2001-ci ildə o Bakıda keçirilən gənclər arasında Avropa Şahmat Çempionatında gümüş medalın sahibi oldu. Eyni zamanda həmin ildə 18 yaşadək Avropa Şahmat Çempionatında 11 xaldan 10-u udaraq rekord yazmışdır.

2003-cü ildə Məmmədyarov Azərbaycanın Naxçıvan Muxtar Respublikasında keçirilən U20 Dünya Çempionatında qızıl medalın sahibi oldu. O, həmin ildə 18 yaşadək Dünya Çempionatında qızıl medal qazanmışdır.

O, 2004-cü ildə Türkiyədə keçirilən Klublar arası Avropa Çempionatında 1-ci lövhədə 1-ci yerin sahibi və «Dubay Open» turnirinin qalibi olmuşdur.

2005-ci ildə Məmmədyarov İstanbulda 20 yaşadək gənclər arasında keçirilən Dünya Çempionatında yenidən çempion titulu qazanaraq, dünyada 20 yaşadək şahmatçılar arasında ikiqat Dünya çempionu tituluna sahib olan yeganə şahmatçı oldu.

2017-ci ildə Məmmədyarov Azərbaycanın şahmat tarixində ilk dəfə dünyanın 3 ən güclüsü sırasında yer alıb. O, dünya şahmat tarixində 2800 Elo reytinq balını keçmiş 13-cü şahmatçı olub. Şəhriyar Məmmədyarov bu uğura imza atmış ilk müsəlman idmançı kimi də tarixə düşüb.

Şəhriyar Məmmədyarov və Vladimir Kramnik. Namizədlər Turniri, Berlin.

2018-ci il ərzində Şəhriyar Məmmədyarov şəxsi yarışlarda Tata Stil Maters (13–28 yanvar, Veyk an Zee, Niderland), FİDE Namizədlər (10–28 mart, Berlin, Almaniya), Vüqar Həşimovun xatirəsinə həsr olunmuş Şəmkir Şahmat (19–28 aprel Şəmkir, Azərbaycan), Altiboks Norveç Şahmat (27 may – 8 iyun, Stavanger, Norveç) turnirləri, Bil Beynəxalq Şahmat Festivalı (22 iyul – 1 avqust, Bil, İsveçrə), Sinquefield Kubokunda

(18–27 avqust, Sent-Luis, ABŞ), komanda yarışlarında isə Azərbaycan Milli Komandasının tərkibində 43-cü Dünya Şahmat Olipmiyadası (Batumi, Gürcüstan) və Odlar Yurdu klubunun tərkibində 34-cü Avropa Klup Kubokunda (Çaldikidi, Yunanıstan) (ümumilikdə 8 beynəxalq turnir) iştirak etdi

Şəhriyar Tata Still Mastersi 8.5 xalla 4-cü bitirdi. Bu yarışdakı nəticələrindən sonra dünya reytinq sıralamasında 2-ci yerə yüksəldi.

Namizədlər turnirində isə o 3 qələbə (Segey Karyakin (qara fiqurlarla), Vladimir Kramnik (ağ fiqurlarla) və Aleksandr Grişuk (ağ fiqurlarla) üzərində qələbələr), 10 heç-heçə və 1 məğlubiyyətlə (Dinq Liren (ağ fiqurlarla)) turnirin qalibi Amerika şahmatçısı Fabiano Karuanadan 1 xal az toplayaraq 8/14 xalla turniri ikinci yerdə bitirdi. Nəticədə Şəhriyar dünya çempionluğu maçına gedə bilmədi.

Şəmkir Şahmat turnirində 4.5/9 xalla 4-cü oldu.

Şəhriyar Altiboks Norveç Şahmat turnirində 3.5/8 xal toplayaraq 7-ci oldu.

Bil Beynəxalq Şahmat Festivalı Şəhriyarın 2018-ci ildə ən uğurlu yarışı oldu. Burada o 9-cu turda dünya çempionu Maqnus Karlsenə ağ fiqurlarla 57-ci gedişdə qalib gələrək 7.5/10 xalla (ümumilikdə 5 qələbə, 5 heç-heçə) turnirin qalibi oldu həm də şəxsi canlı reytinq rekordunu yenilədi.

Şəhriyar Sinquefield Kubokunda 5/9 xalla 4-cü oldu. Bu turnində Amerika şahmatçısı Uesli So üzərindəki qələbəsi diqqət çəkmişdir.

Şahmat Olimpiyadası da Şəhriyar Məmmədyarov üçün şəxsi baxımdan yaddaqalan oldu. O burada Mixayıl Adams (İngiltərə), Levon Aronyan (Ermənistan), David Navara (Çexiya), üzərində qələbələr qazandı. Levon Aronyana qarşı qara fiqurlarla keçirdiyi oyun isə xüsusilə diqqət çəkdi. Bu oyunda etdiyi «fil g2» gedişi chess24.com şahmat saytında «ŞAH hücumu» başlığı ilə yerləşdirilmişdir. Ardından David Navara üzərindəki qələbə ilə

öz canlı ELO reytinqini 2826.2-ə çatdıraraq şahmat tarixinin 6-cı ən güclü şahmatçısı olmuşdur.

Avropa Klub Kuboku Şəhriyarın 2018-ci ildə iştirak etdiyi sonuncu klassik şahmat turniri oldu. Odlar Yurdu komandasının tərkibində 5 oyundan 3.5 xal topladı. Odlar Yurdu komandası isə yarışı 9-cu sırada bitirdi.

Şəhriyar Məmmədyarov 2018-ci il ərzində Tal Memorialı (2–4 mart, Moskva, Rusiya), Sənin Növbəti Gedişin – Böyük Şahmat Turu 2018 birinci hadisə (Your Next Move Grand Chess Tour) (12–16 iyun, Leven, Belkçika), Paris – Böyük Şahmat Turu 2018 ikinci hadisə (20–24 iyun, Paris, Fransa), Sent-Luis – Böyük Şahmat Turu 2018 üçüncü hadisə (11–15 avqust, Sent-Luis, ABŞ), Tata Stil Hindistan (9–14 noyabr, Kolkata, Hindistan) və Dünya Çempionatı (26–30 dekabr, S.Peterburq, Rusiya) daxil olmaqla 6 turnirdə iştirak etdi

Şəhriyar Sent-Luis turnirini 21/36 xal toplayaraq üçüncü yerdə tamamaladı

2018-ci ildə iştirak etdiyi turnirlərdən ən uğurlusu Dünya Çempionatı oldu. Belə ki, Dünya Çempinatının rapid yarışarında Şəhriyar 10.5/15 xalla Rusiya şahmatçısı Danil Dubovdan 0.5 xal az toplayaraq dünya ikincisi oldu. Blitz yarışarında isə 13.5/21 xalla 13 oldu.

Şəhriyar Məmmədyarov 2018-ci ildə ümumilikdə 272 oyun keçirib: 79 oyun klassik (20 qələbə, 54 heç-heçə, 5 məğlubiyyət), 60 oyun rapid, 133 oyun blitz. Klassik oyunlarda Dinq Liren (Namizədlər Turniri), Veselin Topalov (Şəmkir Şahmat), Levon Aronyan (Altiboks Norveç Şahmat) və Fabiano Karuanaya (Şahmat Olimpiyadası) məğlub olub.

43-cü Şahmat Olmpiyadasındakı nətcələri ilə özünün canlı ELO reytinqini yeniləyərək 2826.2-ə çatdraraq şahmat tarixinin 6-cı ən güclü şahmatçısı olub. Bu nəticələrlə o, o 2018-ci ili dünya reytinq sıralaması 3-cü yerdə bitirib.

Şəhriyar 2018-ci ildə «İlin İdmançısı» nominasiyasına laiq

görülüb. O, həmçinin «chess.az» saytının facebook istifadəçiləri arasında keçirdiyi səsvermədə Azərbaycanda «İlin Şahmatçısı» seçilib. Şəhriyarın 2019-cu ildə ilk turniri «Tata Stil Masters» oldu. Burada çıxışı uğursuz oldu və 5/13 xal toplayaraq turniri 12-ci yerdə bitirdi.

17–29 may Moskvada keçirilinən Qrand Priks seriyasının ilk etapında birinci turda Radoslav Voytayşekə məğlub olaraq mübarizəni dayandırdı. 12–24 iyul Latviyanın paytaxtı Riqada keçirililən Qrand Priks seriyasının ikininci etapında finalda Maksim Vaşer Laqravı armagedon partiyasında məğlub edərək ikinci etapın qalibi oldu.

10–24 dekabr Yerusəlimdə Qrand Priks seriyasının sonuncu — dördüncü mərhələsində səkkizdə bir finalın tay-brek qarşılaşmasında Dimitri Yakovenkoya məğlub oldu. Bununla da 2020-ci il Namizədlər Turnirində iştirak etmək şansını itirdi.

Şəhriyarın ilk yarışı Cəbəli-Tariq Ustaları açıq turniri oldu. Ancaq xəstəliyi səbəbindən yarışı 8-ci turda tərk etməli oldu.

Rumıniyanın paytaxtı Buxarestdə keçirilən və «Grand Chess Tour»un etaplarından biri olan «Superbet Chess Classic 2021» in 6/9 xalla qalibi olmuşdur.

30 may-10 iyun tarixlərində Norveçin Stavanger şəhərində keçirilən «Norway Chess 2022» ə qatıldı və ilk gündə keçirilən blitz mərhələsini 3-cü yerdə bitirdi. Sonrakı günlərdə keçirilən klassik mərhələni 15.5 xalla 2-ci yerdə başa vurdu.

Şahmat icmasında «Şah» ləqəbi ilə tanınır. Futbol həvəskarıdır, Barselona klubunun azarkeşidir.

Şəhriyar Məmmədyarov 2012-ci ildə Nərmin adlı xanımla ailə həyatı qursa da, cütlük daha sonra müəyyən səbəblərdən ayrılıb. 2017-ci ildə ikinci dəfə evlənib. Bu evlilikdən Raul və Həmid adlı iki oğlu var.

Şəhriyar Məmmədyarovun oyun tərzi taktiki və aqressiv olduğu üçün, vəzirlə oynamağı daha üstünlük verir. Qrossmeyster Qriqori Serper Məmmədyarovun oyunda yaradıcı və klassik

hücum tərzi, onun Azərbaycan şahmat üsulu ilə əlaqələndirir.

FİDE-nin may ayının 1-nə olan reytinq sıralamasında 2770 ELO xalı ilə 7-ci sırada qərarlaşıb. Ən yüksək canlı reytinqi 30 sentyabr 2018-cı ildə 2826.2 olub. Bu nəticə ilə o şahmat tarixinin 6-cı ən güclü şahmatçısı olub.[1]

Yazı internetdən götürülüb.

Məmmədyarova Zeynəb Həmid qızı

Zeynəb Məmmədyarova 1983-cü il oktyabrın 3-də Sumqayıt şəhərində anadan olub. 23 saylı orta məktəbin məzunudur. Azərbaycan Beynəlxalq Universitetini bitirib. Şahmat üzrə beynəlxalq dərəcəli qrossmeysterdir.

Məşqçisi Həmid Məmmədyarovdur.

2009-cu ildə Sumqayıt bələdiyyəsinin üzvü, 2013-cü ilin sentyabr ayında isə Sumqayıt bələdiyyəsinin sədr müavini seçilmişdir. O, əsasən bələdiyyənin təşkilati, mədəni-kütləvi məsələləri ilə məşğul olur.

Uğurları. 18 yaşadək qızlar arasında Dünya birinciliyinin qalibi (**İspaniya**, 2000);

20 yaşadək qızlar arasında Avropa birinciliyinin qızıl mükafatçısı (Bakı, 2002);

Ümumdünya Şahmat Olimpiadasının gümüş mükafatçısı (Sloveniya - öz taxtasında, 2002);

20 yaşadək qızlar arasında Dünya birinciliyinin bürünc mükafatçısı (Naxçıvan, 2003).[2]

Yazı internetdən götürülüb.

[1] https://az.wikipedia.org/wiki/%C5%9E%C9%99hriyar_M%C9%99mm%C9%99dyarov.

[2] https://az.wikipedia.org/wiki/Zeyn%C9%99b_M%C9%99mm%C9%99dyarova.

Məmmədyarova Türkan Həmid qızı

1989, Sumqayıt, Azərbaycan SSR, SSRİ) — azərbaycanlı şahmatçı, *qadınlar arasında beynəlxalq qrossmeyster (2007).*

2002-ci ildə İspaniyanın Peniskola şəhərində keçirilmiş 14 yaşadək qızlar arasında Avropa çempionatında birinci yerə çıxıb. 2003-cü ildə Yunanıstanın Xalkis şəhərində keçirilmiş 14 yaşlı qızlar arasında dünya birinciliyində liderdən yarım xal az toplayaraq 8,5 xalla gümüş medala layiq görülüb.

2011 və 2012-ci illərdə qadınlar arasında şahmat üzrə Azərbaycan çempionu olub. Azərbaycanın qadınlardan ibarət milli komandasının heyətində 2002-ci ildə Sloveniyanın Bled, 2008-ci ildə Almaniyanın Drezden, 2010-cu ildə Rusiyanın Xantı-Mansi, 2012-ci ildə Türkiyənin İstanbul şəhərlərində keçirilmiş Ümumdünya Şahmat Olimpiadalarında, və 2003-cü ildə Bolqarıstanın Plovdiv, 2007-ci ildə Yunanıstanın İraklion, 2009-cu ildə Serbiyanın Novi Sad, 2011-ci ildə Yunanıstanın Porto Karras, 2013-cü ildə Polşanın Varşava şəhərlərində keçirilmiş komandalar arasında Avropa çempionatlarında çıxış etmişdir.

2016-cı ildə Bakıda keçirilmiş 42-ci Ümumdünya Şahmat Olimpiadasında Azərbaycanın ikinci komandasının heyətində birinci lövhədə mübarizə aparmışdır.

FİDE-nin rəsmi saytında dərc olunmuş 2017-ci ilin fevral ayına olan məlumata görə Türkan 2307 xalla Azərbaycan qadın şahmatçıları arasında 6-cı, «Top 100 Women February 2017» reytinq cədvəlində isə 182-ci yerdə qərarlaşıb.[1]

Yazı internetdən götürülüb.

[1] https://az.wikipedia.org/wiki/T%C3%BCrkan_M%C9%99mm%C9%99dyarova.

Repressiya qurbanları

1930-cu ildə Sobuda kapitan Qolubnitskinin dəstəsinin qaçaqlar tərəfindən öldürülməsindən sonra kənddən üzdə olanlardan 30 nəfərini həbs edərək o vaxtkı rayon mərkəzi hesab olunan Kənd Zəngilana aparmış və orada güllələmişlər. Onların arasından iki nəfər yaşlı kişini azad etmişlər. Onlardan bir yaşlı Kamal Bədirxan oğlu, digəri isə xəstə Həsəncan kişi idi. Qalanlarını isə qeyd etdiyim kimi güləpləmiş və kanala atmışlar. Deyilənə görə güllələnənlərdən bəziləri ölməmiş, kanalda müəyyən müddət sağ qalmışlar. Onların iniltilərini kənd əhalisindən eşidənlər olmuşdur.

Həmin adamların bəzilərinin adları.

Bunları qarlı bir gündə iki milis işçisi kənddə iclasdan sonra həbs edib Zəngilana aparıblar. Onlardan deyilənə görə Cahangir oğlu Məliklə İrana qaçmışlar. Həmin dövrdə Surxay Şəfibəyli kənd sovetinin sədri işləyirmiş. Minbaşı, Abdul, Surxay, Bahadur, Cahangir, Məlik.

Məlumat verən Məmmədov Məmməd Surxay oğlu.

Ali təhsilli Sobulular

Azərbaycan Dövlət Universitetini bitirənlər

1. Cümşüdov Süleyman S.o- ADU-nu bitirən ilk Sobulu
2. Cümşüdlü Əli S. o-ADU-nun tarix fakütəsini bitirən ilk Sobulu.
3. Bədirova Mənsurə Seyfulla qızı- ADU-nu bitirən ilk Sobulu qadın
4. Bayramov İsmayıl Mehralı oğlu
5. Cümşüdov Salman Cümşüd oğlu
6. Curxay Rafiq oğlu
7. Cümşüdova Gülənbər Süleyman qızı

Azərbaycan Dövlət Pedaqoji İnstititunu bitirənlər.

8. İsmayılov Ələkbər Şıxəli oğlu-ilk ali təhsilli müəllim
9. İsmayılov Firudin Ələkbər oğlu
10. İsmayılova Gülşən Ələkbər qızı
11. Hüseynov Oruc Məhərrəm oğlu
12. Emralıyev Nazim Ağaməmməd oğlu
13. Dünyamalıyev Elbrus Mirzəqulu oğlu.

Azərbaycan Dövlət Tibb İnstititunu birirənlər.

14. Həsənov Əsəd Həsən oğlu
15. Həsənov Murad Həsən oğlu
16. Babayev Oqtay Rafiq oğlu
17. Cümşüdova Əfsanə Cümşüd qızı.
18. Cümşüdov Elmir Süleyman oğlu
19. Balaqadaşov Zaur Telman oğlu Seçenov adına Moskva Tibb İmnstitunun Bakı filialı
20. Həsənov Əsəd H. oğlunun iki övladı da Tibb İnstitutunu bitirib.

Azərbaycan Dövlət Politexnik İnstititunu bitirənlər.

21. Abdulov Əmiraslan Alməmməd oğlu
22. Dünyamalıyev Mehti Nəbi oğlu
23. Dünyamalıyev Tahir Mirzəqulu oğlu
24. Dünyamalıyeva Elmira Mirzəqulu qızı
25. Cümşüdov Elmir Süleyman oğlu

İslam Universitetini bitirənlər.

26.Hüseynov Həsən Xalıqverdi oğlu

Ali dənizçilik məktəbini bitirənlər.

27. Məmmədov Cəbrayıl Xanlar oğlu
28. Əzimov Əliş Səfəralı oğlu

Ali dəmiryolu məktəbini bitirənlər.

29. Məmmədov Nemət Səməd oğlu
30. Məmmədov Kamran İmran oğlu

Atası və yaxud anası Sobuda doğulan ali təhsillilər.

1. Ağayev Hilal Ağa oğlu
2. Bədirova Yaqut Seyfula qızı –musuqi müəlliməsi
3. Bəhramov Cəbi Əmirvar oğlu-müəllim
4. Bəhramov Əfrayıl Əhməd oğlu
5. Bəhramov Mikayıl Əhməd oğlu
6. Bəhramov Yaşar Əmirvar oğlu-müəllim
7. Cahangirov Nurəddin Əmiraslan oğlu-mühəndis
8. Cahangirova Validə Əmiraslan qızı-müəllimə
9. Cümşüdlü Kamal Əli oğlu-kitab nəşri üzrə mühəndis
10. Cümşüdov Eldəniz Nəriman oğlu-mühəndis
11. Cümşüdov Vüqar Fərman oğlu-mühəndis
12. Əsədov Musa Kəlbi oğlu-müəllim
13. Əzimov Ərşad Mütəllim oğlu-jurnalist
14. Həsənov Əsəd Həsən oğlu-həkim
15. Həsənov Məhərrəm Həsən oğlu
16. Həsənov Murad Həsən oğlu-həkim
17. Hüseynov Rövşən Gülməmməd oğlu-mühəndis
18. Hüseynov Sofiq Kəlbi oğlu-iqtisadçı alim
19. Hüseynov Tofiq Kəlbi oğlu-müəllim
20. Xudayarov Fərrux Həsən oğlu-müəllim
21. Xudayarova Filyar Həsən qızı-müəllimə

22. Xudayarova Zərnigar Həsən qızı-müəllimə
23. Xudiyev Əmir Yusif oğlu
24. Xudiyev Şəmil Yusif oğlu-iqtisadçı alim
25. İbadov Eyvaz Baloğlan oğlu-müəllim
26. Məhərrəmov Əli Xanış oğlu-memar
27. Məhərrəmova Raya Xanış qızı-müəllimə
28. Məmmədli Aygün Məmməd qızı-müəllimə
29. Məmmədov Ramiz Səməd oğlu-mühəndis
30. Məmmədov Emil Səməd oğlu-memar
31. Məmmədov Fərid Yadigar oğlu-mühəndis
32. Məmmədov Gülalı Nuralı oğlu-müəllim
33. Məmmədov Xanlar Cəbrayıl oğlu-ingilis dili müəllimi
34. Məmmədov Xəzri Yadigar oğlu-mühəndis
35. Məmmədov Kamran İmran oğlu- mühəndis.
36. Məmmədov Nüsrət Nuralı oğlu-müəllim
37. Məmmədov Toğrul Nüsrət oğlu-mühəndis
38. Məmmədova Xalidə Məmməd qızı
39. Məmmədova Aytən Səməd qızı-həkim
40. Məmmədova Gülşən İsfəndiyar qızı-mühəndis
41. Məmmədova Jalə Yadigar qızı-həkim
42. Məmmədova Sevda Cəbrayıl qızı -müəllimə
43. Məmmədova Səbinə Nüsrət qızı-həkim
44. Məmmədyarov Şəhriyar Həmid oğlu
45. Məmmədyarova Türkan Həmid qızı
46. Məmmədyarova Zeynəb Həmid qızı

Ola bilsin ki, hamını əhatə edə bilmədim. Adlarını tapa bilmədiklərtim məni üzürlü hesab etsinlər.

Kənddən 1941-1945-ci illər Böyük Vətən Müharibəsində şəhid olan və itkin düşənlər

N	Soyadı, adı, ata adı.	Doğum	qeyd
1	Əli Məmmədqulu o		
2	İsmayılxan Niftalı o		
3	Şəhrux Cavad o		
4	Bədirxanov İsmayıl Qara		
5	Bədirxanov Bədirxan Qara		
6	Bədirxanov Məmiş Kamal		
7	Hüseynov Şükür Dünyamalı		
8	Hüseynov Şəkəralı D.o		
9	Məmmədhseyn Həsənqulu o		
10	Alı Cəbi o		
11	Xanış Nuru o		
12	Mikayıl		
13	Məlik Əmrah o		
14	Əli Əmən o		
15	Gülalı Həsəncan o		
16	Balaca Həsən o		
17	Piralı Həsənxan o		
18	Heydərqulu Qurban o		
19	Seyid Ağa Seyid Qurban o		
20	Seyid Nəzi Seyid Qurban o		
21	Yesay		
22	İldırım Emralı o		
23	Həsən		
24	Məhərrəm Behbud o		
25	Qaraslan Aşıq Abdul o		
26	Səfəralı		

27	Əmən Əsədulla o		
28	Seyfulla Qulu o		
29	Həsənalı Qulu o		
30	Səfəralı Dərviş o		
31	Cəfər Həsən o		
32	Məhəmməd		
33	İbad Aşıq Əli o		
34	Zaman Ocaqqulu oğlu		itkin
35	İsmayılov Xanlar Əbiş oğlu	1905	itkin*
36	İsmayılov İskəndər Bağır o	1908	itkin*
37	İsmayılov İsmayıl Niftalı o	1911	itkin*
38	İsmayılov Salman İsmayıl o	1905	itkin*

Arxivlərdən, RXK-dan və digər mənbələdən əldə etdiyim məlumatlar

İbrahimov Gülməmməd İbrahim oğlu * 1908-ci ildə Sobu kəndində anadan olub, 1942-ci ildə 1941 -1945-ci illər müharibəsinə göndərilmiş, 1943-cü ildə itkin düşmüşdür

İmanov Xudaverdi Qüdrət oğlu*

1911-ci ildə Sobu kəndində anadan olub, 1941 -1945-ci illər müharibəsinə göndərilmiş, 1943-cü ildə itkin düşmüşdür

İsmayılov Camal İmamqulu oğlu*

1907-ci ildə Sobu kəndində anadan olub, 1942-ci ildə 1941 -1945-ci illər müharibəsinə göndərilmiş, 1943-cü ildə itkin düşmüşdür

İsmayılov Xanlar Əbiş oğlu*

1905-ci ildə Sobu kəndində anadan olub, 1941-ci ildə 1941 -1945-ci illər müharibəsinə göndərilmiş, 1943-cü ildə itkin düşmüşdür.

İsmayılov İskəndər Bağır oğlu*

1908-ci ildə Sobu kəndində anadan olub, 1942-ci ildə 1941 -1945-ci illər müharibəsinə göndərilmiş, 1943-cü ildə itkin düşmüşdür.

İsmayılov Salman İsmayıl oğlu*

1905-ci ildə Sobu kəndində anadan olub, 1942-ci ildə 1941 -1945-ci illər müharibəsinə göndərilmiş, 1943-cü ildə itkin düşmüşdür.

* Bu məlumatlar Azərbaycan Respublikasının Xatirə Kitabından götürülmüşdür.

Kənddən 1941-1945-ci illər Böyük Vətən Müharibəsindən sağ qayıdanlar.

N	Soyadı, adı, atasının adı.	Həyatı	Qeyd
1	Abdullayev Abdulla Alış o		
2	Adışirin		
3	Ağaverdi		
4	Ağacəfər Mirzəcəfər o		
5	Alməmməd Abdul o		
6	Allahverdi		
7	Alı Məmməd o		
8	Baxşəliyev Ağalar M. o	1913-2008	
9	Baxşəliyev Alıqulu M. o		
10	Baxşəliyev Bəylər Məhərrəm	1912-	
11	Bədirxanov Salman Cümü o	1906-1988	
12	Bədirxanov Sayıl Cümü o	1922-1995	
14	Bədirxanov Seyfulla Cümü o	1923-1986	
15	Bədirxanov Xansuvar A. o	1901-1963	
16	Əhmədov Nurəli M. Cəfər o		
17	Əhmədov Soltan M. Cəfər o		
18	Hüseynov Haqverdi H. o	-1968	

19	Məmmədxan Muradxan o		
20	Mustafayev Xurşud Teymur		
21	Yunis Alıqulu o		
17	Qəhrəmanov Pəhlivan M.		
18	Xəlilov Xəlil M o (Tərnəvid)		
19	Hüseynov Nəbi Dünyamalı o		
20	İsmayılov Cəlal Şıxəli o		
21	İsmayılov Fətəli Şıxəli o		
22	Mahmud		
23	Səməd		
24	Əhmədov Mürsəl Qulu o		
25	Xidmətəli Əhmədxan o		
26	Abış		
27	Bəyməmməd		
28	İlyasov Əhməd Kərim o		
29	Rizvan (İrzəvan)		
30	Məhərrəmov Xanış Hacı o		
31	Fərzalı Alıqulu o		
32	Əzimov Yəhya Xudu o		
33	Şükür Sayad o		
34	Məmmədov İsrafil Minbaşı o		
35	Hilal Ağa oğlu		
36	Əmirxan		
37	Güləhməd		
38	İbad		
39	İmran		
40	Rüstəm		
41	Qəytəran		

EL SƏNƏTKARLARI

Sovet hakimiyyətindən əvvəlki zamanlarda hərə istədiyi kimi sərbəst yaşardı. Kənddə çox səfalı yerlər meşələr və buz kimi suyu olan bulaqlar vardır. Bəlkə də bununla əlaqədardır ki, Sobuda musiqiyə, sənətə həvəs göstərənlər xeyli çox olub. Hər yerindən qalxan çalıb oxumaq istəyirdi.

Belə bir məsəl yaranmışdı: Sobuda hər iki evdən birində musiqi çalınır.

Sobuda doğulmuş bu insanlar əsasən Azərbaycanın qədim musiqi alətlərindən biri olan zurnada çox gözəl havalar çalardılar. Onlar bu sənəti öz ata-babalarından öyrənmişdilər və heç bir musiqi təhsilləri yox idi. Sobu musiqiçiləri bir ucu Naxçıvandan Beyləqana, bir ucu da Gorusdan Təbrizə kimi bütün ətraf kəndlərdə olan el şənliklərində iştirak edərdilər.

Aşıq Əli

Eşitdiyimə görə bu adamın çox gözəl səsi olub. Onun bir musiqi alətində çaldılğı barədə heç bir məlumat yoxdur. O qədər yanıqlı və gözəl oxuyarmış ki, el arasında onu haqq aşığı kimi tanımışlar. Maddi cəhətdən çətin vəziyyətdə olan Aşıq Əli bir dəfə kənddən bir nəfərlə Cənub taya gedir. Onu aparan həmin yerin xanına deyir ki buna bir at bağışlasan yaxşı olar. Bunun gözəl səsi var. Xan da cavabında deyir ki, bir oxusun baxaq.

Aşıq Əli oxumağa başlayanda xanın yanındakılardan bəziləri səsin yüksəkliyi səbəbindən qulaqlarını tuturlar. Onun oxumağı xanı o qədər valeh edir ki, xan bilmir nə desin. Sonra deyir ki, buna at nədi nə istəsə verərəm.

***

Hacı Həsən Hüseynlidən, o, da atası Xalıqverdidən, o da anası Xoşnişin xanımdan nəql edir. Sobudan Kamal Bədirxan oğlu bir gün gedir Cənub tayda olan Güldür kəndinə. Orada bizim seyidlər (Sobulular seyidlərinə bəzən ağa deyə müraciət edərdilər) iqamət edərdilər. Kamal kişi Mir Məhəmməd ağanı (digər adı Şah Həsən) ziyarət edir. Ağa ilə Kamal kişi xeyli söhbət edirlər Ziyarətdən və söhbətdən sonra ağa buyurur ki, Kamal kişi dur çıxaq bu dağları bir ğəzək. Kamal kişi adam gərək həqqin sözünə qulaq asa, dinləyə. Düz 12 il əvvəl Dünyamalı (Nəbi dayının atası) Dilbər (Kamalın bacısı) ilə nişanlandı. Dünyamalı istədi toy eləyə, biz ona dedik ki, o qız sənin qismətindi, amma toy eləməyə tələsmə, hələ vaxtı deyil. O da sözə qulaq, asdı 12 il gözlədi. Adamın gərək sözə, nəsihətə sədaqəti ola. O bizə qulaq, asdı, 12 il gözlədi. Bu gün onların toyudu. Kamal səni ona görə bura gətirdim ki, onun toyuna tamaşa edək. Görürsənmi aşıq Əli Koroğludan oxuyur, qadınlar da əllərində xonça aparırlar.

Ağa təkrar soruşur ki, Kamal görürsənmi? Kamal cavabında deyir ki, ağa sənin bəsirətin var, mən necə görə bilərəm. Kamal kişi ziyarətdən Sobuya qayıdanda kənddəkilərdən bu barədə soruşanda deyirlər ki, hə ağa sənə necə deyibsə elə də toy oldu. Dünyamalı ilə Dilbərin toyu oldu. Aşıq əli Koroğludan oxuya oxuya toyu apardı. Aşıq Əli Sobuda şənliklərdə və adi vaxtlarda belə haqqdan oxuyardı. Bunun bu hərəkəti bəzilərinin xoşuna gəlməz, ona zərər vermək istərdilər. Yenə rəvayət olunur ki günlərin bir günü o Ağaverdi kişinin evi ilə aralıq arasında olan bir yerdə haqqdan oxuyarmış. Bir neçə adam onun qollarından bərk-bərk yapışmış biri də əlindəki bir alətlə onun bığını kəsmək istəyirmiş. Bu zaman yerdə oturan aşıq Əliyə ilahi bir güc gəlmiş o yerindən qalxaraq bir Koroğlu nərəsi çəkmiş, qolundan yapışanların hərə-

sini bir tərəfə atmış və sonra özünü yerə çırparaq həlak etmişdir. Bundan sonra deyilənə görə kənd sakinlərindən biri bir yuxu görüb. O nəql edir ki, yuxuda mənə dedilər ki, siz ki, bu haqqın nişanəsinə (bığa) və onun daşıyıcısına belə hörmətsizlik etdiniz, sizə elə bir bəla gələcək ki, siz də onun kimi tar mar olacaqsınız.

P.S Bu hadisədən bilmirəm 20 və yaxud 30 il keçdikdən sonra haylar qonşu kəndlərdən Sobuya soxularaq kəndi yandırmış, bir neçə nəfərini də öldürmüşlər. Bütün əhali kəndi tərk edərək Cənub taya keçmiş 6-7 ay orada qalmışlar.

***

Deyirlər ki, bir dəfə Sobulu musiqiçilər dəstəsi Təbrizdə toy aparırmış. Toy sahibi Tağı xanın məclisinə bunlardan başqa daha 6 dəstə gəlmişdi. Tağı xan onların hamısını dinləyəndən sonra Sobulu musiqiçiləri bəyənir, qalanlarının isə getmələrini əmr edir.

Nağara vuran Süleyman oynaya-oynaya nağara vururmuş. Bu Tağı xanın xoşuna gəlir və ona öz arxalığını hədiyyə edir.

Onun çalğısı toy sahibini və toya gələnləri o qədər valeh edib ki, toydan sonra çalğıçıların hər birinə əlavə olaraq Tağı xan bir at da bağışlayıb. Onlardan bir neçəsinin adını qeyd etmək istərdim.

a. Minbaşı
b. Süleyman İsmayılxan oğlu
c. Abdul.
ç. Məmmədcəfər

Onların davamçıları:

d. Xanlar Minbaşı oğlu.
e. Alməmməd Abdul oğlu
ə. Əhmədov Soltan Məmmədcəfər oğlu
f. Əhmədov Nuralı Məmmədcəfər oğlu
g. Baxşəliyev Ağalar Məhərrəm oğlu

Son illərdə bunların yolunu davam etdirənlər

Ağayev Ağa Hilal oğlu.

Ağayev Ağa Hilal oğlu 01 iyul 1942-ci ildə Sobu kəndində anadan olub. 1951-1952-ci il tədris ilində Sobu kənd ibtidai məktəbinin I sinfinə getmiş, 1954-1955-ci tədris ilində ibtidai məktəbi bitirmişdir. Sonra o Çöpədərə kənd VII illik məktəbində təhsilini davam etdirmiş və 1959- cu ildə həmin məktəbin VII sinfini bitirib.

1962-ci ildə Mincivan qəsəbəsində orta məktəbi bitirdikdən sonra rayonda yeni açılmış birillik pedaqoji kursa daxil olub. 1964-cü ildə o vaxtkı V.İ. Lenin adına Azərbaycan Dövlət Pedaqoji İnstitutunun ibtidai təhsil pedaqoqikası və metodikası fakültəsinə daxil olmuş və 1970-ci ildə təhsilini başa vurmuşdur.

Ağa Ağayev 1963-cü ildən müəllimlik etmiş və Mincivan qəsəbəsində rayonun işğalına kimi pedaqoji fəaliyyət göstərmişdir. Bu illər ərzində o adi müəllimlikdən siinif müəllimi, məktəb müdiri və direktor müavini kimi məsul vəzifələrdə işləmişdir.

İşlədiyi illər ərzində dəfələrlə məktəbin və rayonun yuxarı təşkilatlarının təşəkkürünə və diplomlarına layiq görülüb.

Sovet zamanında bütün ictimai tədbirlərin fəal iştirakçısı olan Ağa Ağayev Mincivan Qovşaq partiya təşkilatının siyasi maarif kabinetinin müdiri seçilmişdir .

1965- ci ildən bu günə kimi seçki kampaniyalarında fəal eitirtak edib.

Bu gün təqaüddə olan Ağa müəllim müstəqil Azərbaycan Respublikasının hər bir çağırışına yaxından iştirak etməkdədir.

Bundan əlavə Ağa müəllim el şənliklərində və toylarda gözəl səsi ilə bizləri valeh etmişdir.

Adıgözəlov Aşur Bəşir oğlu
Prezident təqaüdçüsü

Adıgözəlov Aşur Bəşir oğlu 01 may 1947-ci ildə rayonun Rəzdərə kəndində anadan olub. 1954-1964-cü illərdə Rəzdərə kənd orta məktəbində oxuyub. Uşaqlıqdan yaxşı səsi olan Aşur tez-tez rayonda keçirilən mədəni kütləvi tədbirlərdə çıxış etmişdir. O 1965-ci ildə Ağdam şəhərindəki musiqi məktəbinə daxil olmuş və 1969-cu ildə oranı bitirmişdir.

1993-cü il rayonun işğalına kimi Aşur Adıgözəlov rayon mədəniyyət şöbəsində işləməklə bərabər demək olar ki, rayonda keçirilən bütün tədbirlərdə öz gözəl səsi ilə tamaşaçıları heyran etmişdir.

1993–cü ildə rayonun işğalından sonra Bakı şəhərində məskunlaşan Aşur Adıgözəlov Mədəniyyət Nazirliyinin göstərişi ilə Muğam teatrına solist qəbul edilib. Muğam teartında işlədiyi dövdə onun səsini çoxları dinləmiş və öz fikirlərini bildirmişlər. Bu barədə xalq artisti İslam Rzayev belə deyib:

-Muğam teatrının solisti Aşur Səsli teatra gəldiyi gündən bu günədək burada çalışır. İşlədiyi müddətdə teatrda özünü intizamlı, işgüzar, özünə məxsus səhnə mədəniyyəti ilə seçilmişdir.

Uzun müddət Zəngilanda mədəniyyət sahəsində işlədikdən sonra bizim tearımıza işə götürülmüşdür. O, özünə məxsus səs diapozonuna və zəngin repertuara malikdir. Aşir Bəşir oğlu mütamadi olaraq dövlət tədbirlərində iştirak etmişdir. Demək olar ki, vaxtaşırı cəbhə bölgələrində konsetlər vermişdir. Buna görə o 4 dəfə «**Fəxri Fərman**»la təltif olunmuşdur. Bunlardan dördü Şah İsmayıl Xətai, üçü Məmmədəmin Rəsulzadə adına, biri isə Müdafiə Nazirliyinin şəxsi heyətinin fəxri fərmanıdır.

O Respublikada keçirilən bir çox festifalların laueratı olmuşdur.

Aşur Bəşir oğlu Muğam dünyası asossasiyasının üzvüdür. Aşur Səsli teatrda 12 tamaşaya çəkilib. Bunlar «Müşfiq», «Rast dəsgahı», «Dədə Qorqud», «Bayatı Şiraz» dəsgahı və başqa tamaşalardır. Aşur Səsli Qarabağ müharibəsi veteranı və eyni zamanda şəhid atasıdır.

Onun konsert çəkilişləri respublika radiosu və televiziyasının fondunda saxlanılır. O,eyni zamanda Zəngilan rayon İcra Hakimiyyətinin 3 dəfə «**Fəxri Fərman**»ı ilə təltif olunub.

Məmmədov Gülalı Nuralı oğlu

Məmmədov Gülalı Nuralı oğlu 13 yanvar 1951-ci ildə Mincivan qəsəbəsində anadan olub. 1958-1968-ci illərdə orta məktəbdə oxumuşdur. Sonra Azərbaycan Dövlət Pedaqoji İnstitutunu bitirmiş, rayonun müxtəlif məktəblərində dərs demişdir.

Məmmədov Gülalı Nurtall oğlu eyni zamanda el şənliklərində, toylarda öz gözəl səsi ilə tamaşaçıları heyran etmişdir.

Hal-hazırda Bakı şəhərinə məskunlaşmışdır.

Məmmədov Nüsrət Nuralı oğlu

Məmmədov Nüsrət Nuralı oğlu 30 mart 1954-cü ildə Mincivan qəsəbəsində anadan olub. 1961-1971- ci illərdə orta məktəbdə oxumuşdur. Sonra Azərbaycan Dövlət Pedaqoji İnstitutunu bitirmiş, rayonun müxtəlif məktəblərində dərs demişdir.

Zəngilanlılar yəqin ki Nüsrət müəllimi yaxşı xatırlayırlar. Nüsrət müəllim Mincivanda dünyaya gəlib. Onun böyük qardaşı Güla-

lının da yaxşı səsi var. Sözün həqiqi mənasında Nüsrət müəllimi dinləyəndə adamda bir rahatlıq, xöş əhval yaranırdı. Bir dəfə toylardan birində taksi sürücüsü Cəbi dedi ki, Nüsrət müəllim Zəngilanın xalq artistidir

Hüseynov Oruc Məhərrəm oğlu

Hüseynov Oruc Məhərrəm oğlu 15 fevral 1954-cü ildə Sobu kəndində anadan olub. 1961-ci ildə Sobu kənd ibtidai məktəbinin I sinfinə gedib. Sonrakı illərdə Çöpədərə kənd 8-illik və Zəngilan şəhər orta məktəbini bitirmişdir.. Orta məktəbin IX-X siniflərində oxuduğu illərdə rayon üzrə riyaziyyat fənn olimpiadasının qalibi olmuş və Bakı şəhərində keçirilən Olimpiadada iştirak etmək hüququ qazanmışdır. Bakıda keçirilən Olimpiadada mükafat qazanmışdır. Oruc Hüseynov rayon tədbirlərində və toylarda gözəl səsi ilə tamaşaçıların zövqünü oxşamışdır.

1990-cı ildə Bakı şəhərinə köçmüş və burada da tədbirlərdə və toylarda iştirak etmişdir. Ailəlidir, iki övladı və 6 nəvəsi var.

Dünyamalıyev Mehti Nəbi oğlu

Dünyamalıyev Mehti Nəbi oğlu 24 fevral 1954-cü ildə Zəngilan rayonunun Sobu kəndində anadan olub. 1961-1965-ci illərdə Sobu kənd ibtidai məktəbində oxumuşdur. 1965-ci ildə IV sinfi bitirəndən sonra Cöpədərə kənd 8-illik məktəbinə getmiş və orada oxumuş, 1969-cu ildə 8 sinfri bitirmişdir. Sonra Bakı şəhərinə gələrək Politexnik Texnikumuna daxil olmuşdur. Dörd il burada oxuyan Mehti

Dünyamalıyev 1973-cü ildə texnikumu bitirmişdir. Bu ildən etibarən Bakı şəhərinin tikinti təşkilatlarında çalışmağa başlamışdır.

Dünyamalıyev Mehti 1975-1977-ci illərdə Sovet qoşun hissələrinin tərkibində Almaniya Demokratik Respublikasında hərbi xidmətdə olmuşdur. Xidmət etdiyi müddətdə Sovet qoşunlarının əlaçısı döş nişanı ilə təltif olunub.

Dünyamalıyev Mehti Nəbi oğlu 1978-2016–cı illərdə Azərbaycanda eləcə də Rusiya Federasiyası və Ukraynanın müxtəlif şəhərlərində uzun müddət iş icraçısı, baş iş icraçısı və sahə rəisi vəzifələrində çalışmışdır.

Onun yaxşı səsi var idi. Q, Azərbaycan xalq mahnılarını, muğamlarımızı el şənliklərində məharətə ifa edərdi.

Dünyamalıyev Mehti Nəbi oğlu 14 sentyabr 2016-cı ildə dünyasını dəyişmişdir. Allah rəhmət eləsin. Faiq adında bir yadigarı var.

BİRİNCİLƏRDƏN

Abasquliyev Abasqulu –kənddə işləmiş ilk feldşer

Muxtarov Bayram Güləhməd o – ilk kolxoz və sovet sədri, Bartazdan

Camal, ilk kolxoz sədri Çöpədərədən

Sayıl Bədirxanov-kəndə ilk traktoru gətirib

Məmmədov Məmməd –kəndə ilk avtomobili gətirib.

Ali təhsillilərdən.

Müəllimlər.

Kişi- İsmayılov Ələkbər Şıxəli oğlu*,
Qadın- Şıxəliyeva Gülşən Ələkbər qızı

Həkim

Kişi- Həsənov Əsəd Həsən oğlu-pediatr,
Qadın- Cümşüdova Əfsanə Cümşüd qızı-pediatr

Mühəndis

Kişi-	Abdulov Əmiraslan Alməmməd oğlu
Qadın	Dünyamalıyeva Elmira Mirzəqulu qızı

Musiqiçi

Kişi-	
Qadın-	Bədirova Yaqut Seyfulla qızı, Şıxəliyeva Zümrüd Firidun qızı

Polis Hüseynov Rövşən Gülməmməd oğlu-polis mayoru

Feldşer-	İsmayılov Fətəli Şıxəli oğlu-hərbi
MTN işçisi	Bəhramov Mikayıl Əhməd oğlu-mayor
Hərbçi	Bəhramov Əfrayıl Əhməd oğlu- mayor
Hüquqşünas-	İsmayılov Mikayıl Cəlal oğlu
İlk şofer-	Məmmədov Məmməd Surxay oğlu
Ilk sovet sədri.-	İsmayılova Fatma Səfəralı qızı
Ilk sovet katibi-	Bədirxanov Salman Cümü oğlu
İlk kolxaz sədri-	Bədirxanov Xansuvar Adıgözəl oğlu
İlk mühasib-	Cahangirov Əmiraslan Məlik oğlu
İlk traktorçu-	Bədirxanov Sayıl Cümü oğlu

Müxtəlif peşə sahibləri

Müəllimlər

Ağayev Ağa Hilal oğlu-	ali
Bayramov İsmayıl Mehralı oğlu-	ali
Bədirova Mənsurə Seyfulla qızıali	
Cümşüdlü Əli Seyfulla oğlu-	ali
Cümşüdov Süleyman Salman oğlu-	ali
Hüseynov Oruc Məhərrəm oğlu-	ali
Emrəliyev Nazim Ağəmməd oğlu-	ali

Ismayılov Cəlal Şıxəli oğıu*- orta ixtisas
İsmayılov Ələkbər Şixəli oğlu*- ali
Şıxəliyev Firidun Ələkbər oğlu- ali
Şıxəliyeva Gülşən Ələkbər qızı- ali
Şıxəliyeva Tavat Ələkbər qızı – orta ixtisas

Avtomobil sürücüləri

Adıgözəlov Əkbər Xansuvar oğlu
Baxşəliyev Cəmil Alıqulu oğlu*
Baxşəliyev Ədil Alıqulu oğlu*
Baxşəliyev Sahib Ədil oğlu
Baxşəliyev Səfiyar Bəylər oğlu
Bədirov Davud Seyfulla oğlu
Dünyamalıyev Qüdrət Nəbi oğlu
Dünyamalıyev Şirəli Dünyamalı oğlu
Emralıyev Ağəmməd İldırım oğlu.
Hacıyev Rəfi Ağaverdi oğlu
Həsənov Muxtar Cəfər oğlu*
Hüseynov Habil Həsənqulu oğlu
Hüseynov Həsən Xalıqverdi oğlu
Hüseynov Qabil Xalıqverdi oğlu
Hüseynov Nadir Xalıqverdi oğlu*
Qəytəranov Qürbət Şəmil oğlu
Məmmədov Məmməd Alı oğlu*
Məmmədov Məmməd Surxay oğlu
Muradov Sabir Məmmədxan oğlu*

Traktorçular

Bədirxanov Sayıl Cümü oğlu*
Bəhramov Əhməd Ata oğlu*
Cümşüdov Cümşüd Salman oğlu*
Quliyev Cəmşid Mürsəl oğlu

Mühasiblər

Cahangirov Əmiraslan Məlik oğlu*
Dünyamalıyev Mirzəqulu Nəzəralı oğlu*
Quliyev Süleyman Zaman oğlu*

Dəmiryolu maşinistləri
Əliyev Əli Yunis oğlu
Emrəliyev İsmayıl İldırım oğlu

Emrəliyev Məmi İldırım oğlu
Paravoz, teplovoz maşinisti

Emrəliyev Məmi İldırım oğlu Sobu kəndində anadan olub. İlk təhsilini Sobu kənd məktəbində alan Məmi İldırım oğlu sonralar Mincivan qəsəbəsinə köçmüşdür. Burada o maşinist peşəsinə yiyələnmiş və uzun illər Mincivan Dəmiryolu stansiyasında teplovoz maşinisti işləyib. Siranuş-yoldaşı. Mahmud, Zahid, Sərməs oğlanları, Zeynəb-qızı

Emrəliyev Məmi İldırım oğlu ilk Sobulu maşinitlərdən biridir. İşğaldan sonra Bakı şəhərində vəfat etmişdir.

Sobu kəndi rayon qəzetinin səhifələrində

Sobu məktəbində. Piyada yürüş yarışında 31 oğlan və qız iştirak etmişdir. Bunların 25-i ƏMHO nişanı normasını yerinə yetirib. Gənclərdən Rəşid Bəhramov, Şahnisə Baxşəliyeva və Şazı Həsənova yürüş əlaçılarıdırlar. **23.11.1941. N-9. «Stalinçi» qəzeti**

Taxıl yığımı. Sobu «Qızıl Əkinçi» kolxozu əməkçiləri bu il biçilən taxıl sahəsindən bol məhsul alıb. Bu işdə məktəblilər

yaxından iştirak etmişlər. Onlar 3440 kiloqram sünbül toplamışlar. Şagirdlərdən Sənəm Quliyeva, Cəbi Məmmədov, Siranuş Babayeva və s. gündə 25-30 kiloqram sünbül toplayaraq fərqlənmişlər**. C. İsmayılov 21.08.1948. N-34, «Stalinçi» qəzeti**

Sobu məktəbində. 1941-ci il dərs ilində təmir gec başa çatdığından dərslərin başlaması pozulub. **05.06.1941. N-23, «Stalinçi» qəzeti**

Kəndin yerləşdiyi ərazi, və evlər barədə

Kənd iki çayın (biri Sobuçay, digəri isə dərə suyudu) arasındakı döşdə yerləşib. Bura nə güney, nə də ki, quzeydi. Ikisinin arası, ortasıdır. Qışda çox palçıq olardı. Kəndə girəndə Bağlar dərəsi deyilən dərədən keçirdin. Digər dərə isə Sobuçayın axdığı və nisbətən böyük bir dərə idi. Bu iki dərəninn arasındakı məsafə paz şəklində idi. Belə ki, bu dərələrdən axan sular kəndin aşağı tərəfində birləşirdi. Kəndin girişindəki dərənin sol tərəfi qumsallıq idi və burada palçıq olmazdı, amma bura kənd yeri üçün sərfəli deyildi. Çünki ərazi olduqca dik idi. Kəndin sağ tərəfindəki dərənin qarşı tərəfi isə Almalı adlanan geniş ərazidən ibarət idi. Buranın çox münbit torpağı və olduğca gözəl təbiəti var. Hər ağacın dibindən göz yaşı kimi saf sular çıxırdı. Ərazinin nisbətən yüksək yerlərində isə sıx meşələr var. Meşələrdə əsasən palıd və ulas ağacları üstünlük təşkil edirdi. Bundan başqa çox keyfiyyətli və möhkəm olan vən ağacları da bitirdi. Bu ağaclardan başqa meşələrdə ağcaqayın, kəkeyin, saqqız və s. ağaclar da var. Meşələrdə və kəndin ətrafıında xeyli qoz, armud, alma ağacları da var idi ki, onu da kənd əhalisi əkmiş və peyvənd etmişdilər.

Meşələrdə maral, əlik, dağ keçisi, vəhşi heyvanlardan ayı, canavar, çöl donuzu, porsuq, tülkü, dövşan, dələ və s. heyvanlar və quşlar var. Meşələrdə yabanı şəkildə bitən xeyli zoğal, əzgil, qaragilə, fındıq ağacı və kolları da vardı.

Sovet hökumətindən əvvəl kənddəki evlər adətən yarımqaz-

ma halında olurdu. Yəni torpaq bir-iki metr qazılaraq ev halına gətirilirdi. Torpağın üstündə də bir mertə qədər yuxarı çıxan hissə olurdu. Bunlara yarımqazma deyərdilər. Onların üstünü qalın meşə ağacları ilə sıx döşəyər və üstünə də yarım mertdən də artıq torpaq verərdilər ki, qışda isti olsun həm də ki, yağış suyu içəri çox dolmasın. Yağış yağanda evlərin üstünü damdöyənlə döyərdilər və suyu bir tərəfə istiqamətləndirərdilər ki, dayanıb içəri keçməsin. Damdöyən ağacdan hazırlanırdı və xüsusu formaya salınırdı ki, bu işi yerinə yetirsin.

Bir müddət sonra evlər yerin üstündə tikilməyə başladı. 60-cı illərə kimi kənddəki evlərin üstündə şifer yox idi.

Ev orta ocaq adlanan ocaqla qızdırılırdı. Evlərin ortasında baca olardı və tüstü buradan çıxardı. İmkanı olanlar divarda buxarı tikdirərdilər və tüstü buradan çıxar və evin içinə yayılmazdı.

Heyvanlar da insanlarla bir yerdə qalardı. Çünki sovetlərdən əvvəl İran tərəfdən o qədər qaçaq-quldur gələrdi ki, onların əlindən heyvanları çətinliklə qoruyardılar. Bu səbəbdən də heyvanlar adamların gözü qarşısında saxlanılırdı.

Kəndlərdə evlər bir-birinə yaxın tikilərdi. Səbəbi o idi ki, bir hadisə baş verəndə qonşular bir-birinin köməyinə yetişsinlər. O dövrlərdə qaçaq-quldur və vəhşi heyvanların hücümlarına insanlar tez-tez məruz qalardılar.

Dağ yerlərindəki evlərin əksəriyyətinin arxa divarları yarğana, qayaya söykənərdi. İçəridə divarların içində yük yığmaq üçün xüsusi yerlər, taxçalar olurdu. Evlərin demək olar ki, hamısının içərisində bir, bəzən də iki dirək olardı, çünki evlərin həm ölçüsü böyük olurdu, həm də ki, üstünə xeyli torpaq yığıllırdı. Evlərin çökməməsi və uçmaması üçün dirəklərə ehtiyac var idi.

Əhali sovet hökumətindən əvvəl əsasən heyvandarlıq və əkinçiliklə məşğul idi. İlin xeyli hissəsini əhali yaylaqda keçirərdi. Sovet hakimiyyətinin ilk illərində hətta idarə və müəssisələri də əhali ilə bərabər yaylağa göndərərdilər ki, onların problemlərini yerindəcə həll eləsin.

Əvvəlki dövrlərdə ən böyük bazar Xocahan kəndində idi. Oraya da təsadüfi adamlar gedib gələrdilər.

Əhalinin geyimləri

Ötən əsrlərdə kənd əhalisinin geyimləri indikinə heç bənzəməzdi. Kişilər adətən çuxa və şalvar geyərdilər. Ilk əvvəllər bu paltarları qadınlar əli ilə toxuyardılar. Imkanı olanlar isə başqa yerlərdən parça alıb bu paltarları tikdirərdilər. Əksəriyyət isə toxunma paltarlar geyinərdi. Qışda havalar çox soyuq olanda isə qoyun dərisindən olan kürklər geyilirdi. Başlarına quzu dərisindən paraq tikər, ayaqlarına isə ilk dövrlərdə göndən çarıq tikib geyərdilər. Sonralar avtomobil şinlərindən də çarıq tikər, qalın toxuma yun corab geyinərdlər.

Qadınların geyimi isə bir qədər fərqli idi. Onlar yuxarı hissələrinə köynək və mintənə deyilən geyimlər olurdu. Mintənələr indiki pencək polunu oynayırdı. Bundan başqa qadınlar bellərinə yundan toxunma şal da örtərdilər. Aşağı hissələrinə isə tuman toxuyar və yaxud da parçadan tikərdilər. Tumanlar çöx böyük olardı. Tumanların ölçüsünə taxta deyərdilər. Məsələn beş taxtalıq, on taxtalıq tumanlar olardı. Taxta dedikdə parçanın çoxluğu bildirilirdi. Bəzən elə olurdu ki, on arşından bir tuman tikirdilər.

Məişət əşyalarından

Çuval**.** Bunlar təxminən bir metr enində və boyunda olardı və adətən qəzildən, yəni keçi tükündən toxunardı. Keçi tükü yuna nisbətən davamlı və möhkəm olurdu. Bunlara ev əşyalarını yığıb öküzlərin üstünə yükləyər bir yerdən başqa yerə aparardılar. Adətən yaylağa köçəndə belə çuvallardan istifadə olunurdu.

Məfrəş. **Ç**uvaldan fərqli olaraq məfrəşlər kub şəkilli olurdu. Çuvallar indiki kisələr kimi idi. Məfrəş isə nisbətən böyük və

sandıq tipində toxunurdu. Çuavllar sadə, məşrəflər isə xalçalar kimi çeşnili, naxışlı olurdu. Məfrəşlərə adətən yorğan-döşək yığılardı.

Bağlama. Məfrəşi olmayan ailələr yorğan-döşək və s. yataq və geyim əşyalarını bir yerdən başqa yerə aparanda nisbətən iri bir parçanın (məsələn, şalın) üstünə qoyub, uclarını çarpaz bağlardılar.

Xurcun. Xurcun isə nisbətn kiçik olardı və adətən iş heyvanlarının belinə salınırdı. Xalça kimi toxunardı. Onu insanlar bir yerə gedəndə lazımı əşyalarını yığılb özləri ilə götürərdilər. Xurcun iki gözlü olurdu. Hərə onu toxuyarkən istədiyi naxışı vurardı.

Heybə. Heybə xurcundan bir qədər kiçik olurdu və insanlar üçün nəzərdə tutulurdu. Ö dövrün insanlarının yanında daima heybələri olardı, indiki əl çantaları kimi. Onu çiyinlərinə salar və içinə də lazım olan əşyalarını yığardılar.

Camtayı. Camtayı məktəbli uşaqlar üçün tikirlər və onlar məktəbə gedərkən kitab, dəftər və qələmlərini onun içinə qoyardılar. Indiki məktəbli çantasını əvəz edərdi. Bəzi yerlərdə buna torba da deyilir.

Vəl. Vəl taxılı döymək üçündür. Bunu yerli ustalar sərt taxtadan düzəldərdiləər. Vəllər öküzə qoşular və xirmənlərdə dərzlər əzilərək samanla buğda bir-birindən ayrılardı. Vəlin alt hissəsini bir-birinə yaxın olma şərti ilə oyar və oraya nisbətən iti sərt daşlar taxardılar və bununla dərzləri əzərdilər. Vəlin üstündə adətən bir nəfər oturar və öküzləri sürərdilər. Ona hodaxçı deyilirdi.

Örkən. Bu məişət əşyası yük heyvanlarının (at, qatır, öküz və ulaqları) yükləmək üçün istifadə olunurdu. Onun eni 5-8 sm, uzunluğu 5-6 metr, bəzən də uzun olardı. Onu adətən keçi qəzilindən toxuyardılar. Örkənin eni bəzən 8-10 sm də olurdu və parça kimi düz idi, yəni kəndir kimi silindr formada olmazdı.

Doğanaq. Örkənin ucunda döğanaq adlanan bir ağac olardı. O, bir qarmaq olub indiki kəmərlərin baş tərəfində olan bağlama alətinə bənzəyir və bağlama rolunu oynayırdı.

Sicim. Bu məişət əşyası da qəzildən toxunar və müxttəlif işlərdə istifadə olunurdu. O indiki kəndiri xatırladırdı. Uzunluğu 10-15 metrə çatan sicimlər parça kimi deyil, kəndir, boru formalı olurdu. Onu bəzən iki (ağ və qara) rəngli iplərdən toxuyar və bəzək vurardılar. Kənddə hərənin siciminin xüsusi rəngləri olardı. Kənd əhalisi onun rəngindən kimə aid olduğunu bilərdilər. Sicimdən iş heyvanlarını yükləmək üçün istifadə olunurdu.

Çatı. Çatı da eyni ilə sicim kimi idi. Fərq ondadır ki çatıdan insanlar özləri yükdaşımada, sicimdən isə heyvanları yükləmədə istifadə edərdilər. Kənd əhalisi içməli suyu təxminən 2-3 km-lik məsafədən səhənglərlə daşıyıardı. Hər bir qız-gəlinin özünün səhəngi və bəzəkli çatısı olardı. Çatılar səhəngin yuxarı hissəsinə həmişə bağlı olardı onunla səhəngi kürəklərinə yüklərdilər (şəllərdilər). Bundan əlavə meşədən bəzən odun, ot gətirəndə də əhali çatıdan istifadə edirdi. Çatılar bəzən bəzəkli toxunurdu və ilana bənzərdi. «**Ilan çalan ala çatıdan qorxar**» məsəli də bununla bağlıdır.

Palaz. Palazlar adətən qəzildən toxunurdu. Çünki həm dözümlü olurdu, həm də ki, suyu tez süzülür və quru qalırdı**.** O dövrlərdə evlərin içi torpaq idi, indiki kimi döşəmə və tavan yox idi. Məhz palazlar evin döşəməsi rolunu oynayırdı.

Xalça Xalçalar isə yundan toxunurdu. Iplikləri isə pambıqdan olurdu.

Damdöyən. Bu ağacdan düzəldilmiş bir alət idi ki, onunla yağış yağanda evlərin damını döyər (sığallamaq) suyun axıb getməsinə şərait yaradardılar. Onun altı təxminən 40-50 sm uzunluğuna, eni isə 10-12 sm olardı. Çala belə bənzərdi. Tutacağı da əlin içinə uyğun olardı. Ağacı isidib müəyyən formaya salar, sonra da onu müəyyən qədər yonub bir alət halına gətirərdilər. Hər evdə bir neçə damdöyən olardı. Bəzən yağış güclü olanda bir nəfər bu işi çatdıra bilmədiyindən bir neçə adam bu işi görərdi.

Yağış yağanda görərdin ki, hamı damını döyür və insana xoş gələn bir səs kəndə yayılardı.

Dərz. Taxılı çin (oraq) ilə biçir və iki əlin bir-birinə yetəcəyi ölçüdə bağlayardılar. Buna dərz deyilirdi. Sonra onu xirmənə daşıyar və vəl ilə döyüb taxılı samandan ayırardılar. Dərzləri o zamanlar bəndəm ilə bağlayardılar. Indiki ip və məftil yox idi.

Başşaq. Taxıldan müəyyən qədər, məsələn bir dəstə yığıb bağlayırdılar ki, buna da başşaq deyilirdi.

Bəndəm. Bu vələmir deyilən bitkidən düzəldilirdi. O təxminən bir metrə qədər olurdu. Ondan müəyyən qədər, məsələn əlin içi tutan qədər yığıb uclarını buraraq bir-birinə bənd edər, digər uclarını da burub dərzi bağlayardılar. Bəndəm ip, məftil rolunu oynayardı**.**

Palan. Palan əsasən qatır və ulaqlar üçün tikilirdi. Onu köhnə palazlardan, parçalardan tikərdilər. Palan heyvanların belinə yük yığılarkən onların əzilməməsi, zədələnməməsi üçün idi.

Sobuda son dövrlərdə ən yaxşı palan tikən Alı kişi idi. Mənim 10-12 yaşım olardı. Atam onu bizim evə gətirdi. Alı kişi bizim ulaq üçün palan tikdi. Mən də ona lazım olan əşyaları verirdim.

Dahi şairimiz Nizami Gəncəli demişdir:

Yaxşı bir palançı olsa da insan,
Yaxşıdır yarımçıq papaqçılıqdan.

***

Cumculuq- yağış zamanı üst-başı tamam islananda deyərdilər ki, cumculuq oldum, yəni tamam islandım.

Qərə - qara anlamını verir.

Əv eşik- meşəbəyiyə belə deyirdilər.

Qəzil- keçinin tükünə (qılına) deyilir.

Çarsı dam-bəzən evləri olduqca böyük tikərdilər. Belə evlərin içində bəzən on-on beş dirək olardı. Əvvəllərdə insanlar həm burada yaşayar həm də heyvanlarını saxlardılar. Qaçaq və quldurdan heyvanları qorumaq məqsədi ilə bir yerdə yaşamağa məcbur idilər.

Astal-qışda bəzi ağacların başında yaşıl budaqlar əmələ gələrdi. Buna astal deyirdilər. Qış sərt olanda və heyvanların yemi azalanda əhali onlardan yığıb heyvanlara verərdi.

Cəhrə- bu ip əyirmək üçün bir dəzgahdı. Onun vasitəsi ilə nənələrimiz və analarımız ip əyirərək gözəl və nəfis xalçalar, kilimlər, palazlar və s. toxumuşlar.

Teşi- bu da ip əyirmək üçün bir alətdir. Cəhrəyə nisbətən xırda işləri bununla yerinə yetirərdilər. Teşini bəzən qadınlar əlllərində elə gəzdirə -gəzdirə də ip əyirərdilər. Bir yerə gedəndə də qoyunlarına qoyub özləri ilə götürər, macal (imkan) tapan kimi, elə söhbət edə- edə də ip əyirərdilər.

Yumaq- cəhrədən əyirilən ipi tovlayıb (burma) yenidən sarıyırdılar ki, bu sarınmaya da yumaq deyilir.

Motal- qoyun və keçi dərisindən düzəldilmiş bir məişət əşyasıdır ki, onun içinə qışda istifadə etmək üçün pendir və yaxud da şor yığardılar. Pendiri və şoru adətən dərini çevirib onu tüklü tərəfinə, üzünə yığardılar. Qışda bunların ləzzəti başqa olurdu.

Dəhrə-bu baltadan yüngül bir dəmir alətdir ki, onunla nisbətən nazik odunları və kolları kəsirlər. Sobulu Xalıqverdinin dəhrələri çox yaxşı olurdu.

Yaba- Bu alət ağacdan düzəldilirdi və qaratikan və s. kolları kəsərkən və ot toplarkən istifadə edlirdi. O ikidişli, bəzən də ağac tapanda üçdişli düzəldilirdi.

Kürək- bu indiki bellərə oxşardı və ağacdan düzəldilirdi. Onunla adətən xirmənlərdə taxılı sovurardlıar.

Balta- balta kənd əhalisinin, ümümiyyətlə insanların ən vacib iş alətlərindən hesab olunur. Insanların həyatı və yaşaması üçün baltanın böyük rolu olub. Dəmirdən düzəldilən baltalar müxtəlif formalı olurdu. Mağazalardan alınan baltaları dəmirçilərə çevirtdirib, ağzını da yaxşı suvaranda (Onu qızdırıb suya salmaqla keyfiyətini artırırdılar. Bunu necə etmək, nə qədərini suya salmaq, neçə saniyə suda saxlamağı dəmirçilər daha yaxşı bilirlər. Buna avxarlamaq deyilirdi) daha kəsərli olurdu.

Hana. Bu alətdən xalça, palaz, çuval, xurcun və s. məişət əşyaları toxunmasında istifadə olunurdu. Hanalar görüləcək işə görə kiçik və böyük olurdu. Onu adətən divara söykəyər və lazım olan işi görərdilər. Hanalar bəzən yerə sərilərək də istifadə olunurdi. Elə olurdu ki, on metrlik ensiz bir şey toxumaq lazım gəlirdi. Belə olan da yer hanasından istifadə olunurdu.

Tağalaq. Bu ağacdan olan dairəvi və diametri 6-8 sm, ortası da deşik olan bir alət idi. Onu iyə keçirərdilər və əyirilən sap ona söykənərək dolanardı.

Dühcə. Dühcə cəhrənin iyinə dolanan ip yığınına deyilirdi. Yumaq yumru, dühcə isə uzunsov, paz şəkili olurdu.

Kiriş. Cəhrəni hərəkətə gətirənn qayış, remen rolunu oynayır. Onu pambıqdan əyirib, sonra qır və yaxud mumla sürtüb möhkəm, qırılmaz hala gətirirlər. Məhz bunun vasitəsi ilə cəhrənin iyi (oxu) fırlanır və əyirilən sap ona dolanır. Bu dolanan ipə dühcə deyirlər.

İy. Bu alət cəhrənin metaldan olan yeganə hissəsidir. Əyirilən ip ona sarılır. Onun tam düz olması gərəkdir, əgər bir balaca əyri olarsa yellənər və əyirilən sapı qırar və sarımazdı. Bu alət poladdan hazırlanırdı.

Daraq. Bu alət vasitəsilə yuyulmuş yun əvvəlcə yaxşı daranardı. Bundan sorna onu əlçim-əlçim (müəyyən bir hissə yun) üst-üstə yığardılar. Ipi əyirən onları bir-bir götürər və cəhrənin iyinə dolar və əyirərdi. Daraqla yunu dərarkən ona az miqdarda neft vurardrılar ki, yaxşı daransın.

Tuluq. Bu adətən qoyun və yaxud da keçi dərisindən hazırlanardı. Dərini əvvəlcə duzlar və tükünü təmizlər, sonra müəyyən ağac qabıqları ilə boyayardılar ki, həm rəngi qəşəng olsun, həm də ki, yumşaq qalsın, quruyanda qatlanıb sınmasın. Dəri gərək yaxşı soyulmuş və zədəsiz olmalı idi. Kəsilmiş, yırtığı olan dərilərdən tuluq olmazdı. Dərinin arxa tərəfini və qollarını möhkəm iplə, kirişlə basğlardılar. Ağız hissəsinə vəzən boru şəkilli ya ağacdan hazırlanmış və yaxud da elə dəmirdən olan 10-15 sm –lik

bir boru qoyardılar ki, qatığı içəri rahat töksünlər. Qatığı tuluğa tökmək üçün xüsusu bir qabdan istifadə olunurdu. Buna ağızdıq deyilirdi. Onu misdən düzəldirdilər. Indiki qıflara bənzərdi, əsil sənət əsərləri idi.

Kürmək. Bir bağlama, düyünləmə formasıdır ki, inəklərin və digər heyvanların başını iplə bağlardılar. Bu elə bir bağlama forması idi ki, heyvan nə qədər dartınsa da ip heç zaman daralmaz və heyvanı boğmazdı. Düyün vuranda ip dartılanda ya yığılar, ya da ki, boşalardı. Kürməkdə isə necə bağladınsa elədə yerində durardı, bağlanan hissə.

Xorum. Qurumuş otun müəyyən hissəsini yumurlayıb sıxardılar ki, buna xorum deyilirdi. Qışda ot bağlarını açanda heyvanlara hissə -hissə vermək üçün ot bağlarını iki-üç hissə bağlardılar.

Bağ. Qurumuş otu bir yerə toplayıb bağlardılar. Buna bağ deyilirdi. Bağ iki və yaxıd da üç (hərənin gücünə görə) hissədən, xorumdan ibarət olurdu. Bu hissələrə isə xorum deyilirdi.

Badya. Badya qazandan kiçik, köbəsi (qazanların kənarında olan çıxıntıya köbə deyilir) olmayar mis qabdır. Adətən inəkləri badyaya sağar, hissə -hissə böyük qazanlara tökərdilər. Ona görə belə edirdilər ki, bəzən inəklər təpiklə vurub südü yerə tökürdülər. Südün hamısının tökülməsinin qarşısını almaq üçün hissə -hissə sağardılar.

Sərnic. Sərnic iki qulplu mis qabdır. Ondan əsasən süd sağmaq üçün istifadə edərdilər. Eyni zamanda onun içində yağ, düz, pendir də saxlardılar. Sərniclər indiki vedrələrin rolunu oynayırdı. Vedrələr məişətimizə daxil olandan sonra sərniclər həyatımızdan çıxdı və muzey əşyası oldu. Sərniclər misdən və saxsıdan düzəldilirdi.

Tiyan qazan. Bu qazanlar olduqca böyük olurdu. Belə qazanlara tiyan qazan deyərdilər.

Kəfkir. Misdən idi və çomçənin ölçüsündə olurdu. Çömçədən fərqi o idi ki, kəfkir düz və aşsüzən kimi deşikli olurdu.

Dolça. Tək qulplu məişət qabıdır. Əsasən misdən hazırlanır-

dı. Kənd yerlərində səhəngləri adətən onunla doldurardılar.

Teşt. Bu da misdən hazırlanardı və hündürlüyü təxminən 10-12 sm, diametri isə 50-60 sm-ə qədər olurdu.

Məcməyi. Məcməyilər indiki qazanların qapağını xatırladırdı. Onlar çox nəfis və ornametlə bəzədilirdi. Müxtəlif ölçülü olurdu. Bizim evdə olanın diametri 50-60 sm-idi. Əsasən tiyan qazanların ağzını onunla qapardılar.

Çıraq. Qeyd edim ki, Zəngilan rayonunda kiçik elektrik stansiyaları olsa da 60-cı illərə kimi kəndlərdə lampa yandırardılar. Şəhərimizə Mingəçevirdən elektrik enerjisi 1963-1964-cü illərdə çəkildi. Kəndlərdə lampa və çıraq yandırardılar. Bütün kənd mağazalarında xüsusi neft çənləri var idi ki, oraya da rayon mərkəzindən xüsusi maşınlarda neft gətirilirdi. Evlərdə əsasən onluq deyilən lampalar yandırardılar. Bu hər evdə olmazdı. Lampalar hər evdə olsa da lampa şüşəsi tapılmazdı. Olduqca nazik olan lampa şüşələri tez sınardı. Odur ki, bir çox evlərdə hisli çıraq yandırardılar. Bəzən evlərin bir çırağı olardı. Onu qış vaxtları gecələr uzun olanda mal-qaranı yemləmək, sağmaq üçün tövləyə aparardılar. Belə olan halda evdəkilər bir-iki saat qaranlıqda oturub gözləməli olurdu.

Aftaha-ləyən. Bu məişət əşyasından əl-üz yuyanda istifadə edərdilər. Keçmişdə bildiyiniz kimi indiki su kəmərləri, əl-üz yuyanlar yox idi. Suyu da kənd əhalisi uzaq məsafədən bulaqlardan gətirirdilər. Ona görə də birinin əlini yuması üçün gərək kimsə yardım etməli, su tökməli idi. Bəzən məclisdə də yemək yeyəndən sonra əllərini yıxalayardılar. Bu zaman bir nəfər aftafa–ləyəni gətirər və su tökərdi. Aftafadan tökülən su ilə əlləri yuyandan sonra çirkli su ləyənə tökülərdi.

Quyruq doğdu, yuxsa quyruq dondu?

Sovet hökümətindən əvvəl və eləcə də onun ilk illərində Zəngilan əhalisi elliklə yaylaqlara gedərdilər. Demək olar ki, hamı köçəri həyat sürürdü. Tək kənd əhalisi deyil yeni quruluşun ilk illərində rayonun əhalisi ilə bərabər idarə və müəssisələr də əhaliyə xidmət göstərmək üçün yaylağa köçərdilər.

Sobulular «yazın burnundan» yaylağa hazırlaşardılar. Əhali taxılını biçib döyər, sonra yaylağa qalxardı. Yaylağa birbaşa gedilməz, müəyyən yerlərdə dura-dura qalxardılar. Çünki birdən yaylağa qalxanda həm havanın kəskin dəyişməsi əhaliyə zərər verər, həm də ki, havanın da tədricən istiləşməsini gözləmək lazım gəlirdi. Sobuda yaylağa gedə bilməyənə deyərdilər ki, yazıq qızdıracaq, yəni xəstələnəcək.

Yay yarıdan sonra köç yaylaqdan yavaş-yavaş enərdi. Yay yarı olandan sonra havalar soyuyar, yağışlar başlardı. Bu zaman deyərdilər ki, quyruq doğdu. Bəzi adamlar iddia edirdilər ki, avqustun 7-dən sonra göydə bir ulduz görünür. Buna əsasən deyərdilər ki, «quyruq doğdu» yaylaqdan enmək vaxtıdır.

Əslində bunun ulduzla heç bir əlaqəsi yoxdur. Avqustun 7-dən sonra, yəni yay yarı olanda havalar soyuyur və kəsilmiş qoyunların quyruğu donur, ərimir. Bununla da bu vaxtdan etibarən əhali yavaş-yavaş aşağıya enir. Onu da qeyd edim ki yay yarıdan sonra palıd ağacının yarpaqlarının arxasında bir qara ləkə əmələ gəlir. Bu qara ləkə də havaların soyumasına bir işarədir. Əslində bu «quyruq dondu»dur, doğdu yox.

Donuzluq

Su dəyirmanlarınn alt hissəsində böyük bir pər olur ki, onu suyun fırlatması nəticəsində dəyirman işləyirdi. Pirçivandakı su dəyirmanının həmin çarxını mənim atam düzəldərdi. El arasında bu hissəyə donuzluq deyilir. Bu ifadənin donuzla bir əlaqəsi yox-

dur. «Donuzluq» dedikdə donma nəzərdə tutulur. Burada yayda saxlanılan şeylər xarab olmur, donur. Sərin olduğuna görə buraya donan yer anlamında «donuzluq» deyilir.

ÇÖRƏK BİŞİRMƏ

Əvvəllər çörək zavodları yox idi. Əhalinin əksəririyyəti öz evində olan ocaqlarda və ya təndirdə çörək bişirərdi. Hətta böyük şəhərlərdə çörək zavodları tikiləndən sonra da bir çox ailələr yenə də əvəllki qaydada çörək bişirməkdə davam edərdi.

Çörək bişirmə üçün lazım olan avadanlıqlar.

Təndir. Təndir gil qarışıqlı sarı torpaqdan düzəldilirdi. Torpağ möhkəm olsun deyə ona keçi qəzili və yaxud da saman qatardılar. Əvvəlcə torğağı su ilə qarışdırar bir neçə gün gözlərdilər. Təndirin palçığı bir qədər quru olardı. Onu sərt bir əşyanın üzərində döyər həm kərpic halına salar, həm də ki bərkidərdilər. Kərpicləri bir-birinin üstünə qoyduqdan sonra onların üzünü həmin palçıqla suvayıb tam hala gətirərdilər. Təndirin aşağı hissəsi bir qədər böyük, təxminən 80-90 sm, ağız hissəsi isə dar, 60-70 sm diametrdə olardı. Onun aşağı hissəsində bir deşik qoyardılar. Bu hava üçün idi. Əgər onu açmasan təndir isti olmaz və oradakı odunlar yanmazdı. Təndirdəki odunlar yanıb köz halına gələndə isə həmin deşiyi çöl tərəfdən bağlardılar. Buna küfə deyilirdi.

Taxta-oxlov. Keçmişdə bunları meşə ağacından düzəldərdilər. Taxtalar ya dördkünc ya da ki, dairəvi formalı olardı. Bəzən onların ayaqları da özündən olardı. Bunları hazırlamaq çox vaxt aparardı və əziyyətli iş idi. Sonralar şam taxtaları gələndən sonda işlər bir qədər asanlaşır. Oxlovlar da ağacdan düzəldilirdi. Uzunluğu 60-80 santimert olurdu.

Yapacaq. Bu alətlə yayılmış lavaş oxlovla onun üzərinə sərilər və onun vasitəsi ilə təndirin divarına vurulardı. Bişəndən sonra isə təxminən 1-1,5 mert uzunluğu olan şiş ilə təndirdən çıxarılardı.

Ərsin. Ərsindən yoğurulmuş xəmiri kəsmək üçün istifadə olunurdu. Xəmir müəyyən ölçüdə olmaqla kəsilir və əllə yuvarlaq hala salınırdı. Buna «kündə», deyilirdi.

Xəmrə**.** Buna elmi dildə maya deyirlər. Keçmiş zamanlarda indiki kimi hazır maya olmazdı. Əhali hər dəfə çörək bişirəndə bir-iki kündəni saxlar və növbəti dəfə çörək bişirəndə onu suda həll edər maya əvəzi yeni xəmirlə qarışdırardılar.

Un. Çörək bişirmək üçün lazım olan buğdanı əhali özü əkər və onu aparıb kəndlərdə olan su dəyirmanlarında üyüdərdilər. Dəyirmanlara əhali tək-tək gedər və növbə tutardılar. Bəzən özləri gedər dəyirmanda buğdalarını üyüdər, bəzən də dəyirmançı üyüdər və xəbər göndərərdi ki, gəl malını apar. Sobulular ən çox Məşədiismayıllı və Rəzdərə kəndlərində olan kənd dəyirmanlarına gedərdilər.

Dəyirmançıya əvvəllər müəyyən qədər un və yaxud da pul verərdilər. Bu verilən haqqa «şahı» deyilirdi. Bu çox güman ki, Şah I İsmayıl zamanında 1501-ci ildə dövriyyəyə buraxılan sikkələrin adıdır.

Sac. Sac dəmirdən olub diametri təxminən 60-80 sm ölçüdə idi. Onun ortasını böyük çəkiclə döyüb çökək hala salardılar.

Çörəyin bişirilməsi

Un su ilə qarışdırıldıqdan (Buna yoğurmaq deyilir) sonra onun köpməsi üçün (qıcqırmasını, şişməsini) bir qədər gözlər sonra isə onu kündələrə ayırıb üstünü örtərdilər. Elə ki, təndirdəki odunlar yandı və köz halına gəldi bu zaman çörəyi bişirməyə başlardılar. Təndirdə çörək bişirmək tək adamın işi deyildir. Təndir qalananda qonşular bir-birinə yardım edərdilər. Belə ki, nöbvə ilə hər gün bir adama çörək bişirilirdi. Ailəsi böyük olanlar isə özləri bu işin öhdəsindən gələr, qonşulara ehtiyac duymazdılar.

Çörəyin növləri

Təndir lavaşı. Kündələr yapacağın ölçüsü qədər yayılardı. Lavaş quru olar demək olar ki, bir-iki aya kimi xarab olmazdı. Ondan hər gün ehtiyac olan qədər isladar və yeyərdilər. Quru lavaşın üzərinə əllə suyu səpərdilər və üstünü örtüb 5-10 dəqiqə gözlərdilər. Lavaşların bir neçə növü var.

Sac lavaşı. Təndirlə bərabər sac deyilən alətlə də lavaş bişirilirdi. Sac diametri təxminən 50-70 sm olan dairəvi və bir qədər çala formada olardı. Sacda bişirilən lavaş təndirdəkinə nisbətən bir qədər kiçik və dairəvi olardı. Sacın da altına quru odunlardan olmaqla ocaq qalanar və onun təndirdəki kimi yanıb köz halına gəlməsini gözləməzdilər. Elə odun yana-yana çörək bişirərdilər. Odunlar azaldıqca sacın altına əlavə odun qoyulardı. Təndirdən fərqli olaraq sacın altını küllə suvardılar. Əgər suvamazsan onda çörək yanardı. Odunun külünü duzlu su ilə qarışdırar və onun altına çəkərdilər.

Sacda bişirilən lavaş iki cür olurdu. Birincisi yayılmış kündələr sacın üzrində bir-bir bişirilər və kənara yığılardı. Kündələri biri yayar və sacın üstünə sərər bir nəfər də onu bişirərdi. Sacın üzərindəki xəmiri gərək həm çevirəsən həm də ki, sacın üzərində fırladasan ki, yaxşı bişsin. Bəzən yaxşı bişməyən xəmir bir neçə gündən sonra kiflənər və xarab olardı. Köməyi olmayan qadınlar bəzən sacda çörəyi həm özü yayar, həm də ki, çevirərək bişirərdi. Amma bu bir qədər əziyyətli və çətindir.

Şirazı. Sacda bişirilən digər lavaşa «Şirazı» deyərlər. Şirazı lavaşlar sacın üzərinə bir-bir deyil 10-15 dənəsi üst-üstə sərilərək bişirilirdi. Sacın üzərindəki lavaşın bir üzü bişəndə onu çerirər və bişmiş tərəfə yenisi salınardı. Sonra onun da bir üzü bişəndə çevirər və üzərinə yenisini sərərdilər. Bu minvalla 10-15 qat lavaş bişirilirdi. Onların arasında qalan hissələri isə əgər çiy qalardısa bir-birinin istisi bişirər və lavaş tam bişirilmiş olardı. Mənim anam əksər hallarda bunu təkbaşına bişirərdi.

Qalın. Lavaşdan fərqli olaraq bu çörək kiçik və adından göründüyü kimi qalın olardı. Eyni həcmli kündələri təxminən 1-1,5 sm qalınlığında yayar sonra sacın üstünə salardılar. Qalınların ölçüsü təxminən boyu 25-30, eni isə 15-20 sm olmaqla yumurta formasında olardı.

Xıtab (Qutab). Xitab da lavaş üçün hazırlanmış kündələrdən yayılar və içərisinə müxtəlif göyərtilər qoyularaq yanları qatlanar və sacın üzərində bişirilərdi. Xıtabların ölçüsü 15-30 sm olurdu. Bişəndən sonra bir tərəfini bir qədər açıb içinə kərə yağı qoyar bir az gözlədikdən sonra yeyərdilər.

Sobuluların dili ilə

Bu sözləri mən on illər idi ki, toplamaqla məşğul idim. İşimi yekunlaşdırmaq üzrə idim ki, internetdən Adil İsa Əlilinin dilimizin Zəngilan naxışı yazısı ilə rastlaşdım və ondan da istifadə etdim. Kitab çapa hazır olan zaman Alı (Alı Rəhimoğlu) müəllimin də bu mövzuda bir kitabını əldə etdim. Ondan da istifadə elədim. Alı müəllimin kitabı dəyərli bir tədqiqat əsəridir.

A

1. Acıqıcı – su kənarında, kiçik arxlarda bitən yabanı göyərti.
2. Adına günü – cümə günü .
3. Afat – bitki və ağacların bar vermədən xarab olması.
4. Afxarlamaq- dəhrənin baltanın itilənməsi
5. Ağul (aul da deyilir)– yay vaxtı qoyun keçi saxlanan yer .
6. Ağartı – süd məmulatları .
7. Albuxarı – gavalı
8. Alataş - əldən düşmək , hədsiz yorulmaq .
9. Alız-uluz. Qarışıq yuxular görəndə deyərdilər ki, alız uluz yuxu görmüşəm.
10. Amanat - əmanət .
11. Arba - tərəzidə mal çəkilən qabın çəkisi .
12 Avaragor – nə edəcəyini bilməyən , əlacsız vəziyyət .

13 Avdıx – ayran .
14. Avsana – təhər, görünüş, durum, hal,vəziyyət. Bəzən bir xətadan qurtulanda deyərdilər. Bi tikə çörəyim afsanaya düşdü.
15. Azar – xəstəlik .
16. Azaylanmaq – gileylənmək .\
17. Atgözü- qaragilənin bir az böyüyü, qırmızı rənglisi

B

1. Balış – yastıq .
2. Beyman – imansız.
3. Bekar – avara, bir iş görməyən.
4. Bekara – boş, yararsız, əhəmiyyətsiz, bir işə yaramayan.
5. Bədheybət – qorxunc, pis niyyətli.
6. Bızavşa – bağayarpağı bitkisi, buna bəzən damarrıca da deyərdilər.
7. Bırda – burada .
8. Bişmiş – xörək .
9. Bildir – keçən ilə deyilir.
10. Biləv – bıçaq itiləmək üçün daş .
11. Bitəv – bütöv.
12. Boranı - balqabaq.
13. Boylu – hamilə.
14. Böyün – bu gün.
15. Böhüdə - abır, həya gözləməyən, dalaşqan.
16. Buğum –yemək bir buğum (dəfə) qaynadı.
17. Bışqı – kiçik taxta mişarı.

C.

1. Cannıx – soyuqdan qorunmaq üçün yundan hazırlanmış geyim .
2. Cihləşmək – söz güləşdirmək, mübahisə etmək.
3. Cəviz – qoz.
4 . Cələkəsən - diribaş, fırıldaq.
5. Civirtdək – balaca,çəlimsiz.
6. Cinli - əsəbi.

7. Çiriş – meşədə bitən çöl göyərtisi.
8. Cocumaq – hücum etmək, üstünə yerimək.
9. Cod – kobud, qalın.
10. Cumculuq – tamam islanmış.
11.Cıqqılı- kiçik, balaca.

Ç

1. Çatı – yük daşımaq üçün yoğun ip.
2. Çavımaq - can atmaq, səy etmək.
3. Çavısdan – evin dam hissəsi.
4. Çeçimək - boğulmaq, yediyini qaytarmaq.
5. Çəpiş – keçi balası.
6. Çəvirmək – çevirmək.
7. Çər- heyvanlara hirslənəndə sənə çər dəysin deyərdilər.
8. Çırpı –quru ağac budaqları.
9. Çilav – göyərtili plov.
10. Çaqqalan plav- tonqal, atəş, od mənasında işlədilib.

D

1. Davğa – dovğa.
2. Darqursaq – hövsələsiz.
3. Dağarcıq - qoyun dərisindən kisə.
4. Dağal – cığal, sözündən qaçan.
5. Davaşmaq – savaşmaq.
6. Dalıqatda – arxası üstə.
7. Dayıdostu – dayının arvadı.
8. Dağdağan – meşələrdə və həyətlərdə bitən ağac. Deyilənə görə dağdağan xarabalığı sevər. Bədnəzərdən qorunmaq üçün ondan kəsib uşaqların üstünə taxarlar.
9. Dernəyin dağılsın. Yəni evin, tifağın dağılsın.
10. Dəbbələmək – aldatmağa çalışmaq, yayınmaq.
11. Dəbərmək – hərəkətə başlamaq.
12. Dəhrə - odun doğramaq üçün kiçik alət.
13. Dəndik – meyvənin tumu, çəyirdəyi.
14. Dəng olasan. Çox danışana belə deyərdilər.

15. Dəyil – deyil.
16. Ditdi- ağcaqanad.
17. Dingildəmək.
18. Dolayı - tərəf, istiqamət bildirir.
19. Dübür – erkək keçi.
20.Dürmək-Lavaşın arasına yağ pendir göyərti qoyub bükərdilər. Türklər buna dürüm deyir
21. Düzəməlli – aydın, normal, qaydasında, dürüst.
22. Dostu- əmi arvadı.

E

1. Ehmallıca – asta -asta, yavaş-yavaş, diqqəti çəkmədən.
2. Er- erkən, tez.

Ə

1. Əbəjdad – kök, zat .
2. Əənə - o yana.
3. Əfsəmək – sovurub təmizləmək.
4. Əhədini kəsərəm-yəni nəfəsini kəsərəm
5. Ələngə - arıq, sümükləri çıxmış.
6. Ələşən kələşən- anlaşılmaz yuxular görəndə belə deyərdilər.
7. Əlallahı – acgöz, dinsiz-imansız.
8. Əmidostu - əminin arvadı.
9. Əndaza – hüdud, ölçü.
10. Əsənək – özünü gülünc vəziyyətə salan, yersiz danışan, yersiz hərəkət edən.
11. Əvnə - yemək vaxtı.
12. Əvdirmək - son zərrəsinə qədər toplamaq, yıgmaq.
13. Əv – ev.
14. Əyal – ailə, övlad.
15. Əzvayi iş – vəziyyət.

G.

1. Gavır – düşmən.
2. Genə - yenə.
3. Gecəquşu – yarasa.

4 .Gəvgəz – danadişi.
5. Gəbə - xalça.
6. Gilanar – albalı.
7. Girdəburun – İki tutacaqlı böyük mişar.
8. Gülburnu- xiyarın lap kiçiyinə deyilir.
9. Gödən-yoğun bağırsaq

H

1. Havlamaq – soyuqdan və ya mikrobdan yaranın şişməsi.
2. Havla – halva.
3. Hasat – asan.
4. Havax – haçan.
5. Havalanmaq – dəli olmaq, ağlını itirmək.
6. Havır- bir az, bir qədər. Bir havr nəfəs alım sonra
7. Ələh-yesir - taqətdən düşmə.
8. Herağac - əvvəl, vaxtından qabaq.
9. Hey – güc, qüvvət.
10. Həştad – səksən rəqəmi.
11. Həvədiş – dişləri yekə.
12. Huşdurum– yüngül təbiətli.

X.

1. Xəşil-yemək növü.
2. Xəşə - kisə.
3. Xəkə - qənd ovuntusu .
4. Xəy – ağılsız.
5. Xəzəz – sarımsağa oxşar çöl göyərtisi.
6. Xıxı – kobud, hərəkətinin yerini bilməyən.
7. Xısma – bir ovuc tutumu .
8. Xıncım-xıncım – tamam əzilmiş.
9. Xışdamaq – sıxıb əzmək.
10. Xitab – lavaşın ortasına müxtəlif göyərtini qoyub yanlarınn qatlayıb sac və ya peçdə bişirilən qutab.
11. Xoşəy – ağacdan yetişməmiş tökülən meyvə.
12. Xuduru – havayı, mənasız.

İ

1. İllap – lap çox.
2. İntahası –amma, lakin.
3. İnişil – 2 il əvvəl.
4. İncir - əncir ağacı.
5. İpləmə - dəlisov .
6. İrax – uzaq.
7. İrəğbətti – normal, yaxşı, hörmətli .

K

1. Kav – qəbul edilmə, hesaba alınma.
2. Karrı – imkanlı, güclü.
3. Kalan – çox , varlı.
4. Kəvşən – çöllük , otlaq yeri, örüş.
5. Kəllayı - kəllə, baş tərəf, kəllayı otaq.
6. Kəf – Ət məhsullarının, yaxud mürəbbələrin qaynadılması zamanı suyun üzərinə çıxan köpüklü məhlul.
7. Kirkirə -Taxıl məhsullarını emal etmək üçün daşdan düzəldilmiş alət.
8. Kolavatdamaq –kiçik meşəni və ya pöhrəni qırıb biçənək halına gətirmək.

Q

1. Qarayer – torpaq, qəbir.
2. Qartalmaq –qocalmaq.
3. Qatma – ip .
4. Qavırğa – odda qovurulmuş buğda.
5. Qabal – nağara
6. Qartopu – kartof.
7. Qamqalaq – od samovarı üçün doğranmış odun.
8. Qavıt – Qovrulmuş buğdanın kirkirədə üyüdülmüş halı.
9. Qalxızmaq – qaldırmaq.
10. Qarı-qiyamat – qarlı çox soyuq hava .
11. Qəçi – qayçı.
12. Qəməlti – bıçaq.

13.Qətdan – qənd qabı.
14.Qəlbi – hündür .
15.Qəcələ - sağsağan.
16.Qıvşamaq – kirdən iylənmək.
17.Qızırğalanmaq – qıymazlıq, əsirgəmək.
18.Qızboğan – kərtənkələ.
19.Qıppığan - qırxbuğum bitkisi.
20.Qıç – ayaq.
21.Qımır – hikkə.
22.Qoca – nənə.
23.Quzuqulağı – turşəng.

L

1. Lam – sakit, durğun.
2. Lələdağ – yaralı, susuz, əlacsız.
3.Ləvin-ləvin – şox sayda, müxtəlif.
4. Lıqqav – palçıqlı yer.
5. Lığ – qatı palçıq.
6. Lilamur – bulanıq, soyuq çay.
7. Licim – görkəm, durum.
8. Lodur – tənbəl.
9. Loxma – bir udumluq yemək.

M

1. Macal-imkan,vaxt
2. Mahna – bəhanə.
3. Ma- mənə ver.
4. Mama – bibi.
5. Mev – üzüm.
6. Meviz – üzüm qurusu, kişmiş
7. Məzdəmək –ələ keçirmək, özgə malına sahiblənmək.
8. Mənşirli – tanınan, məhşur.
9. Məhlim – müəyyən edilmiş,nişanlanmış.
10. Məğlətə - narazılıq, dava-dalaş, qarışıqlıq.
11. Məhrəba - əl-üz, can dəsmalı.

12. Məylis –yığıncaq, məclis.
13. Mərək – ot yığmaq üçün hazırlanmış yer.
14. Mərəkə-haray həşir salmaq.
15. Mıdıx – mane olan quyruq.
16. Mılıxverdi – fərasətsiz.
17. Mığmıga - əsasən rütubətli, çirkablı ərazilərdə olan həşərat.
18. Mıxəşər – zoğal qurusu.
19. Müsdər - əlil, yaralı, hərəkətsiz.

N

1. Naxoş – xəstə.
2. Navrız – novruz.
3. Naqolay – yöndəmsiz, nataraz, çətin.
4. Naavız – nə əcəb.
5. Nayran – nigaran.
6. Naştav – qarınqulu, yalavac, acgöz.
7. Nətərisən- necəsən.
8. Nəhlət – lənət .
9. Nənə - ana.
10. Nəxəntərə - nə qədər.
11. Niqolay – Rus çarı II Nikolay
12. Nobat – mal-heyvan növbəsi.

O

1. Obaşdan – gün döğmadan.
2. Oankı – o yandakı.

Ö

1. Öcəşmək - inad, mübahisə etmək.
2. Öfkə - ağ ciyər.
3. Ölət – xəstəlik.
4. Ölüvay – hünərsiz, əldən düşmüş .
5. Ötüşdürmək – yola vermək, dözmək, keçinmək
6. Öyrəncəli – adətkar.

P

1. Pərsəng – tərəzini tarazlamaq üçün əlavə edilən əşya.
2. Pinə vermək-birinə lağ eləmək, gülmək.
3. Potu – rezin uzunboğaz çəkmə.
4. Pota – kök, dolu sifət.

S

1. Salma – şirinçay.
2. Sarı – tərəf.
3. Sanamaq – saymaq, hesablamaq.
4. Sərələnmək – necə gəldi uzanmaq.
5. Siyapır – sırtıq, abırsız .
6. Sivirmək – necə gəldi toplamaq.
7. Sıvışmaq – aradan çıxmaq.
8. Sicim – at və keçi tükündən (qəzildən) hörülən, yük daşımaq üçün kəndir .
9. Sitildəmə - soyuqdan titrətmək.
10. Simsar – yaxın, bağlılığı olan.
11. Sitəm-zülm, işgəncə.
12. Sırtıq- üzsüz, həyasz.
13.Siyapur-üzsüz, abırsız.
14. Sortuq – pencək tipli üst geyim.
15. Sora - sonra.
16. Söntəm – yönüm, uyğunluq.
17. Süləngi- ora, bura vurnuxan, hər yerə başını dürtən.
18. Sütül – tam yetişməmiş qarğıdalı.
19. Sürük- burdan-rədd ol deməkdir.

Ş

1. Şax-şəvəl – ağacın doğranmış qol, budaq hissələri.
2. Şeytan - ilbiz.
3. Şeşə-xəstəlik növü. Onu şeşə vurub deyərdilər.
4. Şəf - meyvəsiz, görünüşcə zoğal ağacına bənzəyən meşə ağacı.
5. Şələ - kürəyə, çiyinə götürülən yük.
6. Şələ -şüləni yığ- nəyin varsa topla çıx get deməkdir.

7. Şəllənmək – yükü kürəyinə götürmək.
8. Şitənmək – şit hərəkət etmək, ağını çıxarmaq .
9. Şilə - göyərti və düyü ilə hazırlanan sulu yemək növü .
10. Şivid – şüyüd bitkisi.
11. Şötdələmək – Bir işi tez, başdansövdu eləmək, yazını anlaşılmaz şəkildə yazmaq.
12. Şulum – səliqə-səhmansız, tökülüb itən.
13. Şindal-itburnu.

T

1. Tabax – taxtadan hazırlanan sini.
2. Tavla – tövlə.
3. Tavlamaq – bişirmək, şirin vədlərlə aldatmaq .
4. Təlləmək – doğru olmayan yola çəkmək.
5. Təhnə - çörək qabı.
6. Təpimiş – suyu çəkilmiş, qurumağa başlamış.
7. Təntiy – tələskən, səbirsiz .
8. Tır – sözündə israrlı, inadcıl.
9. Toba – tövbə.
10. Torba-səfərə gedəndə yemək və s. əşyaları saxlamaq üçün istifadə olunan parça əşya.
11. Torta – kərə yağının əridilməsindən sonra qazanın dibində qalan kiçik dənəcikli çöküntü.
12. Tülü – bacarıqlı, səriştəli, hər vəziyyətdən çıxmağı bacaran.

U

1. Uçuqlamaq – dodaq kənarlarının qəfil qorxudan və ya soyuqdəymədən çatlaması.
2. Umud – ümid.
3. Uruzu – ruzi.
4. Ustuplu – yerini –yatağını bilən, mizan -ölçü gözləyən.
5. Usub-Yusif deməkdir.
8. Uzunçu – çox danışan.

Ü

1. Üzüquylu – üzü üstə.

V

1. Vən – Zəngilan meşələrində bitən iri düzgövdəli, möhkəm ağac

Y

1. Yal – hündür təpə.
2. Yalmanmaq – yaltaqlanmaq.
3. Yavıq – yaxın.
4. Yavşan – yovşan.
5. Yavışmaq – isinişmək.
6. Yavannıx - xörək, yemək.
7. Yalav – alov.
8. Yazı - dəmyə, düzəngah əkin, otlaq yeri.
9. Yanamıyasan – yanmayasan.
10. Yadırğamaq – unutmaq, yadından çıxarmaq.
11. Yanpörtü – yanı üstə, yana əyilmiş.
12. Yolçu – dilənçi.
13. Yuxa – lavaş.

Z

1. Zayıl – zay, bir işə yaramayan.
2. Zahı-hamiləlikdən sonra qadının halı
3. Zəvzək – danışmaqdan başqabir iş bacarmayan.

Məişət əşyalarından

Evdə işlədilən məişət əşyalarından qazanlar, səhənglər, qablar, kəfkir və s. əşyalar misdən olurdu ki, bunu da miskərlər düzəldirdilər. Misdən boşqablar da olurdu. Digər məişət əşyalarından küpləri qeyd etmək olar ki, onda da adətən yağ, pendir, şor və s. yemək şeyləri saxlanılırdı. Qaşıqlar, çömçə və s. əşyaların hamısı isə ağacdan ustalar tərəfindən düzəldilirdi.

Bunlardan başqa təhnə və tabaq deyilən məişət əşyaları da var idi. Tabaq və təhnələr indiki teştləri və podnosları əvəz edirdi. Təhnə nisbətən böyük, tabaq isə kiçik olurdu. Qəndi doğramaq

üçün xüsusu çəkic və qənd qabı olurdu ki, onunla qəndi istədiyin ölçüdə doğrayardılar.

Mənim xatirimdə ustalardan Haqverdi Həsənqulu oğlu və Fərzulla Alış oğlunun əl işləri qalıb. Abdullayev Fərzulla işğaldan sonra Bakı şəhərində vəfat etdi.

Ee heyvanları və onların balaları

İnək**.** Kəndlərdə kəndlinin əsas var-dövlət inək hesab olunurdu. Bir yaşdan yuxarı, bala vermişlərə inək deyilirdi. Bir yaşa kimi olanlara düyə, altı ayadək olanlara dana, təzə doğulanlara isə buzov deyilirdi. Onlarınn erkəyinə öküz, bir qədər kiçiyinə isə kəl deyilirdi.

Qoyun. Bala vermişlərə qoyun, bir yaşadək olanlara şişək, təzə doğulanlara isə quzu deyilirdi. Erkəklərinə qoç, bir az kiçiklərinə isə toğlu deyərdilər.

Keçi. Bala verənlərə keçi, bir yaşadək olanlara küvər, təzə doğulanlara isə çəpiş deyilir. Erkəklərinə təkə, dübür deyilir.

At. Böyüklərinə at, bir az kiçiklərinə day, təzə olanlara isə qulan deyilir**.** Dişisinə isə madyan deylirdi. Dayça-atın balasına deyilir.

Eşşək. Eşşək, spa, kurux.

İt. Itlər**.** Erkəyinə köpək, balasına küçük, bir az böyük olana isə tula deyilir.

Ev quşları. Hinduşqa-Toyuq-fərik-cücə. Xoruz-beçə. Qaz-Ördək.

Həftənin günləri

Mən uşaq olan dövrdə anamdan və nənəmdən həftənin günlərini aşağıda qeyd etdiyim kimi eşitmişdim. Məktəbə gedəndən sonra isə bizə başqa şeylər öyrətdilər.

I- Duz günü. Bu gün çox ağır gün hesab olunardı və səfərə

çıxmazdılar. Bu səbəbdən də mühüm işlərini bu günə saxlamazdılar**.**

II- Çərşənbə günü. Bu günə kənd əhli çox önəm verər və axşamlar şər qarışandan sonra (gün batandan) gündəlik vacib işlərdən əlavə heç bir iş görməzdilər.

III- Süd günü. Bu gün ona görə süd günü adlanır ki, həmin gündə əhali həmin günün südünü sağar və çobana verərdilər. O dövrlərdə kənd əhalisində pul o qədər də olmadığından əhali çobanın haqqını südlə, natural formada ödəyirdi. Bəzən çörək də verərdilər.

IV- Adına günü. Bu günə nə səbəbdən adına deyirdilər bilmirəm. Sobullular bu günə də çox böyük önəm verər ibadətlərini bu gündə yerinə yetirərdilər. Bu günün axşamları kəndin seyidi hər dəfə bir evə gələr orada əhali üçün nəsihətlər edər, dua və zikr edərdilər. Həmin məclisə gələnlərin hamısı yuyunmalı və təmiz paltarlar geyməli idilər. Qadınlarla kişilər bərabər bir yerdə otura bilərdilər.

V- Cümə günü. Bu gün hamının bildiyi bir gündür. Əsasən müsəlmanlar bu gün heç bir işlə məşğul olmaz, bir növ istirahət edərdilər. Indiki bazar günü kimi.

VI- Şənbə günü**.** Şənbə günü eşitdiyimə görə uğurlu günlərdən hesab olunardı. Əksəriyyət əsas işlərini bu gündə yerinə yetirərdilər.

VII- Bazar günü. Bu gün də adi günlərdən biri idi.

Aylar. Boz ay, Alaçalpav.

Adət ənənələr

Toy. Keçmiş zamanlarda kənd toyları başqa bir aləm idi. Evlənmək istəyən oğlanların əksəriyyəti ata-anasının məsləhət gördüyü qızla evlənərdi. Qızlar da buna etiraz etməzdilər. Çünki adət belə idi. Valideynlər qızın ata-anasının yanına gedər və məsələni

həll edərdilər. Demək olar ki, mində bir hal olardı ki, qızı verməsinlər.

Bir də ki, kənd yerində hamı bir-birini tanıyırdı. Qız da oğlanı görüb tanıyır, oğlan da həmçinin qızı. Amma əvvəldən kimi alacağını və yaxud da kimə ərə gedəcəklərini bilməzdilər. Valideynlərin razılığından sonra məsələ aydın olardı.

Toylar necə olurdu?

Əvvəlcə nişan verərdilər. Bəy tərəfinin qohum əqrabaları gücü çatdığı hədiyyəni qız üçün aparardılar. Nişandan sonra **«paltar kəsdi»** deyilən bir yığıncaq olardı. Orada əsasən qadınlar toplaşardılar. Qadınlardan biri durar kimin nə gətirdiyini ucadan elan edərdi. Son zamanlar bu əşyaları qeyd edərdilər ki, bilsinlər kim nə qətirib. Toya qədər hər bayramda oğlan tərəf qız evinə gedər, sovqat aparardılar. Onlar da qonaqlar üçün gücləri yetən süfrə açar, onları qonaq edərdilər.

Toya dəvət şifahi deyilər, dəvətnamə yazılmazdı. Bir nəfər qapı-qapı düşər, dəvət edərdi. Ona da oğlan tərəfi bir hədiyyə verərdi. Toy cümə günündən başlanar, şənbə və bazar günləri də davam edərdi. Adətən gəlini şənbə günü gəlib aparardılar. Bəzən bundan sonra toy maraqsız olduğundan qız evində davam etməz, bəzən isə bazar gününə kimi də çalardılar. Kənddə o qədər musiqiçi var idi ki, hər evdə ayrı-ayrı çalğıçılar olardı.

Toyda verilən yeməklərə gəldikdə əsasən ətli sup (bozbaş) və dolma verərdilər. Yeməyi xüsusi adamlar bişirərdi. Yemək hazır olanda yemək bişirən qazanın ağzını açmaz, bəxşiş gözləyərdi. Ev yiyəsi gücü çatan bir şey verərdi. Əvvəllər pulun o qədər də rol oynamadığı zamanlarda aşpaza xoruz, toyuq, hinduşka, bəziləri hətta quzu verərdilər. Toy cöngəsini də toy sahibinin istədiyi yaxın qohumlardan biri kəsər, ona da qohumlar gücünün çatdığı hədiyyəni verərdilər.

Eyni qaydalar qız evində də keçərli idi. Qız toyunun xərcini oğlan tərəfi verərdi. Bəzən qız tərəfdən birini vəkil edərdilər. O gəlib elə şeylər istərdi ki, bəzən anlaşa bilməzdilər. Amma elələri

də var idi ki, deyirdi:

-Mən qızımı satmıram, nəyə gücün yetirsə onu verərsən. Mənim qaynatam Fərzalı da belə demişdi.

Yaxın qohunlar toya bəzən inək, öküz, qoyun da gərirərdilər. Nə bəy nədə ki, gəlin məclisdə oturmaz, oynamazdılar. Indiki gəlin paltarı və bəy kostyumu da yox idi. Geyimlər səliqəli və olduqca sadə idi.

Qızı oğlan tərəfin adamları aparmağa gələndə qız tərəfdən biri qapını bağlar, bir şey almadan qapını açmaz, qızı verməzdi. Sonra qızı hazırlayıb həyətə çıxarar və ata mindirərdilər. Qonşu evə getsə belə kəndin ətrafında dolandırar sonra evə aparardılar.

Toydan sonra qız evində üçgünlük deyilən bir tədbir keçirilərdi. Toyun üçüncü günü qız tərəfinin adamları oğlan evinə gələr və qızı üzə çıxardardılar. Bundan sonra qız üzə çıxardı. Toydan bir-iki həfrə sonra isə həm oğlan evi, həm də qız evi növbə ilə bir-birini qonaq çağırardılar.

Cehiz. Qızlara verilən cehiz çox sadə idi. O əsasən bir-iki dəst yorğan-döşəkdən, bir xalça və palazdan və s. ibarət olardı. Bəzən qıza inək, düyə verənlər də olurdu. 60-70–ci illərdən sonra isə nisbətən başqa şeylər də alıb, cehizə əlavə edərdilər.

1960-cı ildən bəri vəfat edənlər

(mənim tanıdıqlarım)

Mən 6 yaşıma kimi kənddə nənəmin yanında qalmışam. Bu illərdə mənin yaddaşımda qalan və sonra vəfat edənləri bir xatırlamaq yerinə düşər. Bunlar mənim gördüyüm insanlardı. Görmədiklərimi, tanımadıqlarımı yazmadım. Onları yazsam (həm də ki, çoxunu tanımır və onlar barədə məlumata malik də deyiləm.) gərək geri-geri gedəsən ki, bununda sonuna çıxmaq çətindir. Ona görə də mən gördüklərimlə kifayətləndim.

1. Abıgül
2. Ağaverdi
3. Alı kiş-i yaxşı palançı kimi tanınırdı
4. Allahyar, Qazaxıstana sürgün edilmişdi
5. Alməmməd Abdul oğlu-musiqiçi
6. Ata Mehralı oğlu
7. Bacı Qəytəranova
8. Baxşəliyeva Xavər Ağalar qızı (şagird)
9. Baxşəliyev Məhərrəm Bəylər oğlu (şagird)
10. Balaxanım Cahangir qızı
11. Bədirxanov Əsgər Qara oğlu
12. Bədirxanov Xansuvar Adıgözəl oğlu
13. Bədirxanov Salman Cümü oğlu
14. Bədirxanov Seyfulla Cümü oğlu
15. Bədirxanova Qızgül Adıgözəl qızı
16. Bədirxanova Osandıq Adıgözəl qızı
17. Bəhramov Şıxəli İsmayılxan oğlu
18. Cümşüdova Filyar Seyfulla qızı (şagird)
19. Cümşüdova Mənsinə Seyfulla qızı(1947-1992)
20. Dürdanə, Füzulidən gəlin
21. Əhmədov Məmmədcəfər Soltan oğlu-cavan əsgər
22. Əhmədov Soltan Məməmdcəfər oğlu-sünnətçi
23. Əsgərin oğlu (şagird)
24. Əsli Abdul qızı (Şamlıda)
25. Əsli Seyid Həbib qızı (Şamlıda)
26. Fərzalı -
27. Göyərçin
28. Gülan
29. Gülsəba
30. Gülüstan Şəkəralı qızı
31. Gülyetər Məhərrəm qızı
32. Hüseynov Haqverdi Həsənqulu oğlu
33. Xanış Hacı oğlu (1941-1945- Müharibə iştirakçısı)

34. Xəlilov Kərəm Xəlil oğlu-mühəndis
35. Xurşud Mustafaoğlu
36. Emrəliyev Emrəli İldırım oğlu
37. İsmayılov Cəlal Şıxəli oğlu (şəhərimizdə)
38. İsmayılova Gülənbər Süleyman qızı
39. İsmayılova Şalı Səfəralı qızı
40. Qəhrəmanov Pəhlivan Məmmədqulu oğlu
41. Quliyeva Balış Zaman qızı
42. Mahmud (şəhərimizdə)
43. Məhərrəm kişi, anasının adı Təzəgül
44. Mələk Salatının qızı
45. Məmməd Məməmdov (şəhərimizdə)
46. Məmmədxan Muradxan oğlu
47. Musayev Musa Xəlil oğlu (şagird)
48. Mürsəl Qulu oğlu
49. Nənəxanım
50. Nənəqız Hacı qızı
51. Pəri (şəhərimizdə)
52. Ramazanova Hürüxan Xanməməmd qızı
53. Reyhan
54. Rəhim kişi
55. Salatın, Minbaşının bacısı
56. Sədəf xala
57. Sələnbər xala
58. Şahəliyeva Xoşnişin Seyid Mahmud qızı
59. Şahsənəm
60. Şaşa xala
61. Tamam xala
62. Təzəgül Ördəklidən gəlin
63. Yunis kişi
64. Züleyxa Seyid Qurban qızı

1993-cü ildə rayonun işğalından sonra Sobu kəndində yaşamış və vəfat etmiş Sobulullardan

Kənddə yaşayanlardan

(Əlifba sırası ilə)

1. Abdullayev Fərzulla Alış oğlu (1925-)
2. Baxşəliyeva Humaysın Məhərrəm qızı (-2018)
3. Baxşəliyev Ağalar Məhərrəm oğlu (1913-2008),
4. Baxşəliyev Bəylər Məhərrəm oğlu, (1916-)
5. Baxşəliyev Ədil Alıqulu oğlu (01.01.1936-)
6. Baxşəliyeva İstafa Məhərrəm qızı (1924-)
7. Bəhramov Fərzalı Ata oğlu (1936-2020)
8. Bəhramov Zahid Fərzalı oğlu (1977-31.08.2021)
9. Cümşüdov Cümşüd Salman oğlu-may (1956-2020)
10. Dünyamalıyev Əmir Dünyamalı oğlu, Qarabağ şəhidi
11. Dünyamalıyev Məhəmməd Nəbi oğlu.
12. Dünyamalıyev Nəcəfalı
13. Emraliyev Ağaməmməd İldırım oğlu
14. Əliyeva Xavər Həsənqulu q-(1935-1994). İlk vəfat edən
15. Əzimova Nabat Səfəralı qızı
16. Hacıyeva Mələk İskəndər qızı
17. Həsənova Hürü Balaca qızı- iyun 2020
18. Həsənova Ördək Həsən qızı
19. Hüseynov Xalıqverdi Haqverdi oğlu
20. Hüseynov Nəbi Dünyamalı oğlu,
21. Hüseynova Bəsti Əbdül qızı
22. Hüseynova Fatma Əbdül qızı (1918-)
23. Qəytəranova Bacı Teymur qızı (24.12.1934-)
24. Məhərrəmova Telli Teymur qızI (1940-)
25. Məmmədova Səkinə Abbas qızı (1925-)
26. Nəcəfova Sona İskəndər qızı (1905-)
27. Novruzova Fəriqa Oruc qızı- (13.08.1951-2016)
28. Qəytəranov Qüdrət Şəmil o

Ölkəmizin müxtəlif şəhər və rayonlarında yaşamış və işğaldan sonra vəfat edənlər (Əlifba sırası ilə)

1. Adıgözəlova Minə Xansuvar qızı, şəhər.
2. Adıgözəlova Nigar Ağalar qızı Mincivan
3. Quliyev Ataş Həzi oğlu, Bakı, Qarabağ şəhidi
4. Baxşəliyev Cəmil Alıqulu oğlu, şəhər.
5. Bədirxanov Ağalar Adıgözəl oğlu, Mincivan
6. Bədirxanov Sayıl Cümü oğlu (1922-1995), Ördəkli
7. Bədirxanova Şüşə Kamal qızı (1927-2013), şəhər
8. Bəhramov Əmirvar Ata oğlu, Sumqayıt.
9. Bəhramov Vahid Fərzalı oğlu (1967-2017) Bakı
10. Cümşüdov Fərman Salman oğlu (1953-2007), Bakı
11. Durna Adıgözəl qızının qızı.
12. Dünyamalıyev Mehti Nəbi oğlu Bakı
13. Dünyamalıyev Mizəqulu Şəkəralı oğlu, Bakı.
14. Elşən Dadaş oğlu (Əmirvarın nəvəsi), Sumqayıt.
15. Emralıyev İsmayıl İldırım oğlu (22.07.1940-)
16. Emraliyev Məmi İldırım oğlu, Mincivan
17. Əhmədov Əhməd Səfəralı oğlu, şəhər.
18. Əhmədov Namiq Əhməd oğlu Bakı
19. Əhmədov Nuralı Məmmədcəfər oğlu, VBM veteranı,
20. Əzimova Səmayə Fərzalı qızı Mincivan
21. Əzimova Sənəm Fərzalı qızı Mincivan
22. Gülməmmədova Səlbi (04.05.1945-01.01.2020)
23. Hacıyev Bayram Allahverdi oğlu, Şamlı
24. Hacıyev Qələndər Ağaverdi oğlu, st. Bartaz
25. Hacıyeva Qumru Ağaverdi qızı
26. Haciyev Nazim Bayram oğlu-Şamlı
27. Həsənov Həsən Məhərrəm oğlu-şəhər
28. Həsənov Muxtar Cəfər oğlu-şəhər.
29. Həzi Ata oğlu-Bakı
30. Hüseynov Abbas Abdul oğlu, Çöpədərə.

31. Hüseynov Əvəz Məhərrəm oğlu (1947-), Bakı
32. Hüseynov Gülməmməd Haqverdi oğlu, şəhər.
33. Hüseynov Həsən Məhərrəm oğu (1956-2017) şəhər
34. Hüseynov Hüseyn Məhərrəm oğlu (1950-), Bakı
35. Hüseynov Kazım Haqverdi oğlu (1941-2007), Mincivan
36. Hüseynov Nadir Xalıqverdi oğlu , Mincivan
37. Hüseynov Vüqar Əvəz oğlu, Bakı.
38. Xəlilov Kərəm Xəlil oğlu-Rusiyada
39. Xəlilov Namiq Kərəm oğlu, Bakı
40. Xudaverdiyev Ağaqulu Soltan oğlu, Sumqayıt
41. Xudaverdiyev Soltan Kərim oğlu
42. Xudaverdiyeva Təranə Soltan qızı Sumqayıt
43. Xudayarov Əsəd Həsən oğlu (1969-2012), Şamlı
44. Xudayarov Həsən Mahmud oğlu Şamlı
45. Xudayarova Fatma Mahmud qızı Sumqayıt
46. İlyasov Əhməd Kərim oğlu, Şamlı.
47. İsmayılov Hidayət İsmayıl oğlu, Mincivan
48. İsmayılova Məstan Süleyman qızı, Mincivan
49. İsmayılova Tovuz Süleyman qızı, Rəzdərə
50. İsmayılova Savad Şıxəli qızı, şəhər.
51. Kərimov Vəli, şəhər
52. Qəhrəmanova Güldənə Məmmədqulu qızı, Ördəkli
53. Qəhrəmanova Xatın Məmmədqulu qızı, Mincivan
54. Quliyev Taleh Həsənalı oğlu
55. Meyxanım Mahmuq qızı, Cəbrayıl r-nu, Horovlu k.
56. Məhərrəmov Alməmməd Şahməmməd oğlu, Qafan.
57. Məhərrəmova Bahar Ağalar qızı
58. Məmmədov Alməmməd Abdul oğlu, Qafan
59. Məmmədov Cəbrayıl Xanlar oğlu, Bakı. (1936-1998)
60. Məmmədova Gülşən Məmməd qızı, şəhər
61. Məmmədova Tahirə Məmməd qızı
62. Məşədi Zərruba İbrahim qızı, Mincivan.
63. Muradova Minəş Şəmil qızı, Mincivan

64. Muradova Şahpəri Şəmil qızı, Mincivan
65. Muradov Cəlal Məmmədxan oğlu, Mincivan
66. Muradov Sabir Məmədxan oğlu Bartaz dayanacağı
67. Muradov Şəmil Məmmədxan oğlu, Mincivan
68. Muradov Tofan Məmmədxan oğlu, Bakı.
69. Mustafayeva Şövkət Rəşid qızı (1957-), Bakı
70. Şapı Şahverdi qızı, şəhər.
71. Vəli Usubəli oğlu, Rəzdərə
72. Zamanov Vaqif Süleyman oğlu şəhər
73. Zamanov Zaman Süleyman oğlu (-12.03.2021)

Uzun ömürlülərdən. 80-100- il yaşayanlardan
(Əlifba sırası ilə)

1. Abdullayev Fərzulla Alış oğlu
2. Baxşəliyava Humaysın Məhərrəm qızı (-2018)
3. Baxşəliyev Ağalar Məhərrəm oğlu
4. Baxşəliyev Alıqulu Məhərrəm oğlu
5. Baxşəliyev Bəylər Məhərrəm oğlu
6. Bədirxanov Salman Cümü oğlu
7. Bədirxanova Şüşə Kamal qızı-85
8. Bəhramov Əmirvar Ata oğlu
9. Bəhramov Fərzalı Ata o
10. Dünyamalıyev Nəcəfalı**
11. Emrəliyev Ağaməmməd İldırım oğlu**
12. Həsənova Ördək Həsən qızı
13. Həsənova Sona İskəndər qızı
14. Hüseynov Xalıqverdi Haqverdi oğlu
15. Hüseynova Fatma Abdul qızı
16. Xoşnişin Mahmud qızı
17. İsmayılov Ələkbər Şıxəli oğlu
18. Kamal Bədirxan oğlu.
19. Qəhrəmanova Güldənə Məmmədqulu q

20. Qəhrəmanova Xatın Məmmədqulu q
21. Qərhəmanov Pəhlivan Məmmədqulu o
22. Quliyeva İsmət Zaman qızı**
23. Meyxanım Mahmud qızı
24. Məmmədova Səkinə Abbas qızı
25. Nənəqız Hacı qızı
26. Ramazanova Hürüxan Xanməmməd qızı
27. Səkinə Balaca qızı**
28. Şıxəli və yoldaşı Sələnbər

Hal hazırda yaşayanlar (80 yaşdan yuxarı)
(Əlifba sırası ilə)

Bayramov Mehralı Fərzalı oğlu*
Həsənov Həsən Allahqulu oğlu**
Minbaşıyeva Səmayə Xanlar qızı
Məhərrəmova Firəngiz

ALQIŞLAR

Torpağı sanı yaşayasan.
Səni min budaq olasan.
Heç neynim- necə eliyim deməyəsən.
Hər nə arzun var çin olsun.
Səni ağ günə çıxasan.
Allah sənə halal süd əmmiş yetirsin.
Ürəyində nə arzun var çin olsun.
Sinəndə ağ tüklər bitsin.

QARĞIŞLAR

Səni gora girəsən.
Boyuva xam ip tutum.
Heç qucağına sidik dəyməsin.
Yığdığını yeməyəsən.

Səni heç getdiyin yerdə yarımayasan.
Dernəyin dağılsın.
Gedişin olsun gəlişin olmasın.
Dilin davğada qaynasın.
Üzünü gor görsün.
Üzünü murdəşir yusun.
Giramın yansın.
Boyuna xam ip tutum

USTA XALIQVERDİNİN SÖHBƏTLƏRİ

Ağa sahəsi

Deyilənə görə, Seyid Mahmud ağanın atası Seyid Şahəli ağanın kəndin aşağı tərəfində bir zəmisi olub. Kənd adamları həmişə qəbiristanlıq yerinin namünasib olduğundan əziyyət çəkirmiş-lər. Bir gün ağaya deyirlər:

- Gəl sən bu zəmi yerini ver, qəbiristanlıq burda olsun, bura daha münasib yerdi. Biz də bunun əvəzində sənə başqa bir yer verək, oranı taxıl zəmisi elə.

Deyir:

- Bu, cəddimin ümmətidir. Verirəm camaata, amma buna əvəz istəmirəm.

Razı olmurlar:

- Elə şey olmaz, ağa.

Bəli, zəmi yerində qəbiristanlıq yaranır. Buranın "Ağa sahəsi" adı burdan qalır. Ağaya bu-nun əvəzində verilən yerin torpağı üyünür, yarğan olur, ağaya bir fayda vermir, otu da çətin bi-çilir. Ağa deyir:

- Mən sizə dedim əvəz verməyin. Yer dəyişmək bizə düşmür. Mən belə olacağını əvvəldən bilirdim.

Ağalıq otağı

Bir dəfə Seyid Mahmud ağa yuxusunda Həzrət Abbası görür. Görür ki, həzrət onun evinə qonaq gəlib. Bu çox sevinir. Həzrət deyir:

- Sənin bircə otağın var, məni necə qonaq edəcəksən?

Ağa deyir:

- Elə bu otaqda.

Deyir:

- Yox, bura kiçikdir. Bunun qabağında bir aynabənd-filan da tikdir. Belə olsa yaxşı olar. Bəlkə
- mənimlə bərabər gələnlər də oldu.

Ağa yuxudan ayılan kimi dərhal otağının qabağında bir aynabənd tikdirir. Bu evin adı da o vaxtdan Ağalıq otağı qalır.

Evi sən tikmisən ad mənimdi

Xalıqverdi kişinin böyük oğlu mərhum Nadir kənd Mincevanda bir ev tikir. Bir dəfə atası onun evinə gələndə deyir:

- Dədə, baxırsanmı, yaxşı ev tikmişəm.

Kişi hazırcavablıqla dillənir:

- Düz deyirsən, evi sən tiksən də ad mənimdi. Deyirlər oğluna yaxşı ev tikmisən.

Gərək düzünü deyəsən

Bir gün tay-tuşlarından biri Usta Xalıqverdi- yə deyir:

- Maşallah, oğlanlarının hamısı sənin peşəni götürüblər, sənətkar olublar. Bu barədə sən nə deyə bilərsən?

Deyir:

- Hə, düz deyirsən. Bax, mən deyim, sən qulaq as. Həsəndən başqa o biriləri zindandan dəmiri döyəndə qoluma vururlar, amma Həsən çəkici döyülən dəmirə vurur.

Deyir:

Ay usta, bu nə deməkdi, qanmadım axı Deyir:

- Ağzında usta deyirsən. Ustalıq adamda təcrübə və səbir

istəyir. 0 biri oğlanlarım da çəkiclə dəmiri döyəcləyirlər, amma zərbə düz vurulmadığından onun gücü qollarıma düşür, axı mən kəlbətinlə həmin dəmiri zindanın üstündə tuturam. Amma Həsən çəkici dəmirə elə vurur ki, qoluma güc düşmür. Dəqiqlik budur, gərək sözün düzünü deyəsən. Həsən, düzdü, dəmirçi olmayacaq, elm yolunu seçib, amma həqiqət nədi - onu deyirəm.

Sənətkarın cibi boş olmur

Bir dəfə Xalıqverdi kişi sənətini tərifləyib deyir:

- Sənət adamı ac qoymur, kiməsə möhtac eləmir. Necə ki S.Ə.Şirvani demişdir:

Puç olub getsə də dövlətin zayə, Sənətdir əldə yalnız sərmayə. Bunu bizdən əvvəl demişdir Adəm, Sənəti olmayan deyildir adəm.

Əlbəttə, mən demirəm ki, sizin hər biriniz dəmirçi olun. Yox, sadəcə sənət sahibi olun. Bunu unutmayın.

Deyirlər: Dədə, bu dediyinin xeyir nədir?

Kişi gülümsünür: Sənətkar olanın cibi boş olmur. Çox pulu olmasa da ehtiyacını ödəyir, kiməsə möhtac eləmir.

Axmaq adam

Bir kişi kasıb imiş. Bir gün fikirləşir ki, o niyə kasıbdı. Demək, ruzisi yoxdu. Gedib Allahı tapıb dərdini desin, Allah da ona ruzi versə o da varlanıb varlı adamlara qarışar. Bu düşüncəylə yola çıxır. Yolda onun qabağına bir qotur canavar çıxır. Deyir: A kişi, hara gedirsən?

Deyir: Gedəcəm Allahı axtarmağa.

Deyir: Allahi niyə axtarırsan

- Mənim ruzim yoxdu, kasıb dolanıram. Dərdimi deyəcəm, ruzi versin, mən də varlı olum.

Deyir: A kişi, Allah sənə ruzi verib, amma ağıl verməyib. Bilmirəm, Allahı necə tapacaqsan, amma onu tapsan mənim də dərdimi de. Gör çarəsi nədir.

Deyir: Sənin dərdin nədi?

Deyir: Bu qoturluq öldürür məni. Soruş gör bunun dərmanı nədi?

Deyir: Yaxşı, soruşaram.

Bu, yenə yoluna davam eləyir. Gəlib bir padşahın yanma çıxır. Bunu onun hüzuruna aparırlar. Padşah deyir:

- Kişi, hara gedirsən?

Deyir: Allahın yanma.

Deyir: Dərdin nədi?

Deyir: - Kasıbam, ruzim yoxdu. Gedib Allaha deyəcəyəm mənə ruzi versin, mən də varlı yaşayım.

Deyir: - A kişi, Allah sənə ruzi verib, ağıl verməyib. Mənim də bir dərdim var. Onu da Allaha deyərsənmi?

Deyir: Sən padşah adamsan, bu qədər cahm- calalın, qoşunların... Axı sənin nə dərdin ola bilər ki?!

Deyir: Var, kişi, mənim də dərdim var.

Deyir: Sənin dərdin nədi?

Deyir: Varım da var, dövlətim də, qoşunlarım da. Amma həmişə məğlub oluram. Niyə? Sən bunu xəbər al.

Deyir: Yaxşı, xəbər alaram.

Bu xeyli yol gedəndən sonra bir çaya rast gəlir. Baxır çaym üzündə bir balıq var. Balıq onu görən kimi deyir:

A kişi, hara gedirsən

Deyir: Allahı axtarmağa.

- A kişi, Allahın yerini heç kəs bilmir, sən necə tapacaqsan? Bə nəyə gedirsən?

Deyir: Bəs mən çox kasıbam, ruzum yoxdu. Gedib Allaha bunu deyəcəm, mənə ruzi verəcək. Onda mən də varlı olacağam.

Deyir: A kişi, Allah sənə ruzi verib, amma ağıl verməyib. Onda mənim də dərdimi de. Görüm dərdimin çarəsi nədi.

Deyir: A balıq, sənin dərdin nədi?

Deyir: Başım ağrıyır. Öyrən gör bunun dərmanı varmı?

Deyir: Yaxşı, deyərəm.

Bu, yenə yoluna davam edir. Gəlib bir nurani kişinin yanma

çıxır.

Kişi deyir:

- A kişi, hara gedirsən?

Deyir: Allahın yanına.

Deyir: A kişi, heç kəs Allahın yerini bilmir, amma dərdin nədi de, deyərəm.

Deyir: Bəs, belə, belə... Kasıbam, qismətim yoxdu.

Deyir: A kişi, qismətin, ruzin var, amma ağlın yoxdu. Həmişə ağılla iş gör, ziyan eləməzsən.

Deyir: Gələndə bir qotur canavara rast gəldim. Mənə dərdini dedi. Onun çarəsi nədi?

Dedi: Onun çarəsi var. Bir ağılsız adam yeyən kimi sağalacaq.

Deyir: Bəs yolda bir padşaha rast gəldim. Dedi həmişə məğlub oluram. Onun dərdi nədi?

Dedi: O padşah qadındı. Buna görə məğlub olur. Ərə getsin, daha məğlub olmayacaq.

Kişi bu dünyagörmüş kişinin dediklərinə qulaq asandan sonra geri qayıdır. Baxır yenə ba-lıq çayın üzündə durub. Bunu o taya keçirib deyir: Hə, dərdimi öyrəndinmi?

Deyir: Öyrəndim. Sən bir iri ləl udubsan. Başına çəliklə vurulsa ləl düşər, başının da ağrısı kəsilər.

Elə bunu sən elə, ləli də apar, varlan.

Kişi bunu qəbul etmir. Bir də baxır ki, gəlib həmin rast gəldiyi padşahın yanma çıxıb.

Deyir: - Sənin dərdini xəbər aldım. Sən qadın olduğuna görə məğlub olursan. Gərək ərə gedəsən.

Deyir: Bunu heç kəsə demə, yoxsa dilini kəsərəm. Onda gəl sən məni al, padşahlıq da sənin olsun.

Deyir: Yox, mənə heç nə lazım deyil.

- Yenə yoluna davam eləyir. Gəlib qotur canavarın yanma çıxır. Canavar xəbər alır:

- Mənim dərdimin çarəsini öyrəndinmi? Deyir:

- Öyrəndim. Sən gərək bir axmaq adamı tapıb yeyəsən.

Belə eləsən, qoturun töküləcək.

Lap yaxşı. Elə axmaq adam sənsən ki, nə ləli götürdün, nə padşahı alıb özünə arvad elədin. Axmağı niyə axtarım ki? Özü ayağı ilə gəlib.

Canavar kasıb kişini parçalayır. Bəli, ağılsız adamın axırı həmişə belə olur.

Usta Xalıqverdi Cəbrayılda

1960-61-ci illərin birində Usta Xalıqverdi Cəbrayıla gedir, iki gündən sonra qayıdanda qonşularından biri maraqlanır:

- Ay usta, xeyir ola. Nə yaxşı Cəbrayılda iki gün qonaq qaldın?

Deyir: Yerin məlum, eşitdim ki, Cəbrayıla aşıq gəlib. Durub getdim. Düz iki gecə ləzzətlə «Tahir- Zöhrə» dastanına qulaq asdım. Vallah, qonşu, bu dastan damağıma ayrı dad verdi. Belə qonaqlıqdan, məclisdən kim uzaq qaçar?

Artıq pulun faydası

Bir dəfə Xalıqverdinin oğlanlarından biri rayona getmək istəyəndə kişi deyir: Bala, pul da götürmüsənmi?

Deyir: Qədərində götürmüşəm.

Deyir: Bir az da artıq götür.

Deyir: Niyə, ay dədə, bu bəs eləməzmi?

Deyir: Artıq pulun ziyanı olmaz. Amma sənə həmin vaxt qədərindən artıq pul lazım olsa kimdən alarsan? - bunu da yadında saxla. Amma mən deyən kimi eləsən heç vaxt "neynim, neceləyim?” deməzsən, bala. Artıq pulun faydası budur.

Xalıqverdi kişinin yuxusu

Oğlu Həsən yaralananda Xalıqverdi kişi bir maraqlı yuxu görür. Görür ki, başının üstə Həzrəti-Əli durub. Həzrətin gözləri qan çanağına dönüb. O deyir: "Qorxma, bu yaradan həsənə zaval yoxdu.

Yuxudan ayılan kimi kişinin narahatlığı xeyli azalır. Gəlir oğlunun yanına. Yuxusunu ona anladır. Doğrudan da, Həsənin vəziyyəti getdikcə yaxşılaşır.

Həsənin yuxusu

Həsən İslam Universitetinə daxil olmamışdan öncə bir yuxu görür. Görür ki, bir nurani adam ona Quran ayələrini öyrədir, bu barədə bilgi verir. Bunu atasına deyəndə Xalıqverdi onun niyyətinə çatacağını söyləyir. Doğrudan da, bundan az keçməmiş o, İslam Universitetinə qəbul olunur.

Xalıqverdi ilə dostu Mehralı

Bir dəfə Xalıqverdi kişi baxır paltosu köhnəlib. Gedir oğlu Həsənlə ustanın yanma. Qara parçadan bir yaxşı palto tikdirir. Kişinin dostu Mehralı kişi onun təzə paltosunu görüb deyir: Mübarəkdi, amma...

Deyir: Amma nə?

- Amma bu gözəl paltonu ki tikdiribsən, yaxşıdı. Bunu neçə il geymək olar? Gərək sən də bundan sonra bir on beş-iyirmi il yaşayasan.

Xalıqverdi kişi gülümsünür:

Düz deyirsən, palto, doğrudan, yaxşıdı, neçə il geymək olar.

- Amma yaşamaq mənim əlimdə deyil. Bunun burasını Allah bilər.

Tez-tez gəlməyin xeyri

Xalıqverdi kişinin xalası qızı Fatma xanım Həsən yaralanandan tez-tez onlara gedib-gəlir, həm də ağalıq otağına da hər dəfə baş əyib təzim edir. Bir gün adamlardan biri ona deyir:

- Sən nə tez-tez buraya gəlirsən?

Deyir: Görmürsənmi hər gələndə ağalıq otağına baş əyirəm?! Onu ziyarət etmək fürsətim çox olur, o biri tərəfdən də Həsənə baş çəkirəm. Görürsənmi, bunun nəticəsidir ki, Həsən də get-ge-

də yaxşılaşır. Belə isə mən niyə gec-gec gəlim ki... Bax, tez-tez gəlməyin xeyri budur.

Qələm əhli

Həsənin yazı-pozuya, araşdırmaçı, tədqiqatçı aləminə addım atdığı vaxt ona yol göstərən, müəlimlik edən, bələdçi adam olmayıb. Onun yol göstərəni də, bələdçisi də Allah olub. Allah onun könlünə elm-sənət atəşini elə salıb ki, o, bu cazibədən çıxa bilməyib. Bu sevgi və işin təsiri ilə sərbəst hərəkət edib Allahın köməyi ilə özünə mətbuatda, yazı-pozu aləmində cığır, iz açıb. Özünü Hacı Həsən Hüseyni kimi tanıdıb. Bu imzanı tanıyanlar az deyil. Heç vaxt Qarabağ qazili- yini gözə soxmayıb, həmişə yüksək əxlaqı, xoş davranışları, xoş rəftarı ilə adamların hörmətini qazanıb. Bir müstəqil tədqiqatçı kimi, bir qələm əhli kimi.

Allah deyən oldu

Bir gün Xalıqverdi kişi Həsənə deyir:

- Bala, baxırsanmı, nə mən deyən oldu, nə sən deyən.

Deyir: Ay dədə, nədən danışdığını bilmirəm axı.

Deyir: - Ay bala, yadındadırmı, mən deyirdim səndən yaxşı diş həkimi oalr. Arzum bu idi. Sən isə "mən müəllim olmaq istəyirəm” deyirdin, amma nə mənim dediyim oldu, nə də sənin dediyin... Allah deyən, Allah istəyən oldu. Ali məktəbi bitirdin, dini, şəriəti öyrəndin, ilahiyyatçı oldun.

Üç hörmətli adam

Bir dəfə Xalıqverdi kişi oğlanlarından soruşur:

- Bilirsinizmi kimlərin hörmətini daha çox saxlamalısınız? Üç adamın.

Oğlanları maraqlanırlar: Dədə, sən kimləri deyirsən?

Deyir: - Bizim Gülməmmədi... Çünki əminiz mənə, mən də sizə dəmirçilik sənətini öyrətmişəm. Bu sənət də şöhrətli sənətdi, çörəkli sənətdi.

Meyxanım nənəniz... Yadımdadır, o aclıq illərində, müharibə və ondan sonrakı illərdə aclıq, qıtlıq hər yanı bürümüşdü. Meyxanım nənəniz Horovlu kəndinə aparmışdı. Onun sayəsində aclığın pəncəsindən xilas olduq.

Hə, üçüncüsü də böyük xalanız Pərvər xanımdır. Bu cəfakeş qadının cəfakeşliyini, xeyir-xahlığını kim bilmir ki.

Vaxtı deyil

Bir dəfə Xalıqverdi kişi həyat yoldaşı Xavər xanımla bir qadına rast gəlirlər. O, əlindəki qızıl üzüyünü göstərib deyir:

- Bunu doxsan manata satıram, almırsmızmı?

Xalıqverdi üzüyü Xavərə almaq istəyəndə o razı olmur, çünki oğlu Həsənin sağalması üçün xeyli pul xərclənib, hələ başqa xərclər də var. Odur ki, mülayimliklə deyir:

Bəli, bu qızıl üzük yaxşı üzükdür, amma mən inanıram ki, gələcəkdə bundan birini yox, bir neçəsini oğlanlarım mənə alacaqlar, amma

Indu bunu almağın vaxtı deyil

İştaha ilə yeyilən çörək

Bir dəfə dostlarından biri Hacı Həsənin hazırcavablığını sınamaq üçün deyir:

- Maşallah, ay hacı, həmişə evində qonaqlar çox olur, məclislər qurursan. Sənin xörəyini, çörəyini də çox iştaha ilə yeyirlər. Bunun səbəbi nədir?

Deyir: Demək, bilmirsən?

Deyir: Yox.

Deyir: Onda qulaq as, deyim. Həzrəti-Məhəmməd salavatullah buyurub: "İki nəfərin çörəyini iştaha ilə yemək olar: naxırçı ilə dəmirçinin. Çünki naxırçı ayağının ətini yeyə-yeyə pul qazanır, dəmirçi də əlinin ətini yeyə-yeyə". Bildiyiniz kimi, mən də addı-sanlı dəmirçi Xalıqverdinin oğluyam. Mənim ocağım onun ocağıdır. Buna görə də çörəyim iştaha ilə yeyilir.

Mən buraya öyrəşmişəm

Həsən Bakıya gedəndə anasını da aparmaq istəyir:

- Sən heç Bakıya getməyibsən. Gedək oraları da gör.

Xalıqverdi kişi gülümsünür:

- Hə, bala, düz deyirsən, anan da gedib Bakını görsün.

Həsən anası ilə Bakını gəzib qayıdandan sonra Xalıqverdi kişi həyat yoldaşından yarı za-rafat, yarı ciddi soruşur:

- Hə, Bakı yaxşıdı, yoxsa bura, bizim bu Sobu? Nə deyirsən?

Deyir: Bakı da gözəldi, böyükdü, yaxşıdı. Amma mənə Sobu yaxşıdı, mən buraya öyrəşmişəm.səhifə 98-116[1]

MEHRALI DAYININ DƏFTƏRLƏRİ

Bir gün Hacı Həsən dedi:

- Bilmirəm, yerinə düşərmi... Bizim kənddən Mehralı dayı var, yaşlı adamdı, amma kənd haqqında bildiklərini yazıb... İki şagird dəftərində. Onlardan istifadə etmək olarmı? Dəftərlər məndədir.

Mən razılıqla başımı tərpədəndə dostum sevindi:

- Onda mən həmin dəftərləri sizə verim.

Aradan bir neçə gün keçəndən sonra Hacı Həsən həmin dəftərləri gətirib mənə verdi. Dəf-tərləri diqqətlə oxudum, çox təsirləndim. 87 yaşlı Mehralı dayının yurd həsrəti, yurd nisgili, çəkiləsi dərd olmayan dərdi məni də həyəcanlandırdı. Onun yazısının üzərində azca düzəliş edən-dən sonra bu qeydləri bu kitabda verməyi qərara aldım. Çünki bu yazı Hacı Həsənin təsiri ilə yazı-lıb. Onun yazı-pozu adamı olması, əməlisalehliyi Mehralı dayının xoşuna gəldiyindən Sobu kən-dini xatırlaya-xatırlaya vərəqləri qaralayıb. Dəftərlərin birində cəmi bir neçə səhifə yazı var. Mehralı dayı burada bu yazını 2016-cı ilin martında, Novruz bayramında yazıya aldığını qeyd edir. Burada Sobu kəndində yaşayan adamlar

[1] Tacir Səmimi. Uğurlu adam. Bakı 2001, "İmza" nəşr 292 səh

ba-rədə, onların ailəsi haqqında yığcam məlumat, kənd əhalisinin siyahısı verilir. Sobu kəndi və ət-rafındakı bulaqlar, bağlar, xeyli yer-yurd adları, toponimlər göstərilib. Elə buradan məlum olur ki, Sobu kəndinin ətrafın-da iyirmidən çox bulaq var, burda hər bir ailənin ayrıca bağı olub.

Müəllifin xətti yaxşı oxunmur, bəzi cümlələr başa düşülmür, təbii ki, səhv yazılan sözlər də var. Bunları Mehralı dayı hiss etdiyindən bu yazı nın sonuna yaxın bu barədə də yığcam məlumat verir. O yazır: "Hörmətli oxucular, Allah hamınıza kömək olsun. Mənim bu yazımı hər kəs oxusa görər ki, bu kənd yaxşı kənd olub. Bu yazıda çox səhvlər var. Çünki 1945-ci ildə beşinci sinifdən çıxmışam. O vaxtdan bu vaxta qədər yazıb- oxumağım olmayıb. Əsgərlik vaxtı bir-iki qara- qura məktub yazmışam. Bir də Bakıya gələndən bu kitablar oldu. Maraqlanıb oxudum.

Maraqlıdır ki, müəllif ikinci dəftəri 2018-ci ilin yanvarında yazıb. Digər tərəfdən bu dəftər-dəki yazı xeyli geniş və əhatəlidir. 2018-ci ilin yanvarında yazıb. Digər tərəfdən bu dəftərdəki yazı xeyli geniş və əhatəlidir. Təbii ki, burada da kəndin əhalisinin siyahısı, kənd ətrafındakı ki, burada da kəndin əhalisinin siyahısı, kənd ətrafındakı yer-yurdlar, kəndin sənətkarları haqqında məlumat, kəndin yolları, bu yolların arandığı yerlər bir-bir qeyd olunub. Mehralı dayı burada kənddə baş verən faciəvi olayları da ötəri olsa da göstər-mişdir.

Əlbəttə, bir az öncə qeyd etdiyim kimi, bu yazılarda anlaşılmayan sözlər, səhvlər, nöqsanlar var. Amma bununla birlikdə müəllif özü də bunu etiraf edir. Digər tərəfdən hər iki dəftər doğma kəndinə böyük məhəbbət və sevgi hissi ilə yazıldığından adamın könlünü ehtizaza gətirir, köv-rəldir adamı. Sanki yaşı doxsana üz tutan bir ixtiyar bütün dərd-sərini, didərginliyini, yurd-suz- luğun ağır yükünü bu yazılara töküb, bir az dərddən yüngülləşmək istəyib. Barı yüngüllşəşibmi? Düşünmədən "yox" deyirəm. Çünki yurd itkisi ağır dərddi, nə unudular, nə də yüngülləşər, ağır-lığı ürəyə düşər, onu inildədər. Belə adamlar dərdi dərd bilməyənin

yanında biruzə verməz, içində odu gizli-gizli yanar, gedib dərdli yanında dayanar, çünki canı yanan dərdin nə olduğunu bilir.

Mehralı dayı bəzən kənd haqqında məlumat verəndə bir-iki söz də özü, düşüncələri barədə qeyd edir. Məsələn, o, kəndin yolları ilə bağlı qeydlərinin elə ilk başlanğıcında yazır: "Yerin- göyün ağası rəhm eləyə, kəndi dağıldığı kimi də abad eləyə. Haçansa bu yollar işə düşə, hərəkət ola". Burda dərin bir kədər qarışıq bir niyyət var, kişi ömrünün ixtiyar vaxtında kəndinə qovuş-maq, sevinmək istəyir. Onun bu niyyəti Allaha ünvanlanıb. Maraqlıdır, Mehralı dayı bu dəftərləri təsadüfən yazmayıb. Bəs nədən ötrü, nə məqsədlə yazıb? Bu barədə də qısa da olsa qeydlər edib. O yazır: "Mən bunu torpaqlarımızın (işğal altında olan torpaqları nəzərdə tutur) abad olması eşqinə yazıram". Müəllif ikinci dəftərin sonuna yaxın yenə bu barədə yazır: "Yerin, göyün sahibi dağıtdığı kimi abad eləyə. Mən bu sənəti (yazını nəzərdə tutur) o eşqə yazmışam. Hər kim oxusa gözünə nur, qəlbinə zehin verə, diq- qətnən oxuya. Xoş o kəslərin halına ki o günü görə, kəndin abad vaxtını".

Bəli, Mehralı dayı öz dərdini, niyyətini olduğu kimi ifadə edib. O nə yazıçıdı, nə ali təhsil alıb, nə də yazı-pozu adamıdır. Amma yaşı doxsana çatan bu ixtiyar doğulub boya-başa çatdığı kəndin ətrafını, dərələri, dağları - hər yeri qarış-qarış gəzib, adət-ənənəsinə də bələddir, burdakı torpağın da verimli olduğunu da yaxşı bilir.

Mən bu iki dəftəri oxuyub müqayisə edəndən sonra bəzi sualları cavablandırmağı da qərara aldım. Görəsən Mehralı dayı niyə 2016-cı ildə kəndi, onun adamlarını, ordakı yer-yurd haqqında yazmağı qərara alıb, bunu əvvəlcə də edə bilməzdimi? İki il sonra daha mükəmməl yazının yazılması nə ilə bağlıdır? Mənə elə gəlir ki, hər iki qeydlərin yazıya alınması Mehralı dayı ilə Hacı Həsənin görüşmələri, təması ilə bağlıdır. Çünki Sobu haqqında söhbətlər, yurdun xatırlanması onların qəlbini kövrəltsə də Mehralı dayının yurdcanlılığınm alovunu, odunu bir az da artırmış,

onu qələm-dəftər götürməyə məcbur etmişdir, bu görüşlər onun ürəyində bir inam işığı yandırmışdır. Axı Hacı Həsən həm də yazı-pozu adamıdır. Deməli, bu dəftərlərdəki yazılar haçansa işıq üzü görə bilər. Bu həqiqət də Mehralı dayını bu qeydləri yazmağa istiqamətləndirmişdir.

Mehralı dayı ikinci dəftərdə iki yerdə özü, yaşayışı barədə məlumat verir. O yazır: "Uşaq yaşından yetim qaldıq. Bir bacı, bir qardaş. Əmim erməni kəndində işləyirdi. Bizi də oraya apardı.

On ilə yaxın orda dolandıq. Sonra əsgər apardılar. Üç il əsgərlikdə oldum. Kurs vardı, gedib oxudum, gələndə işıqda işlədim. Arada ovçuluq da eləyirdim. Bir neçə dəfə də Allah məni ayının cəngindən qurtarıb.

Sonralar meşə idarəsində, dəmir yolunda işləmişəm. İki dəfə də İranda İmamın ziyarətində olmuşam".

Müəllifin özü barədə ikinci qeydi Bakıdakı yaşayışı barəsindədir: "Özümüzün Bakıda yaxşı günümüz, güzrammız olmadı. Allah rəhm eləyə, xəstəmiz şəfa tapa. İl yarımdır ki, yataqda pis və-ziyyətdə günü keçir (arvadını deyir). Böyük oğlum əlil, özüm kar... Beləliklə, günümüz keçir... On baş külfət olmuşuq, evdə üç baş qalmışıq. Ailəm xəstə, özüm kar, qız da anasına baxır, qulluq edir. Yerin, göyün ağası bəlkə bizi sınaqdan keçirir. Dözmək və şükür eləmək lazımdır. Xeyirinə də, şərinə də. Yəni rəhm ondadır... Rəhm eləyə, o boyda torpaqlar xaraba qalmaya".

Elə bu sətirlər də Mehralı dayının inamlı, Allahın kəraminə güvənən bir ağsaqqal olduğunu təsdiq edir. O inanır ki, onun duaları, arzusu Allah tərəfindən qəbul olunacaq... Səhifə 182-189[1]

[1] Tacir Səmimi. Uğurlu adam. Bakı 2001, "İmza" nəşr 292 səh

Sobu kənd VIII illik məktəbinin uzun illər direktoru işləmiş Süleyman Salman oğlu Cümşüdovun yazdığı yazını olduğu kimi sizlərə təqdim edirəm.

Sobu kəndi dərin meşəliklərlə zəngin olan dağlıq ərazidə yerləşir. Kəndin əsasını İran Azərbaycanından gəlmiş Şamlı tayfaları qoymuşlar. Bizə qədər gələn məlumatlara görə 3 nəfər İran Azərbaycanlılarından ərazini gəzə-gəzə gəlib indiki Sobu kəndinin ərazisindəki bir bulağın üstündə su içib dincəliblər deyiblər ki, su budu. Bu sonradan kəndin adı kimi (yaxşı su mənasında) formalaşıb.

Kəndin sahələri və əlverişliliyi təsərrüfatın bir çox sahələrinin inkişafı üçün (o dövr üçün əkinçilik, heyvandarlıq, meyvə-tərəvəzçılıik və s) məşğul olmağa çox yaralı olduğundan yaşayış məskəni kimi seçilib. Kənd çox qədim tarixə malikdir. Bunu kənddə olan və 3 gözdən (hissə, otaq) ibarət Məscidin olması sübüt edir. Hansl ki, o dövrdə bir çox ətraf kəndlərdə (məsələn Tərnəvid, Top, Xınzır, Kotanlar, Qaraşlar) Sobu Məscidinə üz tutublar.

Göründüyü kimi kənd qədim zamanlarda dövrünə görə inkişaf edib və böyük kəndlərdən birinə çevrilib. Kəndin musiqi sahəsində böyük sənətkarları olub (əgər müsiqi təhsilləri olsaydı daha böyük uğurlar əldə edərdilər-Ə.S). Bəzi adamlar Sobunu Zəngilanın Şuşası (Konservatoriyası) adlandırıblar. Sobu haqqında deyirdilər ki, hər iki evdən birində musiqi çalıb oxuyurlar. Çəkinmədən demək olar ki, vaxtı ilə Zəngilanın və ətraf rayonların toy məclislərini Sobu musiqiçiləri aparıblar. Danışırlar ki, İranda (Cənubi Azərbaycan-Ə.S) Tağı xanın toy məclisinə 7 musiqi dəstəsi gəlibmiş. Xanın iştirakı ilə yarışma keçiriilib və nəticədə xan Sobu musiqiçilərini saxlayıb, qalanlarını isə yola salıb.

Xan onları çala-çala oynadıb. Ən yaxşı rəqs etdiyinə görə qaval vuran Süleymana özünün çox qiymətli arxalığını bağışlayıb.

O dövrün sənətkarlarından adı dillər əzbəri olan Minbaşı,

Məmmədcəfər, Xanlar, Süleyman, sonralar Alməmməd, Nuralı, Soltan və s qeyd edə bilərik.

Kənd uzun tarixi keçmişdə bir çox fəlakətlər, dağıntılar, erməni (hay) vəhşilikləri səbəbindən çox faciələr görərək kiçilməsinə baxmayaraq öz tarixi ənənəsini qoruyub. Bu gün bu musiqiçilərin davamçılarından Gülalı, Nüsrət, Oruc və digərləri el şənliklərinin bəzəyidir. Bu gözəl suyun nəticəsindədir. Sobu kəndinin qədimliyini kənd ərazisində olan və çox təəssüflə deyirik ki, heç bir mütəxəssis tədqiqatı aparılmayan və xalqın əsrlər boyu qala (Sobu qalası) dediyi ərazinin varlığı da təsdiq edir. Yəqin ki, qalanın özündə maraqlı tarix saxlanır və öyrənilməyə, tədqiq edilməyə ehtiyac var. Sobu kəndinin kiçilməsinin və zəifləməsinin əsas səbəbləri olaraq əvvəlllər Çar Rusiyasının sonra da Sovetlərin törətdiyi hay- müsəlman qırğınları,zorla kollektivləşdirmə, Stalin repressiyası, banditizmin törətdiyi qırğınları qeyd edə bilərik. Təkcə Zəngilanın yox, ətraf rayonlarında kollektivləşməni qəbul etməyən adamları qaçıb dərin Sobu meşələrində gizlənərək kəndləri və kəndliləri hökumətə qarşı çıxmağa məcbur etməklə bərabər kəndləri və kəndliləri də talan edirdilər. Ona görə də xırda kəndlər olan Tərnəvid, Top, Xınzır, Qaraşlar, Kotanlar dağılmışdır. Sobu isə böyük faciələr yaşaya-yaşaya son erməni (hay) hücumuna kimi öz varlığını qorudu.

Kənddə əvvəllər 7 illik məktəb fəaliyyət göstərmişdir. Bir sıra inzibati binalar (kolxoz, sovet, Kitabxana) olmuşdur. Yuxarıda göstərilənlərin kəndlərin heç birində olmadığı üçün Sobu bir növ rayon mərkəzindən uzaqda olsa da bu zonanın mərkəzi rolunu oynayırdı. Sonralar ibtidai məktəbə çevrimiş və burada müəllimlərdən A.Abdulla, D.Dadaş, Ə.İsmayılov, Dürdanə İsmayılova, Tavat İsmayılova məktəbdə işləmişlər. Sonrakı illərdə yenidən natamam orta məktəbə çevrilən məktəbdə Süleymam Cümşüdov direktor, Əyyub Məmmədov dərs hissə müdiri, X.Xanməmmədov, Valeh Quliyev, Nüsrət Məmmədov, Vəfa Məmmədova, Kübra İsmayılova, Bilal Hətəmov, Xanməmməd Almuradov, M.Ma-

lik, Aygün Məmmədli, M.Elmira, Ə.Balaxanım və başqaları çox səmərəli işlər görüblər. Bu müəllimlər həmişə olduğu kimi xalqın yol göstərəni olublar. Bir məsələni əyani olaraq qeyd etməklə bunu qiymətləndirmək olar.

Kənddə sovet rusiyası Məscidləri bağladığı, qadağan etdiyi zaman nisbətən dövrünə görə böyük 3 gözlü Sobu Məscidi də bağlanmış, bir hissəsi taxıl anbarı, bir hissəsindən isə məktəb kimi istifadə edilmişdir. Həmin məktəbin ön divarında yerdən 1-1.5 mert hündürlükdə divara çox nəhəng və möhkəm bir daş hörülüb. Bu daşı o dövr üçün ora qaldırmaq da çətin bir işdi. Daşın üzərində xüsusu formada dərin və böyük bir xaç həkk olunub (qazılıb)

Son hadisələr zamanı kənd camaatı bu abidənin erməni (hay) xalqına məxsus olduğunu və sonradan ermənilərin düzəldərək buranı guya qədim erməni ərazisi kimi sübut etməık istəyi olduğunu düşünərək kənd sakinləri daşı və xüsusən də xaçı pozmaq, məhv etmək istədilər. Və bir gün ərzində müxtəlif usullarla çox çalışdılar ki, xaçı itirsinlər. Bu vaxt məktəbin direktoru və müəllimlər camaatı sakitləşdirərək mütəxəssis dəvət edilməsini məsləhət gördülər. Məktəbin direktoru S.Cümşüdov xüsusu məktubla rayon mədəniyyət şöbəsinə müraciət etdi. Mütəxəssisələr gəlib müəyyən etdilər ki, bu əslində Albanlara məxsus bir xaçdır. Onlar qeyd etdilər ki, yaxşı ki, bunun məhv edilməsinin qarşısı alınıb. Bu Sobu kəndinin tarixinin qədimliyini göstərir.

Sonra məktəbin direktoru və müəllimlər kənd ərazisində müəyyən tarixi özündə əks etdirən əşyaların olduğu əraziyə baxış keçirməyi xahiş etmişlər. Rayon tarix diyarşünaslıq muzeyinin işçiləri əraziyə baxdılar. Onlar ərazidə heç yerdə rast gəlinməyən çox möhkəm olan xüsusi işlənmiş deşilmiş iri göy daşı götürərək kənd adamlarının köməyi ilə maşına qoyub muzeyə apardılar. Bu daşın nə üçün və nə zaman düzəldildiyi araşdırma tələb edirdi. Lakin Zəngilanın işğalı bunu araşdırmağa imkan vermədi.

Sobu və digər kəndlərimiz barədə müxtəlif nəşrlərdə fərqli yazılara rast gəldim. Onları sizlərə təqdim etməyi özümə borc bildim.

Чуләндәр [наһијәсинә] табе олан Собу кәнди.
(6 гејри-мусәлманын сијаһысы)

Кәлир:
Испәнчә — 6 нәфәр — 720 ағча.
Буғда — ... тағар — 12.280 ағча.
Арпа — ... тағар — 6.000 ағча.
Дары — ... тағар — 3.000 ағча.
Пәринч — ... тағар — 1.000 ағча.
Кәлинлик веркиси — 200 ағча.
Дәштибани вә әкин јери үчүн тапу — 300 ағча.
Бади-һава, ишләнмиш күнаһ вә төрәдилмиш чинајәт үчүн 500 ағча.
Јекун: 24.000 ағча.

Чуләндәр [наһијәсинә] табе олан Мушлан кәнди.

Сәһ. 593.

Мәһсун Мәһәммәд оғлу, Рәсул Мирзәмәһәммәд оғлу, (Рәсулун) гардашы Садыг, Әлирза һәсән оғлу.
Кәлир:
Беннак вә субај веркиси — 4 нәфәр — 160 ағча.
Буғда — ... тағар — 4.370 ағча.
Арпа — ... тағар — 2.000 ағча.
Дары — ... тағар — 1.000 ағча.
Чәлтик үшрү — 20 тағар — 12.000 ағча.
1 дәјирман — 120 ағча.
Кәлинлик веркиси — 100 ағча.
Дәштибани вә әкин јери үчүн тапу — 100 ағча.
Бади-һава, ишләнмиш күнаһ вә төрәдилмиш чинајәт үчүн 150 ағча.
Јекун: 20.000 ағча.

Чуләндәр [наһијәсинә] табе олан Шешкәрд кәнди. Кәнддә һеч ким јашамыр.

538

Bu kitabda Zəngilanın bir neçə kəndi barədə məlumat verilir. Bu məlumatlar 1725- ci ilə aiddi. Amma Zəngilan barədə çap olunun bəzi kitablarda səhv məlumat verilir. Bu səhv məlumatlar Azərbaycan toponimlərinin ikicildlik ensiklopedik lüğətindən olduğu kimi götürülüb. Burada Zəngilanın bütün kəndləri barədə

məlumat verilir. Bəzi kitablarda o məlumatlar olduğu kimi yenidən çap olunur. Bu səhv məlumatları mən ilk dəfə Sobu haqqında olan məlumatdan bildim. Çünki Sobu barədə mənim başqalarına baxanda bir qədər məlumatım var.

II cildin 193-cü səhifəsində isə qeyd olunub ki, Sobu kəndinin əsasını 1827- ci ildə Cənubdan gələn tayfalar qoymuşlar. Bu qədər də yanlış ola bilərmi? İlk mənbə 1725-ci ildi. Niyə görəsən özümüzünkülər öz tariximizi 102 il il geriyə atırlar? Haylar (ermənilər) olmayan tarixlərini min illərlə geryə apardıqları halda niyə biz gerçək tariximizi bu günə salırıq?

Bu kitaba istinadən yazılmış bir çox kitablarda və eləcədə İnternet saytlarında Sobunun əsasının qoyulması tarixi 1827- ci il kimi verilib. Sobu qalasından başlayan və Bəsitçaya qovuşan bu kiçik çayı da aparıb Xaçınçaya birləşdiriblər. Sobuçay hara Xaçınçay hara. Bu qədər də yanlış olar? Bunu yazanlar ola bilsin ki, Zəngilanı yaxşı tanımır. Hansı çayın bu ərazidən axdığını, kəndlərin harada yerləşdiyini bəlkə də bilmirlər. Bəs Zəngilanlılar niyə bu səhvi təkrar edirlər?.

Gəncə Qarabağ əıyalətinin müfəssəl dəftərində 1725-ci ilə aid mənbədə Sobunun adı qeyd olunub.

Bu yanlış məklumat yəni Sobunun 1827-ci ildə abad olunması bir çox kitabda təkrarlnıb. Həttə internet saytlarında da bu məlumat gedir. Mən bu barədə bir neçə nəfərə desəm də ki, mümkünsə bu internetdəki səhvi heç olmazsa düzəldin. Heç bir reaksiya verən oljmadı.

Bizim bir bəlamız var ki, özümüz özümüzü təqdim edəndə kimsə inanmır, amma başqasının dediyini qəbul edirik.

II cildlik Azərbaycan toponiumləri kitabında digər kəndlərimiz barərədə səhv məlumat verilib.

Rayonumuzun Rəzdərə və Məşədiismayıllı kəndləri barədə verilən məlumata fikir verin. Hər iki kənd Bəsitçayın sahilindədi. Rəzdərə sol, Məşədiismayıllı isə sağ sahildə. Bir çayın neçə

adı olar. Zəngilanda orta təhsili olanlar belə bu çayı yaxşı tanıyır. Rəzdərə kəndi barədəki məlumat kitabın 165-ci, Məşədiismayıllı kəndi barədəki məlumat isə kitabın 106-cı səhifəsində verilib.

Rəzdərə *oyk., sadə*. Zəngilan r-nunun eyniadlı i.ə.v.-də kənd. Bəsit çayın sahilində, dağətəyi ərazidədir. Rizadərə variantında da qeydə alınmışdır. Kənd adını eyniadlı dərənin adından almışdır. Oykonimin *rəzdar* adlı ağacın adı ilə bağlı olduğu güman edilir. Dərənin adını İran dillərindəki *rəz* (cır üzüm tənəyi) sözü ilə də əlaqələndirirlər.

Məşədiismayıllı *oyk., düz*. Zəngilan r-nunun Rəzdərə i.ə.v.-də kənd. Xaçın çayının sahilində, dağlıq ərazidədir. Yaşayış məntəqəsinin ərazisi keçmişdə Əbülsəməd bəy Zəngilani adlı bir şəxsə məxsus olmuşdur. O, həmin torpaq sahəsini Rəzdərə kəndindən olan *İsmayıl bəyə* bağışladığından yeni yaşayış məntəqəsi də burada yurd salmış İsmayıl bəyin adı ilə tanınmışdı. Sonralar İsmayıl bəy Məşhədi ziyarət etdiyi üçün *məşədi* titulu qazanmış və onun kəndi Məşədiismayıllı adlanmışdır.

Xaçın *hidr., sadə* Kəlbəcər, Ağdam və Bərdə r-nları ərazisində çay. Kür çayının sağ qoludur. Mənbəyini Qarabağ silsiləsindən (Uyuxlu dağından c.-da, 2100 m yüksəklikdən) alır. Mühüm qolu Kolatağdır. Məcrasında Xaçınçay su anbarı yaradılmışdır (1964). Hidronim Qafqaz Albaniyasının Xaçın əyalətinin adından yaranmışdır. Bu əyalətin adı ilk dəfə mənbələrdə VII-X əsrlərin hadisələri ilə bağlı çəkilir. XII əsrdə Arsaxda (Yuxarı Qarabağ) Xaçın hökmdarlığı yaranmış, tarixi Xaçın qalası bu hökmdarlığın ərazisində olmuşdur. XIII əsrdə monqollar həmin qalanı dağıtmış və Xaçın hökmdarlığına son qoymuşdular.

Xaçınabad *əvk., mür.* Beyləqan r-nunun Kəbirli i.ə.v.-də kənd. Xaçın çayı sahilində, Mil düzündədir. Kənd əvvəllər el arasında Xaçınstroy (Xaçıntikinti) adlanırdı. Oykonim

[1]İndidə görək bu Xaçınçayı harada yerləşir, haradan axıb keçir. Bilməyənlər bunu da bilsinlər.

Elə bu kitabın 233 -cü səhifəsində Xaçınçay barə də belə bir məlumat vereilir. [2]

Müəlliflərin özlərinin yazdığı ziddiyət təşkil edir.

---

1 «Sobu». Azərbaycan toponimlərinin ensiklopedik lüğəti. II. Bakı: «Şərq-Qərb». 2007. 304. ISBN 978-9952-34-156-0

2 Azərbaycan toponimlərinin ensiklopedik lüğəti. I. Bakı: «Şərq-Qərb». 2007. 304. ISBN 978-9952-34-156-0. Səh 233

ƏLAVƏLƏR
İşğaldan azad edilmiş şəhər və kəndlərimiz

Azərbaycan Ordusunun sentyabrın 27-də Qarabağda başladığı uğurlu əks-hücum əməliyyatı nəticəsində **noyabrın 9-dək 5** şəhər, 4 qəsəbə və **286** kənd işğaldan azad edilib. İndiyədək **Cəbrayıl** şəhəri və rayonun 90 kəndi, **Füzuli** şəhəri və rayonun 53 kəndi, **Zəngilan** şəhəri, rayonun Mincivan, Ağbənd, Bartaz qəsəbələri və 52 kəndi, Xocavənd rayonunun **Hadrut** qəsəbəsi və 35 kəndi, **Tərtər** rayonunun **3** kəndi, **Qubadlı** şəhəri və rayonun 41 kəndi, **Xocalı** rayonunun **9** kəndi, **Şuşa** şəhəri, **Laçın rayonunun 3** kəndi, həmçinin Ağdərə və Murovdağ istiqamətlərində bir neçə strateji yüksəkliyi, **Zəngilanda isə Bartaz, Sığırt, Şükürataz yüksəkləri və daha 5 adsız yüksəklik** azad olunub.

Noyabrın 10-da Azərbaycan Prezidenti, Ermənistanın baş naziri və Rusiya Prezidenti münaqişə zonasında atəşin və bütün hərbi əməliyyatların tam dayandırılması barədə bəyanat imzalayıblar. Bəyanata əsasən 2020-ci il dekabrın 1-dək Kəlbəcər, Ağdam və Laçın rayonları Azərbaycana qaytarılmalıdır.

Bəyanata uyğun olaraq, noyabrın 20-də **Ağdam** rayonu Azərbaycana təhvil verilib.

Bununla da rayonun işğal edilmiş 73 faiz ərazisi, o cümlədən Ağdam şəhəri azad olunub.

Üçtərəfli bəyanata əsasən, noyabrın 25-də **Kəlbəcər** rayonu Azərbaycana təhvil verilib.

Kəlbəcər şəhəri də daxil olmaqla, 147 yaşayış məntəqəsi işğaldan azad edilib.

Dekabrın 1-də **Laçın** rayonu Azərbaycana təhvil verilib. Bununla da üçtərəfli bəyanata uyğun olaraq, Ağdam, Kəlbəcər və Laçın rayonlarının sülh yolu ilə qaytarılması prosesi yekunlaşıb.

AZƏRTAC işğaldan azad olunmuş şəhər, qəsəbə və kəndlərimizin siyahısını təqdim edir:

27 sentyabr

Füzuli rayonunun Qaraxanbəyli, Qərvənd, Kənd Horadiz, Yuxarı Əbdürrəhmanlı kəndləri

Cəbrayıl rayonunun Böyük Mərcanlı, Nüzgar kəndləri

Ağdərə və **Murovdağ** istiqamətlərində yüksəkliklər

3 oktyabr

Tərtər rayonunun Suqovuşan və Talış kəndləri

Cəbrayıl rayonunun Mehdili, Çaxırlı, Aşağı Maralyan, Şəybəy, Quycaq kəndləri

Füzuli rayonunun Aşağı Əbdürrəhmanlı kəndi

4 oktyabr

Cəbrayıl şəhəri və rayonun Karxulu, Şükürbəyli, Yuxarı Maralyan, Çərəkən, Daşkəsən, Horovlu, Decal, Mahmudlu, Cəfərabad kəndləri

5 oktyabr

Cəbrayıl rayonunun Şıxəli Ağalı, Sarıcalı, Məzrə kəndləri

9 oktyabr

Xocavənd rayonunun Hadrut qəsəbəsi və Sur kəndi

Cəbrayıl rayonunun Qaracallı, Süleymanlı, Əfəndilər və Qışlaq kəndləri

Füzuli rayonunun Yuxarı Güzlək, Görəzilli kəndləri

Tərtər rayonunun Çaylı kəndi

14 oktyabr

Füzuli rayonunun Qaradağlı, Xatunbulaq, Qarakollu kəndləri

Xocavənd rayonunun Bulutan, Məlikcanlı, Kəmərtük, Təkə, Tağaser kəndləri

15 oktyabr

Xocavənd rayonunun Edişə, Düdükçü, Edilli, Çiraquz kəndləri

Füzuli rayonunun Arış kəndi

Cəbrayıl rayonunun Doşulu kəndi

16 oktyabr

Xocavənd rayonunun Xırmancıq, Ağbulaq, Axullu kəndləri

17 oktyabr

Füzuli rayonunun Qoçəhmədli, Çimən, Cuvarlı, Pirəhmədli, Musabəyli, İşıqlı, Dədəli kəndləri və Füzuli şəhəri

18 oktyabr

Xudafərin körpüsü üzərində Azərbaycan bayrağı qaldırıldı

19 oktyabr

Cəbrayıl rayonunun Soltanlı, Əmirvarlı, Maşanlı, Həsənli, Əlikeyxanlı, Qumlaq, Hacılı, Göyərçinveysəlli, Niyazqullar, Keçəl Məmmədli, Şahvəlli, Hacı İsmayıllı, İsaqlı kəndləri

20 oktyabr

Zəngilan rayonunun Havalı, Zərnəli, Məmmədbəyli, Həkəri, Şərifan, Muğanlı kəndləri və **Zəngilan** şəhəri

Füzuli rayonunun Dördçinar, Kürdlər, Yuxarı Əbdürrəhmanlı, Qarğabazar, Aşağı Veysəlli, Yuxarı Aybasanlı kəndləri

Cəbrayıl rayonunun Safarşa, Həsənqaydı, Fuğanlı, İmambağı, Daş Veysəlli, Ağtəpə, Yarəhmədli kəndləri

Xocavənd rayonunun Ağcakənd, Mülküdərə, Daşbaşı, Günəşli (Noraşen), Çinarlı (Vəng) kəndləri

21 oktyabr

Zəngilan rayonunun Mincivan qəsəbəsi, Xurama, Xumarlı, Sarıl, Babaylı, Üçüncü Ağalı, Hacallı, Qırax Müşlan, Üdgün, Turabad, İçəri Müşlan, Məlikli, Cahangirbəyli, Baharlı kəndləri

Cəbrayıl rayonunun Balyand, Papı, Tulus, Hacılı, Tinli kəndləri

Füzuli rayonunun Gecəgözlü, Aşağı Seyidəhmədli, Zərgər kəndləri

22 oktyabr

Zəngilan rayonunun Kolluqışlaq, Malatkeşin, Kənd Zəngilan, Genlik, Vəliqulubəyli, Qaradərə, Çöpədərə, Tatar, Tiri, Əmirxanlı, Qarqulu, Bartaz, Dəlləkli kəndləri və Ağbənd qəsəbəsi

Cəbrayıl rayonunun Sirik, Şıxlar, Məstalıbəyli, Dərzili kəndləri

Füzuli rayonunun Mollavəli, Yuxarı Rəfədinli, Aşağı Rəfədinli kəndləri

23 oktyabr

Xocavənd rayonunun Dolanlar və Bünyadlı kəndləri

Cəbrayıl rayonunun Dağ Tumas, Nüsüs, Xələfli, Minbaşılı və Veysəlli kəndləri

Zəngilan rayonunun Vənədli və Mirzəhəsənli kəndləri

Qubadlı rayonunun Zilanlı, Kürd Mahrızlı, Muğanlı və Alaqurşaq kəndləri

25-26 oktyabr

Zəngilan rayonunun Birinci Alıbəyli, İkinci Alıbəyli, Rəbənd, Yenikənd kəndləri

Cəbrayıl rayonunun Qovşudlu, Sofulu, Dağ Maşanlı, Kürdlər, Hovuslu, Çələbilər kəndləri

Qubadlı rayonunun Padar, Əfəndilər, Yusifbəyli, Çaytumas, Xanlıq, Sarıyataq, Mollabürhan kəndləri və **Qubadlı** şəhəri.

28 oktyabr

Zəngilan rayonunun Birinci Ağalı, İkinci Ağalı, Üçüncü Ağalı, Zərnəli kəndləri

Füzuli rayonunun Mandılı kəndi

Cəbrayıl rayonunun Qazanzəmi, Xanağabulaq, Çullu, Quşçular, Qaraağac kəndləri

Qubadlı rayonunun Qiyaslı, Əbilcə, Qılıcan kəndləri.

30 oktyabr

Cəbrayıl rayonunun Xudaverdili, Qurbantəpə, Şahvələdli, Xubyarlı kəndləri

Zəngilan rayonunun Aladin, Vejnəli kəndləri

Qubadlı rayonunun Kavdadıq, Məmər, Mollalı kəndləri.

2 noyabr

Cəbrayıl rayonunun Çaprand, Hacı İsaqlı, Qoşabulaq kəndləri

Zəngilan rayonunun Dərə Gilətağ, Böyük Gilətağ kəndləri

Qubadlı rayonunun İşıqlı, Muradxanlı, Milanlı kəndləri.

4 noyabr

Cəbrayıl rayonunun Mirək, Kavdar kəndləri

Zəngilan rayonunun Məşədiismayıllı, Şəfibəyli kəndləri

Qubadlı rayonunun Başarat, Qarakişilər, Qaracallı kəndləri.

7 noyabr

Füzuli rayonunun Yuxarı Veysəlli, Yuxarı Seyidəhmədli, Qorqan, Üçüncü Mahmudlu, Qacar, Divanalılar kəndləri

Cəbrayıl rayonunun Yuxarı Məzrə, Yanarhac kəndləri

Qubadlı rayonunun Qəzyan, Balasoltanlı, Mərdanlı kəndləri

Zəngilan rayonunun Beşdəli kəndi**Xocavənd** rayonunun Ataqut, Tsakuri kəndləri

Xocalının Qarabulaq, Moşxmaat kəndləri

8 noyabr

ŞUŞA şəhəri

9 noyabr

Füzuli rayonunun Qobu Dilağarda, Yal Pirəhmədli, Yuxarı Yağlıvənd, Dilağarda, Seyid Mahmudlu, Ələsgərli, Aşağı Güzdək, Qovşatlı, Mirzəcamallı, Şəkərcik, Mərdinli, Şıxlı, Qaraməmmədli, Dövlətyarlı, Hacılı, Hüseynbəyli, Saracıq kəndləri

Xocalı rayonunun Dəmirçilər, Çanaqçı, Mədətkənd, Sığnaq, Şuşakənd, Muxtar, Daşaltı kəndləri

Xocavənd rayonunun Susanlıq, Domi, Tuğ, Akaku, Azıx,-Mets Tağlar, Salakətin, Zoğalbulaq, Aragül, Tağavard, Böyük Tağavard, Zərdanaşen, Şəhər kəndləri

Cəbrayıl rayonunun Hüseynalılar, Söyüdlü, Aşağı Sirik, Qalacıq, Mollahəsənli, Əsgərxanlı, Yuxarı Nüsüs, Aşıq Məlikli, Niftalılar, Qərər, Çələbilər kəndləri

Qubadlı rayonunun Yuxarı Mollu, Aşağı Mollu, Xocik, Qaramanlı, Xəndək, Həmzəli, Mahrızlı, Hal, Ballıqaya, Ulaşlı, Tinli, Xocahan, Boyunəkər, Qaraqoyunlu, Çərəli kəndləri

Zəngilan rayonunun Keçikli, Ördəkli, Sobu, Qaragöz, İsgəndərbəyli kəndləri, Bartaz qəsəbəsi

Laçın rayonunun Güləbürd, Səfiyan, Türklər kəndləri

10 noyabr

Azərbaycan Respublikasının Prezidenti, Ermənistan Respublikasının baş naziri və Rusiya Federasiyasının Prezidentinin bəyanatına əsasən Dağlıq Qarabağ münaqişəsi zonasında atəşin və bütün hərbi əməliyyatların tam dayandırılması elan olunub.

Bəyanata əsasən 2020-ci il noyabrın 15-dək **Kəlbəcər** rayonu, noyabrın 20-dək **Ağdam** rayonu, dekabrın 1-dək isə **Laçın** rayonu Azərbaycana qaytarılacaq.

20 noyabr

Noyabrın 10-da imzalanmış üçtərəfli bəyanata uyğun olaraq, **Ağdam** rayonu Azərbaycana təhvil verilib. Bununla da rayonun işğal edilmiş 73 faiz ərazisi azad olunub.Xatırladaq ki, Ağdam işğal edilmiş rayonlarımızın arasında əhalinin sayına görə ən böyük rayondur. Rayonda 138 yaşayış məntəqəsi var.

25 noyabr

Üçtərəfli bəyanata əsasən, **Kəlbəcər** rayonu da Azərbaycana təhvil verilib. Qeyd edək ki, Kəlbəcər ərazi baxımından respublikamızın ən böyük rayonlarından biridir.

2020-ci il yanvarın 1-nə olan məlumata görə, əhalisi 77 min nəfərdən çoxdur. İşğaldan əvvəl rayonda 147 yaşayış məntəqəsi olub.

1 dekabr

Üçtərəfli bəyanata uyğun olaraq, Ermənistan silahlı birləşmələri **Laçın** rayonundan çıxıblar. Rayon Azərbaycan Silahlı Qüvvələrinə təhvil verilib.

Qeyd edək ki, ərazisi 1800 kvadratkilometr olan Laçın rayonunda bir şəhər, bir qəsəbə və 125 kənd olmaqla, ümumlikdə 127 yaşayış məntəqəsi var.

© Materiallardan istifadə edərkən hiperlinklə istinad olunmalıdır

Zəngilan rayonundann 1941-1945- ci illər müharibəsində iştirak edənlər

N	Kəndlər	G	Q	Q*	Məlumat verənlər
1	Ağ Oyuq				
2	Ağakişilər	13	**7**	**6**	Baxışov Bəhlul
3	Ağbənd	2	**1**	**1**	Süleymanov Süley
4	Ağbiz	32	**19**	**13**	Baxışov Bəhlul
5	Ağkənd	15	**9**	**6**	Həsənov Rəşid
6	Aladin	14	**8**	**6**	Həsənov Həsən
7	Aşağı. Gəyəli				Məlumat yox
8	Aşağı Yeməzli	19	**14**	**5**	Mustafayev Məm
9	Babaylı	43	**22**	**21**	Əzimov Əfsər
10	Baharlı				Məlumat yox
11	Bartaz (kənd)	101	**7**	**24**	Qulam müəllim
12	Bartaz (stansiya)				Məlumat yox
13	Beşdəli	44	**22**	**22**	Mürşüdov Cümşüd
14	Birinci Ağalı	179	**114**	**65**	Üzeyir
15	Birinci Alıbəyli	80	**48**	**32**	Orucov Surxay
16	I Muğanlı (Həkə)	20	**14**	**6**	Abdullayev Qüdrət
17	Böyük Gilətağ	31	**26**	**5**	Namazov Əvəz
18	Bürünlu	22	**11**	**11**	Məmmədov Həsən
19	Cahangirbəyli	48	**30**	**18**	Alıquliyev Bəhlul
20	Canbar	24	**15**	**9**	Həsənov Rəşid
21	Çöpədərə	36	**18**	**18**	İsmayılov Fehruz
22	Dəlləkli	16	**7**	**9**	Alməməmdov İsma
23	Dərə Gilətağ	55	**43**	**12**	Namazov Əvəz
24	Dərəli				Məlumat yox
25	Əmirxanlı	23	**19**	**4**	Süleymanov Süley
26	Genlik	38	**23**	**15**	Əhmədov Əhməd
27	Günqışlaq	31	**10**	**21**	Unudulub

28	Hacallı	52	**36**	**16**	Abdullayev Qüdrət
29	Havalı	13	**9**	**4**	Zalıyev Zalı
30	Həkəri				Məlumat yox
31	İçəri Müşlan	44	**9**	**35**	Unudulub
32	İkinci Ağalı				yox
33	İkinci Alıbəyli				Məlumat yox
34	II Muğanlı (Vən)	12	**5**	**7**	
35	İsgəndərbəyli	23	**11**	**12**	Baxışov Bəhlul
36	Keçikli	38	**20**	**18**	Kərimov Nəriman
37	Kolluqışlaq				Məlumat yox
38	Malatkeşin	74	**42**	**32**	Ağəmmədov Ələsgər
39	Məlikli	36	**18**	**18**	Həsənov Həsən
40	Məmmədbəyli	145	**92**	**53**	Əzimov Əfsər
41	Məşədi İsmayıllı	16	**8**	**8**	Paşayev Nəriman
42	Mincivan		**68**		Allahverdiyev İmra
42	Mirzə Həsənli				Məlumat yox
44	Nəcəflər	29	**20**	**9**	Cavadov Cavad
45	Ördəkli	56	**35**	**21**	Qasımov Bağdəsər
46	Orta Yeməzli	37	**19**	**18**	Qocayev Hüseynqu
47	Otuzikinci	19	**11**	**8**	Unudulub
48	Pirveys				Məlumat yox
49	Qarababa				Məlumat yox
50	Qaradərə	25	**14**	**11**	Sükürov Bəylər
51	Qaragöl	16	**6**	**9**	Unudulub
52	Qaragöz				Məlumat yox
53	Qarqulu				Məlumat yox
54	Qazançı	16	**10**	**6**	Həsənov Rəşid
55	Qıraq Müşlan	88	**49**	**39**	Cəfərov Alı
56	Quyudərə Xəştab	31	**24**	**7**	
57	Rabənd	41	**25**	**16**	

58	Rəzdərə	41	**15**	**26**	Bəşir müəllim
59	Şamlı	11	**3**	**8**	Namazov Əvəz
60	Sarallı Xəştab	34	**19**	**15**	Qocayev Hüseynqu
61	Sarıl	28	**15**	**13**	Əzimov İsmayıl
62	Sarıqışlaq				Məlumat yox
63	Şatariz	**33**	**22**	**11**	Quliyev Cəmil Ş o
64	Şayıflı				Məlumat yox
65	Şəfibəyli	52	**25**	**27**	Paşayev Nəriman
66	Şərifan				Məlumat yox
67	Şərikan	19	**11**	**8**	Məmmədov Həsən
68	Seyidlər	41	**28**	**13**	Məmmədov Həsən
69	Sobu	150	**75**	**75**	Bədirxanova Şüşə
70	Tatar	52	**35**	**17**	Quliyev Həsən
71	Tiri				Məlumat yox
72	Turabad	34	**13**	**11**	Hüseynov Məmi
73	Üçüncü Ağalı				
74	Üdgün				Məlumat yox
75	Vejnəli	35	**19**	**16**	Süleymanov Süley
76	Vəliqulubəyli				Məlumat yox
7	Vənətli	24	**6**	**16**	Nəcəfov Nəzəralı
78	Xumarlı	23	**16**	**7**	Əzimov İsmayıl
79	Xurama	22	**18**	**4**	Əzimov İsmayıl
80	Yenikənd	26	**18**	**8**	Quliyev Oruc T o
81	Yusiflər	29	**20**	**9**	Cavadov Cavad
82	Yuxarı Gəyəli	17	**11**	**6**	Həsənov Rəşid
83	Yuxarı Yeməzli	35	**18**	**17**	Qocayev Hüseynq
84	Zəngilan kənd	20	**12**	**8**	Əzimov Şəhrux
85	Zəngilan şəhər	239	**116**	**123**	Alməmmədov Oruc
86	Zərnəli	31	**17**	**14**	Zalıyev Zalı

G-gedənəlr, Q-qayıtmayanlar, Q*-qayıdanlar

*Ağalı kəndlərinin məlumatı bir yerdədir.

ŞƏCƏRƏLƏR

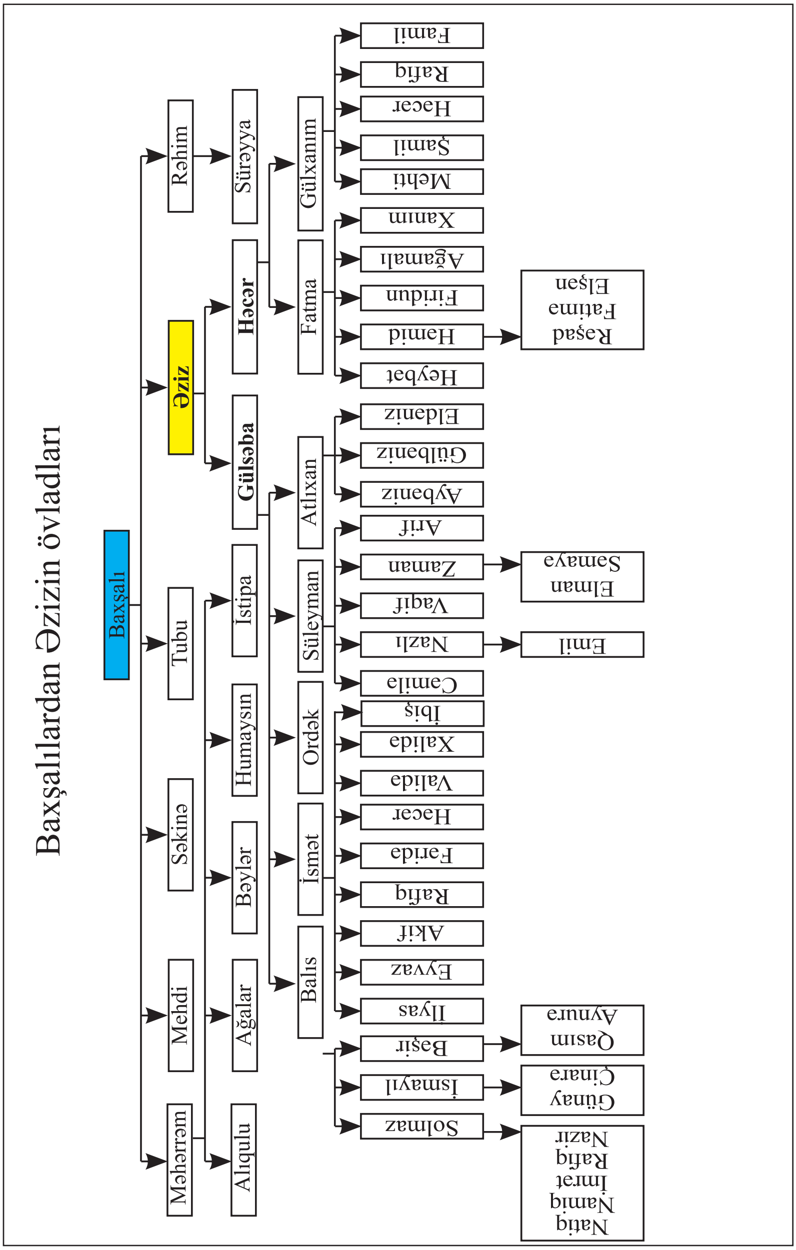
Baxşalılardan Əzizin övladları
Baxşalı
Rəhim
Əziz
Tubu
Səkinə
Mehdi
Məhərrəm
Süreyya
Həcər
Gülsəba
İstipa
Humaysın
Bəylər
Ağalar
Alıqulu
Gülxanım
Fatma
Atlıxan
Süleyman
Ordək
İsmət
Balıs
Famil
Rafiq
Hacər
Şamil
Mehti
Xanım
Ağamalı
Firidun
Hamid
Heybət
Eldəniz
Gülbəniz
Aybəniz
Arif
Zaman
Vaqif
Nazlı
Camilə
İbiş
Xalidə
Validə
Hacər
Fəridə
Rafiq
Akif
Eyvaz
İlyas
Başir
İsmayıl
Solmaz
Rəşad Fatimə Elşan
Samayə Elman
Emil
Qasım Aynurə
Günay Çinarə
Natiq Namiq İmrat Rafiq Nazir

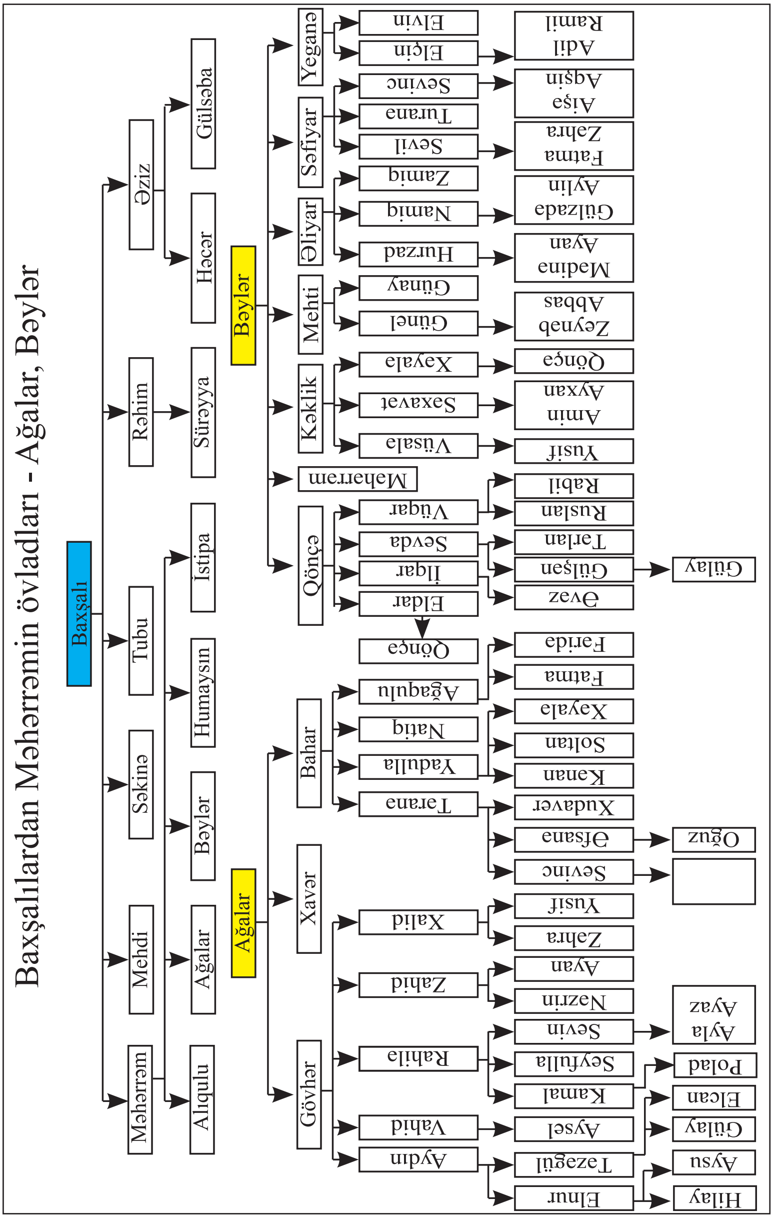
Baxşalılardan Məhərrəmin övladları - Ağalar, Bəylər
Baxşalı
Məhərrəm
Mehdi
Səkinə
Tubu
Rəhim
Əziz
Alıqulu
Ağalar
Bəylər
Humaysın
İstipa
Sürəyya
Həcər
Gülsəba
Ağalar
Bəylər
Gövhər
Xavər
Bahar
Qönçə
Məhərrəm
Kəklik
Mehti
Əliyar
Səfiyar
Yeganə
Aydın
Vahid
Rahilə
Zahid
Xalid
Təranə
Yadulla
Natiq
Ağaqulu
Qönçə
Eldar
İlqar
Sevda
Vüqar
Vüsalə
Saxavət
Xəyalə
Günel
Günay
Hurzad
Namiq
Zamiq
Sevil
Turanə
Sevinc
Elçin
Elvin
Elnur
Təzəgül
Aysel
Kamal
Seyfulla
Sevin
Nəzrin
Ayan
Zəhra
Yusif
Sevinc
Əfsanə
Xudaver
Kənan
Soltan
Xəyalə
Fatma
Fərida
Əvəz
Gülşən
Tərlan
Ruslan
Rabil
Yusif
Amin Ayxan
Qönçə
Zeynəb Abbas
Mədinə Ayan
Gülzadə Aylin
Fatma Zəhra
Aişə Aqşin
Adil Ramil
Hilay
Aysu
Gülay
Elcan
Polad
Ayla Ayaz
Oğuz
Gülay

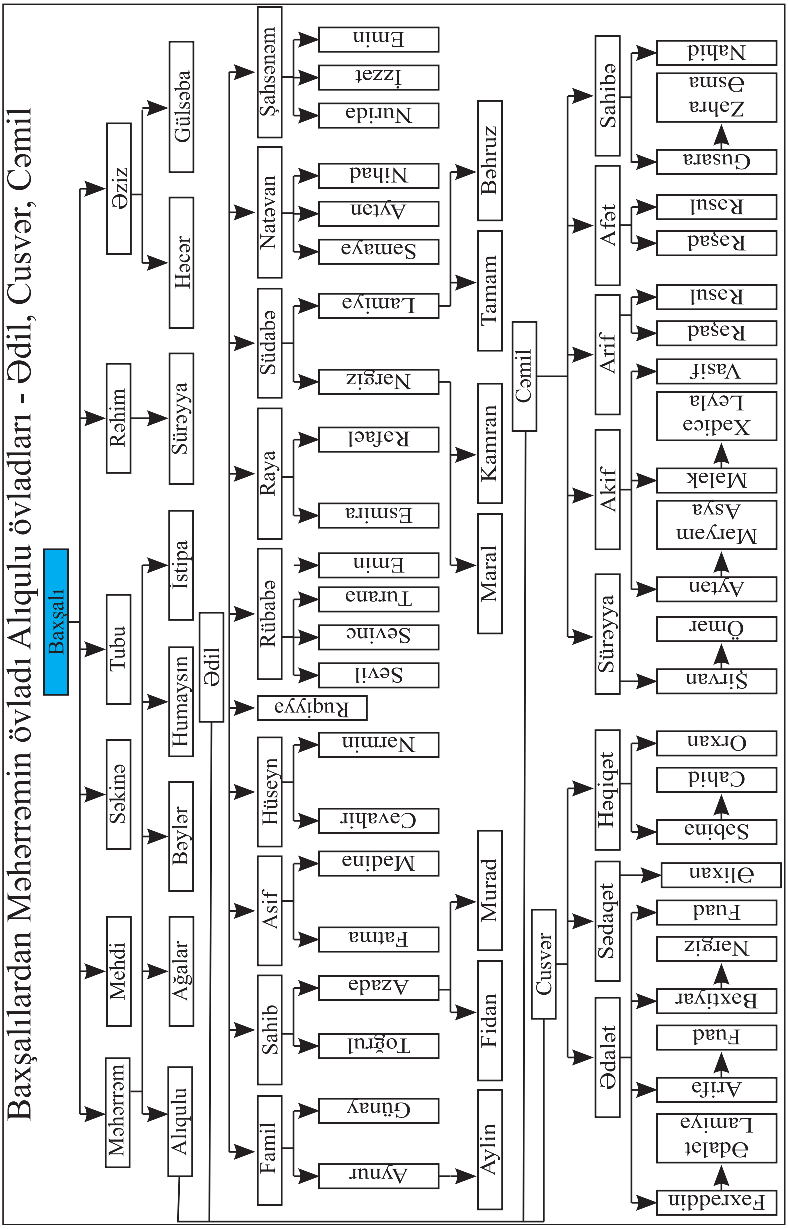
Baxşalılardan Məhərrəmin övladı Alıqulu övladları - Ədil, Cusvər, Cəmil
Baxşalı
Məhərrəm
Mehdi
Səkinə
Tubu
Rəhim
Əziz
Alıqulu
Ağalar
Bəylər
Humaysın
İstipa
Sürəyya
Həcər
Gülsəba
Ədil
Famil
Sahib
Asif
Hüseyn
Ruqiyyə
Rübabə
Raya
Südabə
Natəvan
Şahsənəm
Aynur
Günay
Toğrul
Azadə
Fatma
Mədinə
Cavahir
Nərmin
Sevil
Sevinc
Turanə
Emin
Esmira
Rafael
Nərgiz
Lamiyə
Samayə
Aytən
Nihad
Nurida
İzzət
Emin
Aylin
Fidan
Murad
Maral
Kamran
Tamam
Bəhruz
Cusvər
Cəmil
Ədalət
Sədaqət
Həqiqət
Sürəyya
Akif
Arif
Afət
Sahibə
Faxraddin
Ədalət
Lamiyə
Arifə
Fuad
Baxtiyar
Nərgiz
Fuad
Əlixan
Səbinə
Cahid
Orxan
Şirvan
Ömər
Aytən
Məryəm
Asya
Mələk
Xədicə
Leyla
Vasif
Rəşad
Rasul
Rəşad
Rasul
Gusara
Zəhra
Əsma
Nahid

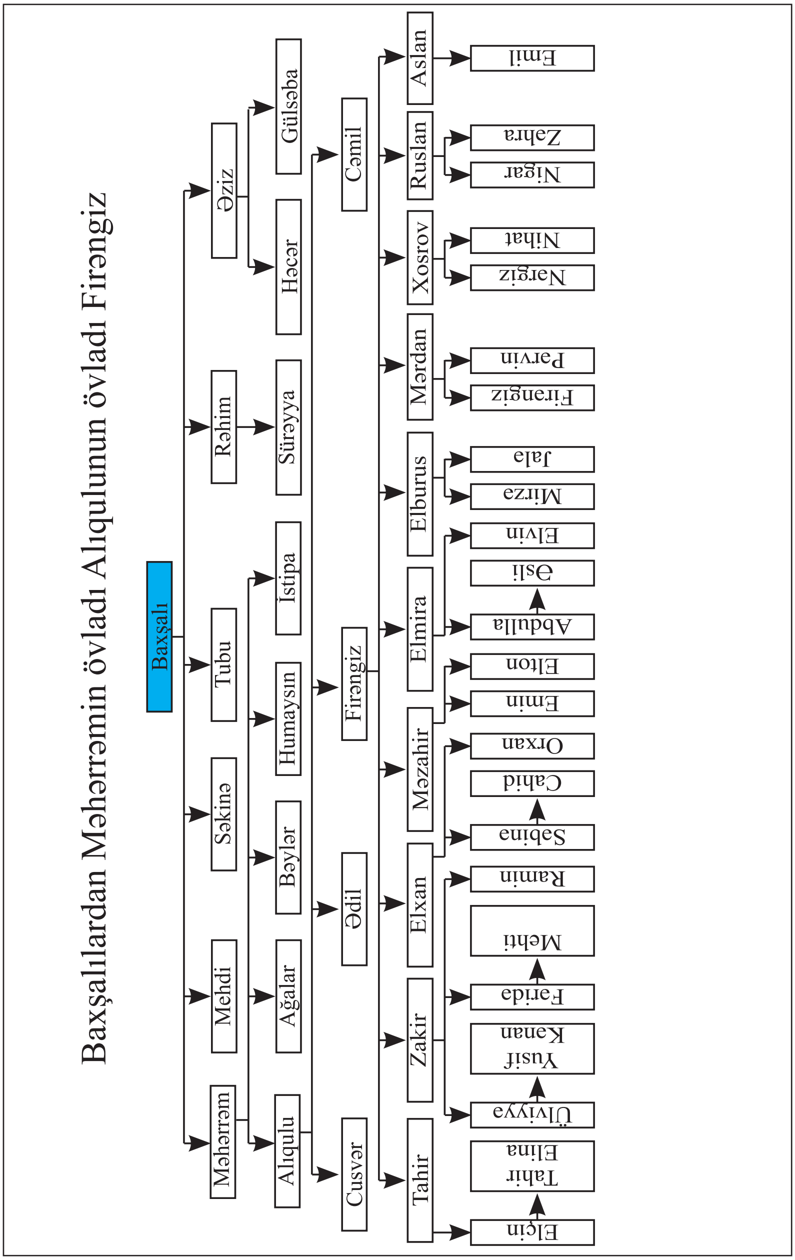

Baxşalılardan Məhərrəmin övladı Alıqulunun övladı Firəngiz

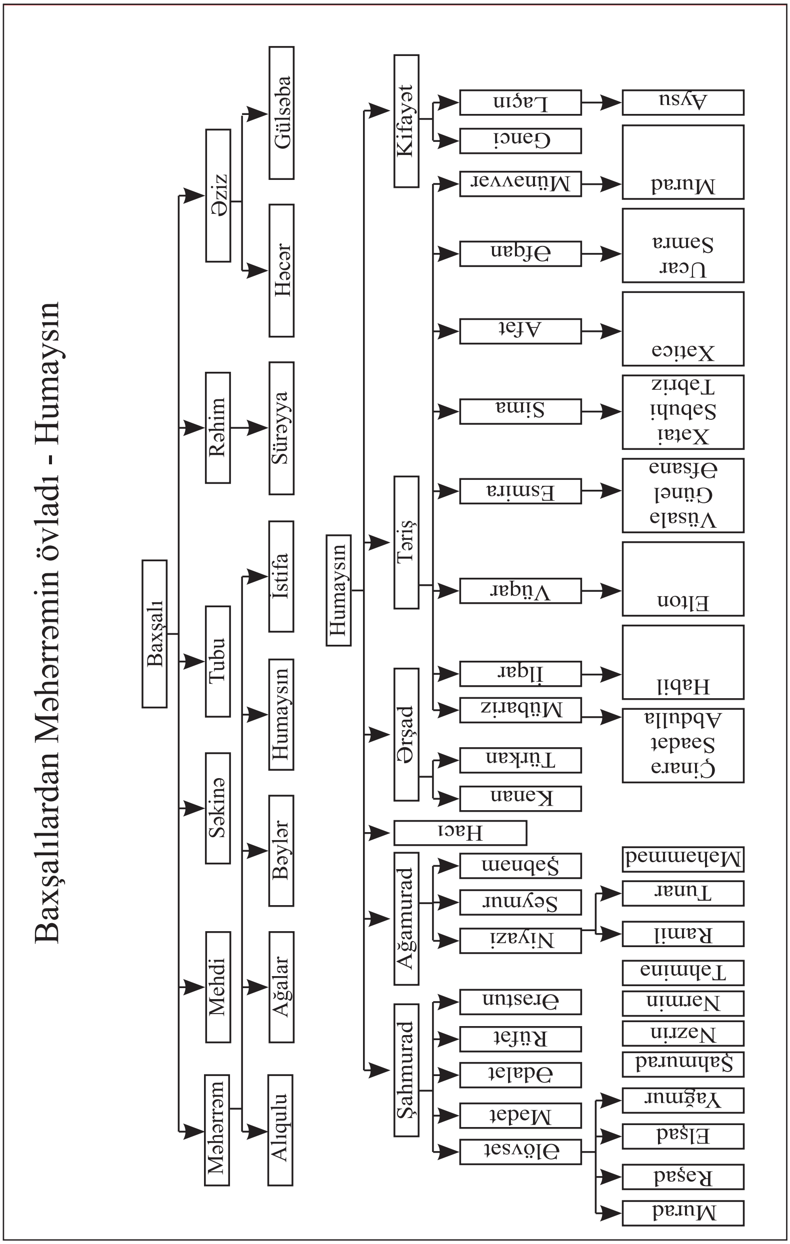
Baxşalılardan Məhərrəmin övladı - Humaysın
Baxşalı
Məhərrəm
Mehdi
Səkinə
Tubu
Rəhim
Əziz
Alıqulu
Ağalar
Bəylər
Humaysın
İstifa
Süreyya
Həcər
Gülsəba
Humaysın
Şahmurad
Ağamurad
Hacı
Ərşad
Təriş
Kifayət
Əlövsət
Mədət
Ədalət
Rüfət
Ərəstun
Niyazi
Seymur
Şəbnəm
Kənan
Türkan
Mübariz
İlqar
Vüqar
Esmira
Sima
Afət
Ərfan
Münəvvər
Gənci
Laçın
Murad
Rəşad
Elşad
Yağmur
Şahmurad
Nəzrin
Nərmin
Təhminə
Ramil
Tunar
Məhəmməd
Çinarə Səadət Abdulla
Habil
Elton
Vüsalə Günel Əfsanə
Xətai Səbuhi Təbriz
Xaticə
Ucar Samra
Murad
Aysu

Baxşalılardan Məhərrəmin övladı - İstifa

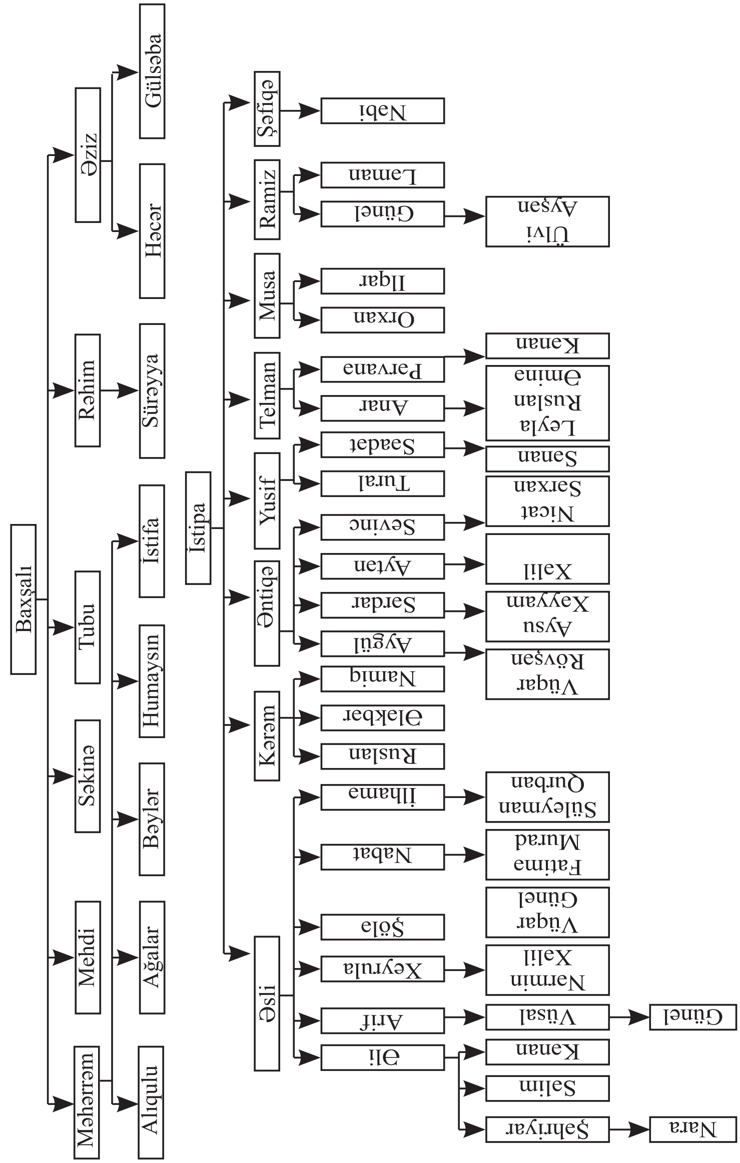

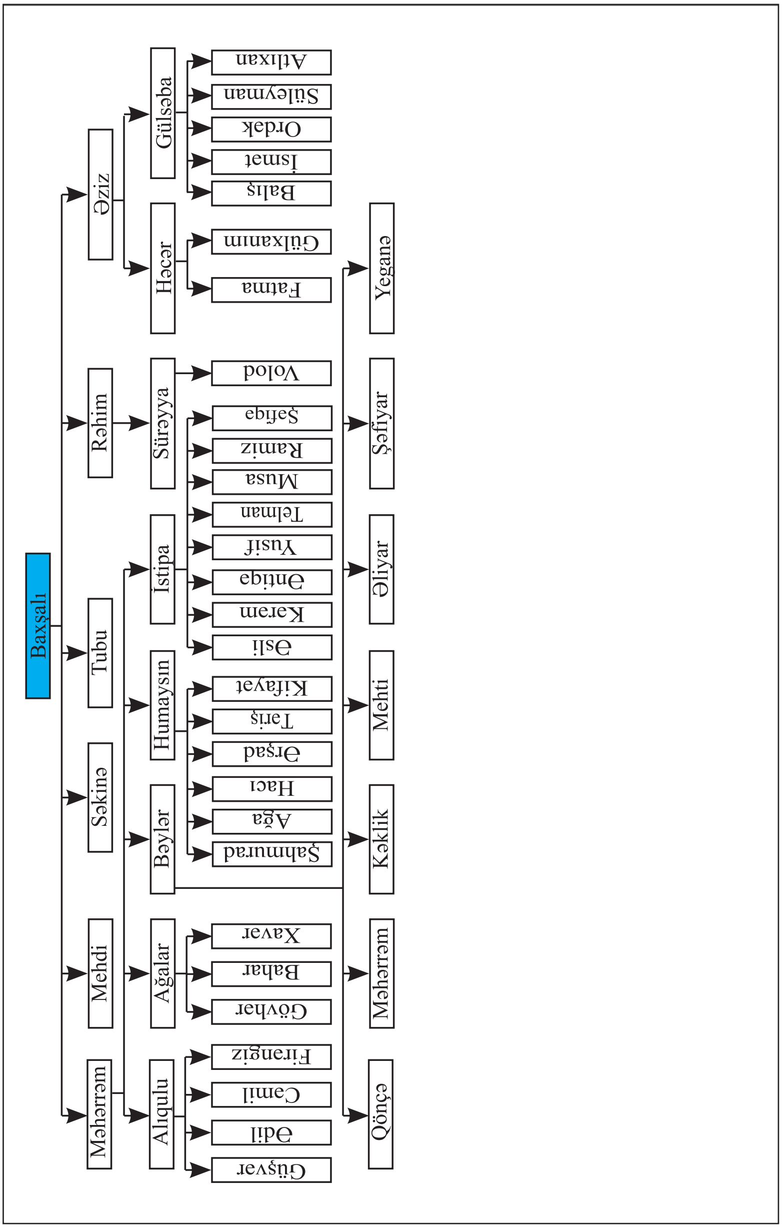
Baxşalı
Əziz
Rəhim
Tubu
Səkinə
Mehdi
Məhərrəm
Gülsəba
Həcər
Süreyya
İstipa
Humaysın
Bəylər
Ağalar
Alıqulu
Atlıxan
Süleyman
Ordak
İsmat
Baliş
Gülxanım
Fatma
Volod
Şəfiqə
Ramiz
Musa
Telman
Yusif
Əntiqə
Kərəm
Əsli
Kifayət
Tariş
Ərşad
Hacı
Ağa
Şahmurad
Xavar
Bahar
Gövhar
Firəngiz
Camil
Ədil
Güşvar
Yeganə
Şəfiyar
Əliyar
Mehti
Kəklik
Məhərrəm
Qönçə

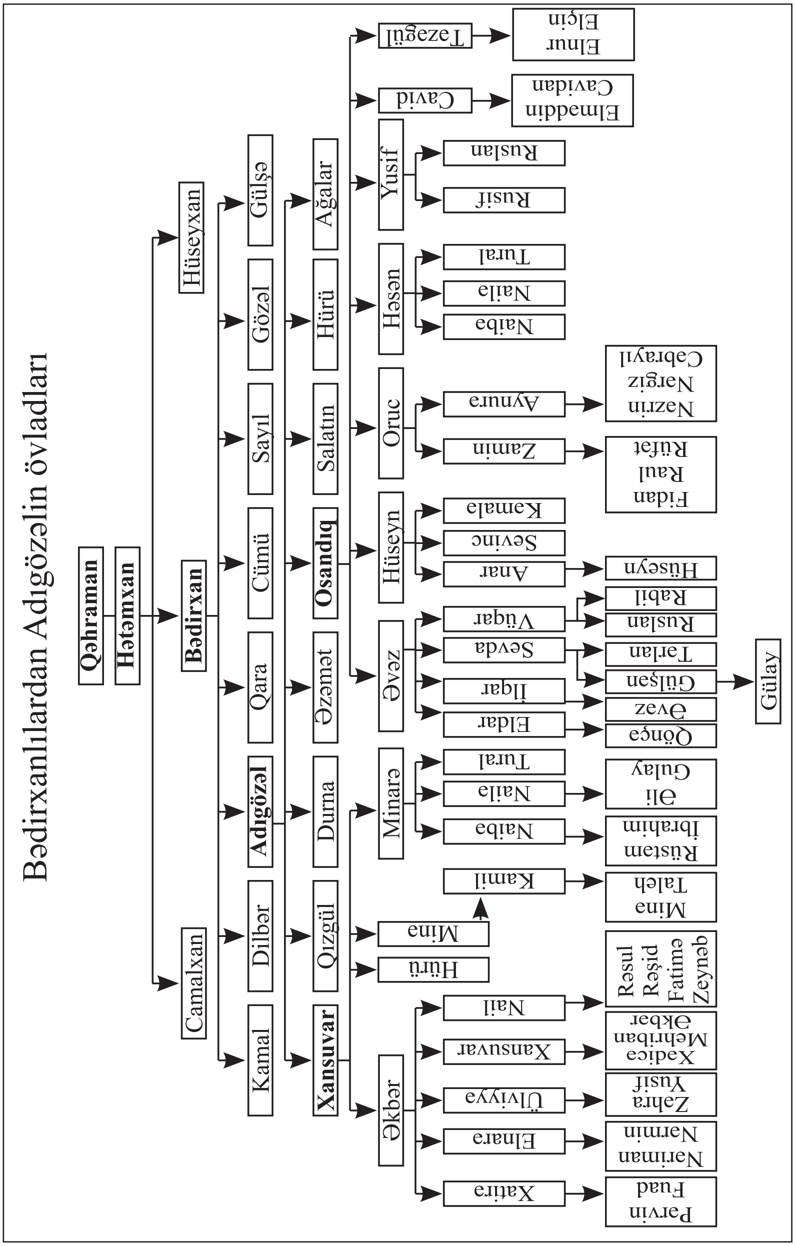
Bədirxanlılardan Adıgözəlin övladları
Qəhraman
Hətəmxan
Hüseyxan
Bədirxan
Camalxan
Gülşə
Gözəl
Sayıl
Cümü
Qara
Adıgözəl
Dilbər
Kamal
Ağalar
Hürü
Salatın
Osandıq
Əzəmət
Durna
Qızgül
Xansuvar
Təzəgül
Elnur Elçin
Cavid
Elmaddin Cavidan
Yusif
Ruslan
Rusif
Həsən
Tural
Naila
Naiba
Oruc
Aynura
Nəzrin Nərgiz Cəbrayıl
Zamin
Fidan Raul Rüfət
Hüseyn
Kamala
Sevinc
Anar
Hüseyn
Əvəz
Vüqar
Sevda
İlqar
Eldar
Rəbil
Ruslan
Tərlan
Gülşən
Əvəz
Qönçə
Gülay
Minarə
Tural
Naila
Naiba
Əli Gülay
Rüstəm İbrahim
Mina
Kamil
Mina Taleh
Hürü
Əkbər
Nail
Rəsul Rəşid Fatimə Zeynəb
Xansuvar
Xədicə Mehriban Əkbər
Ülviyyə
Zəhra Yusif
Elnara
Nəriman Nərmin
Xatirə
Pərvin Fuad

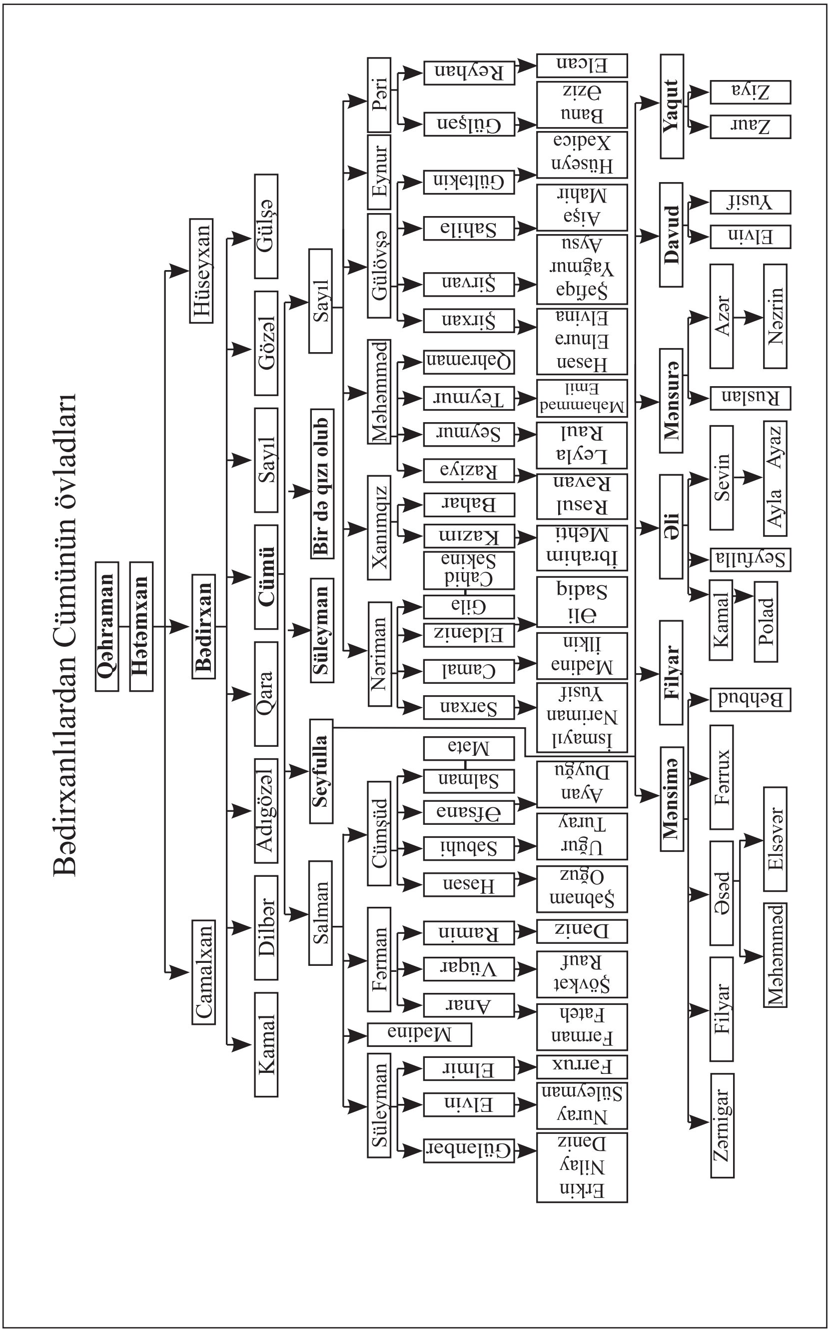
Bədirxanlılardan Cümünün övladları
Qəhraman
Hətəmxan
Bədirxan
Hüseyxan
Camalxan
Gülşə
Gözəl
Sayıl
Cümü
Qara
Adıgözəl
Dilbər
Kamal
Sayıl
Bir də qızı olub
Süleyman
Seyfulla
Salman
Pəri
Eynur
Gülövşə
Məhəmməd
Xanımqız
Nəriman
Cümşüd
Fərman
Madina
Süleyman
Reyhan
Gülşən
Gültəkin
Sahilə
Şirvan
Şirxan
Qəhrəman
Teymur
Seymur
Raziyə
Bahar
Kazım
Cahid Səkinə
Gila
Eldəniz
Camal
Sərxan
Mətə
Salman
Əfsanə
Səbuhi
Həsən
Ramin
Vüqar
Anar
Elmir
Elvin
Gülənbər
Elcan
Banu Əziz
Hüseyn Xədicə
Aişə Mahir
Şəfiqə Yağmur Aysu
Həsən Elnurə Elvinə
Məhəmməd Emil
Leyla Raul
Rəsul Rəvan
İbrahim Mehdi
Əli Sadiq
Mədinə İlkin
İsmayıl Nəriman Yusif
Aytən Duyğu
Uğur Turay
Şəbnəm Oğuz
Dəniz
Şövkət Rauf
Fərman Fateh
Fərrux
Nuray Süleyman
Erkin Nilay Dəniz
Yaqut
Ziya
Zaur
Davud
Yusif
Elvin
Mənsurə
Azər
Nəzrin
Ruslan
Əli
Sevin
Ayla Ayaz
Seyfulla
Kamal
Polad
Filyar
Mənsimə
Behbud
Fərrux
Əsəd
Elsəvər
Məhəmməd
Filyar
Zərnigar

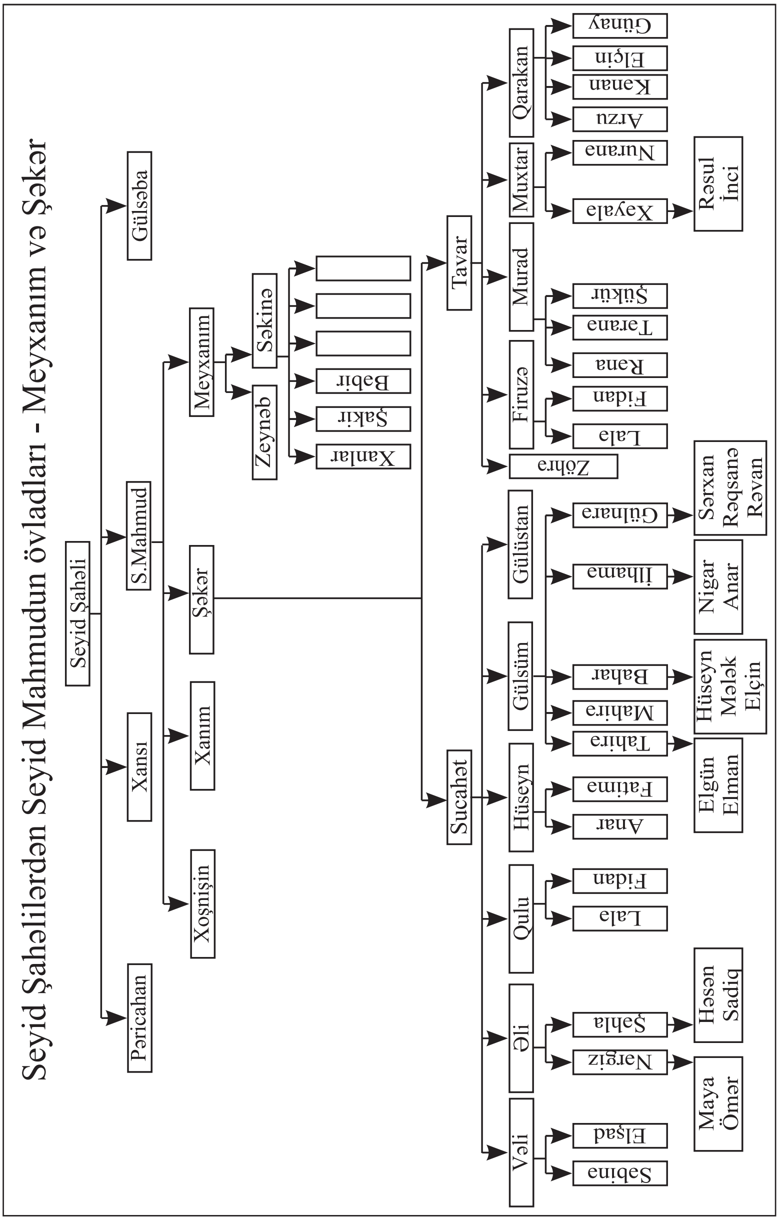
Seyid Şahəlilərdən Seyid Mahmudun övladları - Meyxanım və Şəkər
Seyid Şahəli
Pəricahan
Xansı
S.Mahmud
Gülsəba
Xoşnişin
Xanım
Şəkər
Meyxanım
Zeynəb
Səkinə
Xanlar
Şakir
Babir
Sucahət
Tavar
Vəli
Əli
Qulu
Hüseyn
Gülsüm
Gülüstan
Zöhra
Firuzə
Murad
Muxtar
Qarakan
Sabina
Elşad
Nərgiz
Şahla
Lala
Fidan
Anar
Fatimə
Tahirə
Mahirə
Bahar
İlhamə
Gülnarə
Lala
Fidan
Rəna
Tərana
Şükür
Xəyalə
Nurana
Arzu
Kənan
Elçin
Günay
Maya Ömər
Həsən Sadiq
Elgün Elman
Hüseyn Mələk Elçin
Nigar Anar
Sərxan Rəqsanə Rəvan
Rəsul İnci

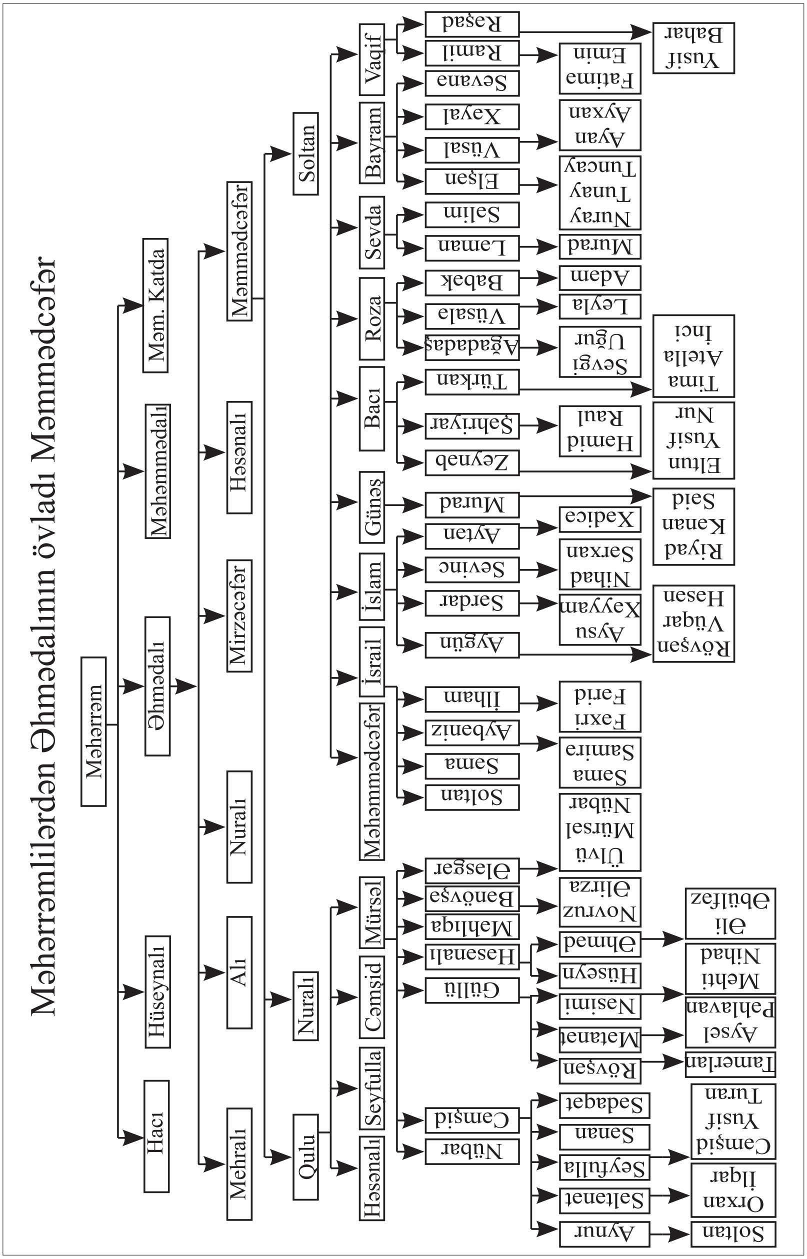
Məhərrəmlilərdən Əhmədalının övladı Məmmədcəfər
Məhərrəm
Hacı
Hüseynalı
Əhmədalı
Məhəmmədalı
Məm. Katda
Mehralı
Alı
Nuralı
Mirzəcəfər
Həsənalı
Məmmədcəfər
Qulu
Nuralı
Soltan
Həsənalı
Seyfulla
Cəmşid
Mürsəl
Məhəmmədcəfər
İsrail
İslam
Günəş
Bacı
Roza
Sevda
Bayram
Vagif
Nübar
Cəmşid
Güllü
Hasənali
Mahliqa
Banövşə
Ələsgar
Soltan
Sama
Aybəniz
İlham
Aygün
Sardar
Sevinc
Aytan
Murad
Zeynab
Şahriyar
Türkan
Ağadadaş
Vüsala
Babak
Laman
Salim
Elşan
Vüsal
Xayal
Sevana
Ramil
Rəşad
Aynur
Saltanat
Seyfulla
Sanan
Sadagat
Rövşan
Matanat
Nasimi
Hüseyn
Əhmad
Novruz Əlirza
Ülvü Mürsal Nübar
Sama Samira
Faxri Farid
Aysu Xayyam
Nihad Sarxan
Xadica
Hamid Raul
Sevgi Uğur
Leyla
Adam
Murad
Nuray Tunay Tuncay
Ayan Ayxan
Fatima Emin
Soltan
Orxan İlqar
Camşid Yusif Turan
Tamerlan
Aysel Pahlavan
Mehti Nihad
Əli Əbülfaz
Rövşan Vüqar Hasan
Riyad Kanan Said
Eltun Yusif Nur
Tima Atella İnci
Yusif Bahar

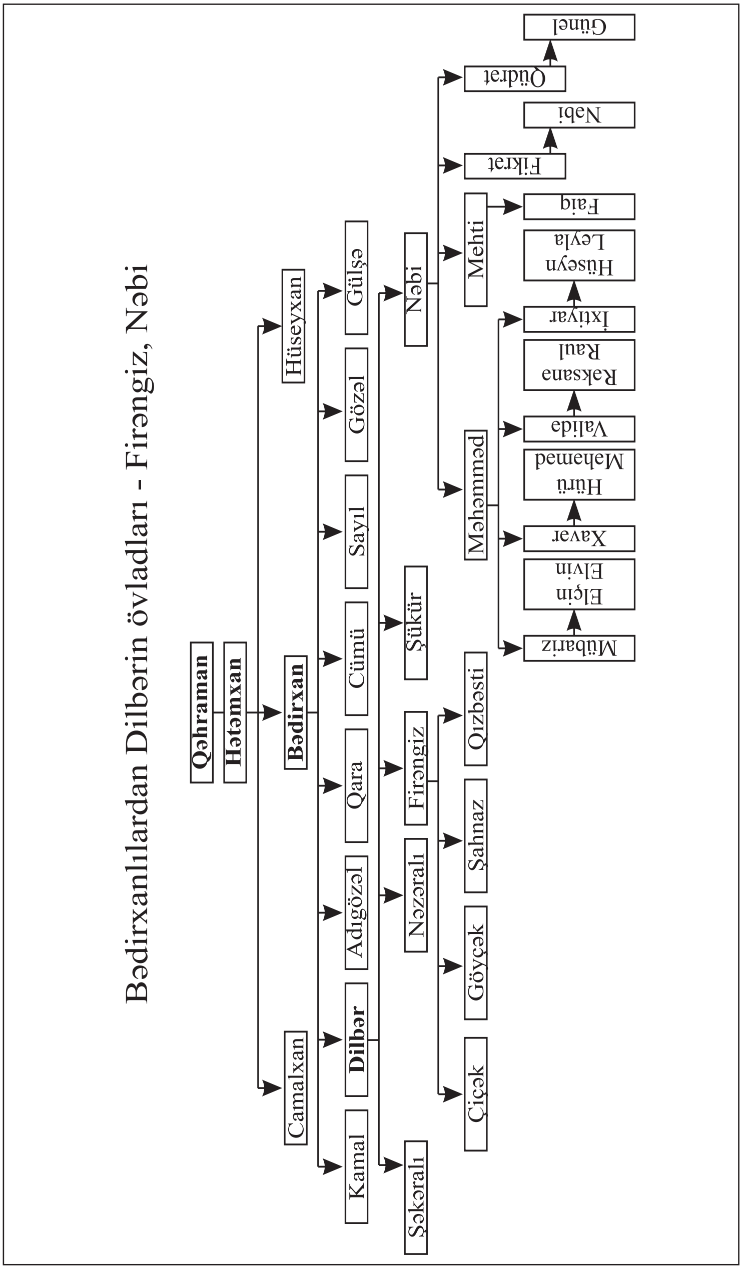
Bədirxanlılardan Dilbərin övladları - Firəngiz, Nəbi
Qəhraman
Hətəmxan
Hüseyxan
Bədirxan
Camalxan
Gülşə
Gözəl
Sayıl
Cümü
Qara
Adıgözəl
Dilbər
Kamal
Nəbi
Şükür
Firəngiz
Nəzəralı
Şəkəralı
Mehti
Məhəmməd
Qızbəsti
Şahnaz
Göyçək
Çiçək
Qüdrət
Günel
Fikrət
Nəbi
Faiq
Hüseyn
Leyla
İxtiyar
Rəksana
Raul
Valida
Hürü
Məhəmməd
Xavər
Elçin
Elvin
Mübariz

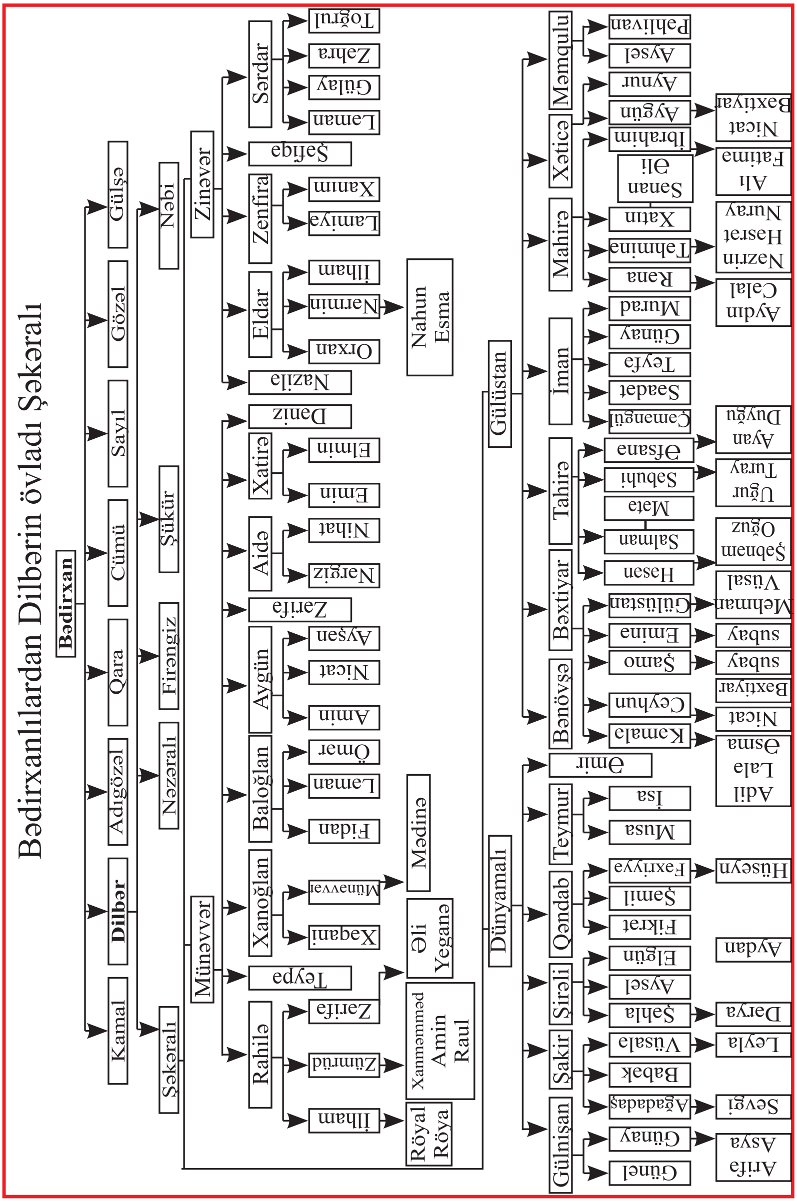
Bədirxanlılardan Dilbərin övladı Şəkərəli
Bədirxan
Kamal
Dilbər
Adıgözəl
Qara
Cümü
Sayıl
Gözəl
Gülşə
Şəkərəli
Nəzərəli
Firəngiz
Şükür
Nəbi
Münəvvər
Zinəvər
Rahilə
Teyps
Xanoğlan
Baloğlan
Aygün
Zərifə
Aidə
Xatirə
Dəniz
Nazilə
Eldar
Zenfira
Şəfiqə
Sərdar
İlham
Zümrüd
Zərifə
Xaqani
Münəvvər
Fidan
Ləman
Ömər
Amin
Nicat
Aysel
Nərgiz
Nihat
Emin
Elmin
Orxan
Nərmin
İlham
Lamiyə
Xanım
Ləman
Gülay
Zəhra
Toğrul
Röyal
Röya
Xanməmməd
Amin
Raul
Əli
Yeganə
Mədinə
Nahun
Esma
Dünyamalı
Gülüstan
Gülnisə
Şakir
Sirəli
Qəndab
Teymur
Əmir
Bənövsə
Bəxtiyar
Tahirə
İman
Mahirə
Xətica
Məmqulu
Günel
Günay
Ağadadaş
Babək
Vüsalə
Şəhla
Aysel
Elgün
Fikrət
Şamil
Faxriyyə
Musa
İsa
Kamalə
Ceyhun
Şamo
Emina
Gülüstan
Həsən
Salman
Mələ
Səbuhi
Əfsanə
Çəmənqül
Səadət
Teyfə
Günay
Murad
Rəna
Təhminə
Xatın
Sənan
Əli
İbrahim
Aygün
Aynur
Aysel
Pəhlivan
Arifə
Asya
Sevgi
Ləylə
Dərya
Aydan
Hüseyn
Adil
Lalə
Əsma
Nicat
Bəxtiyar
subay
subay
Mehman
Vüsal
Şəbnəm
Oğuz
Uğur
Turay
Ayan
Duyğu
Aydın
Cəlal
Nəzrin
Həsrət
Nuray
Əli
Fatimə
Nicat
Bəxtiyar

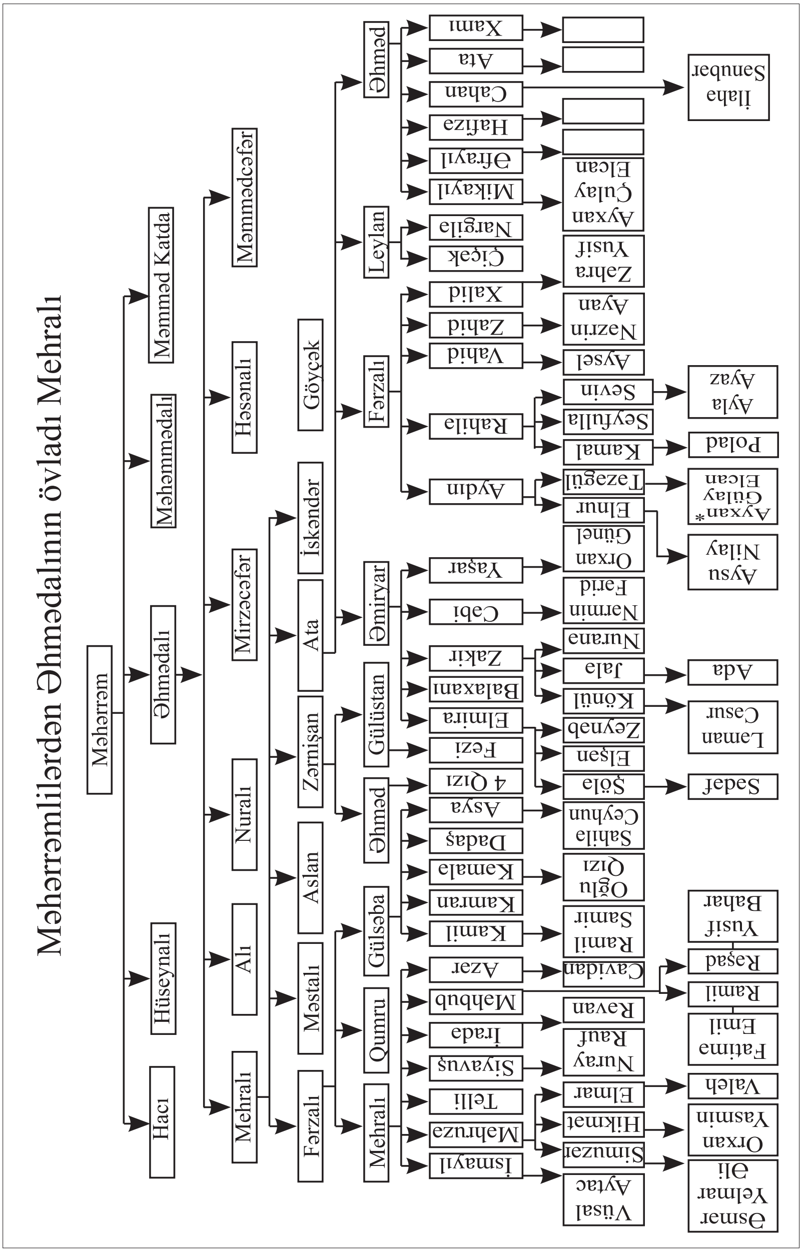

Məhərrəmlilərdən Əhmədalının övladı Mehralı
Məhərrəm
Hacı
Hüseynalı
Əhmədalı
Məhəmmədalı
Məmməd Katda
Mehralı
Alı
Nuralı
Mirzəcəfər
Həsənalı
Məmmədcəfər
Fərzalı
Məstalı
Aslan
Zərnişan
Ata
İskəndər
Göyçək
Mehralı
Qumru
Gülsəba
Əhməd
Gülüstan
Əmiryar
Fərzalı
Leylan
Əhməd
İsmayıl
Məhruzə
Telli
Siyavuş
İradə
Məhbub
Azər
Kamil
Kamran
Kamalə
Dadaş
Asya
4 Qızı
Fezi
Elmira
Balaxanı
Zakir
Cabi
Yaşar
Aydın
Rahilə
Vahid
Zahid
Xalid
Çiçək
Nargilə
Mikayıl
Əfrayıl
Hafizə
Cahan
Ata
Xami
Vüsal
Aytac
Simuzər
Hikmət
Elmar
Nuray
Rauf
Rəvan
Cavidan
Ramil
Samir
Oğlu
Qızı
Sahilə
Ceyhun
Şölə
Elşən
Zeynab
Könül
Jalə
Nurana
Nərmin
Fərid
Orxan
Günel
Elnur
Tazəgül
Kamal
Seyfulla
Sevin
Aysel
Nazrin
Ayan
Zəhra
Yusif
Ayxan
Çulay
Elcan
Əsmər
Yelmar
Əli
Orxan
Yasmin
Valeh
Fatimə
Emil
Ramil
Rəşad
Yusif
Bahar
Sədəf
Laman
Cəsur
Ada
Aysu
Nilay
Ayxan*
Gülay
Elcan
Polad
Ayla
Ayaz
İlahə
Sənubər

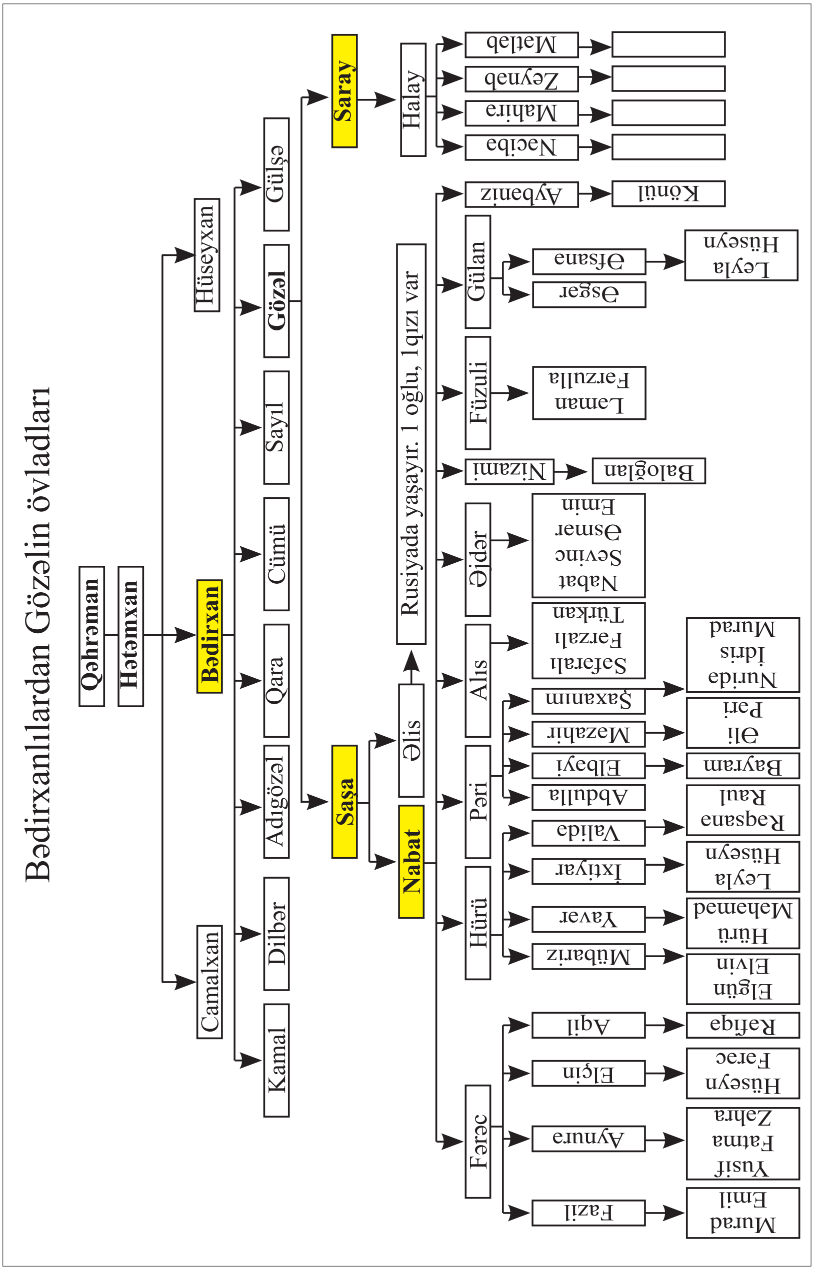
Bədirxanlılardan Gözəlin övladları
Qəhrəman
Hətəmxan
Camalxan
Bədirxan
Hüseyxan
Kamal
Dilbər
Adıgözəl
Qara
Cümü
Sayıl
Gözəl
Gülşə
Saşa
Saray
Nabat
Əlis
Rusiyada yaşayır. 1 oğlu, 1qızı var
Halay
Fərəc
Hürü
Pəri
Alıs
Əjdər
Nizami
Füzuli
Gülan
Aybəniz
Nəcibə
Mahirə
Zeynəb
Mətləb
Fazil
Aynurə
Elçin
Aqil
Mübariz
Yavər
İxtiyar
Validə
Abdulla
Elbəyi
Mazahir
Şaxanım
Səfərəli
Fərzəli
Türkan
Nabat
Sevinc
Osmar
Emin
Baloğlan
Ləman
Fərzullə
Əsgər
Əfsanə
Könül
Murad
Emil
Yusif
Fatma
Zəhra
Hüseyn
Fərəc
Rafiqə
Elgün
Elvin
Hürü
Məhəmməd
Leyla
Hüseyn
Rəqsanə
Raul
Bayram
Əli
Pəri
Nuridə
İdris
Murad
Leyla
Hüseyn

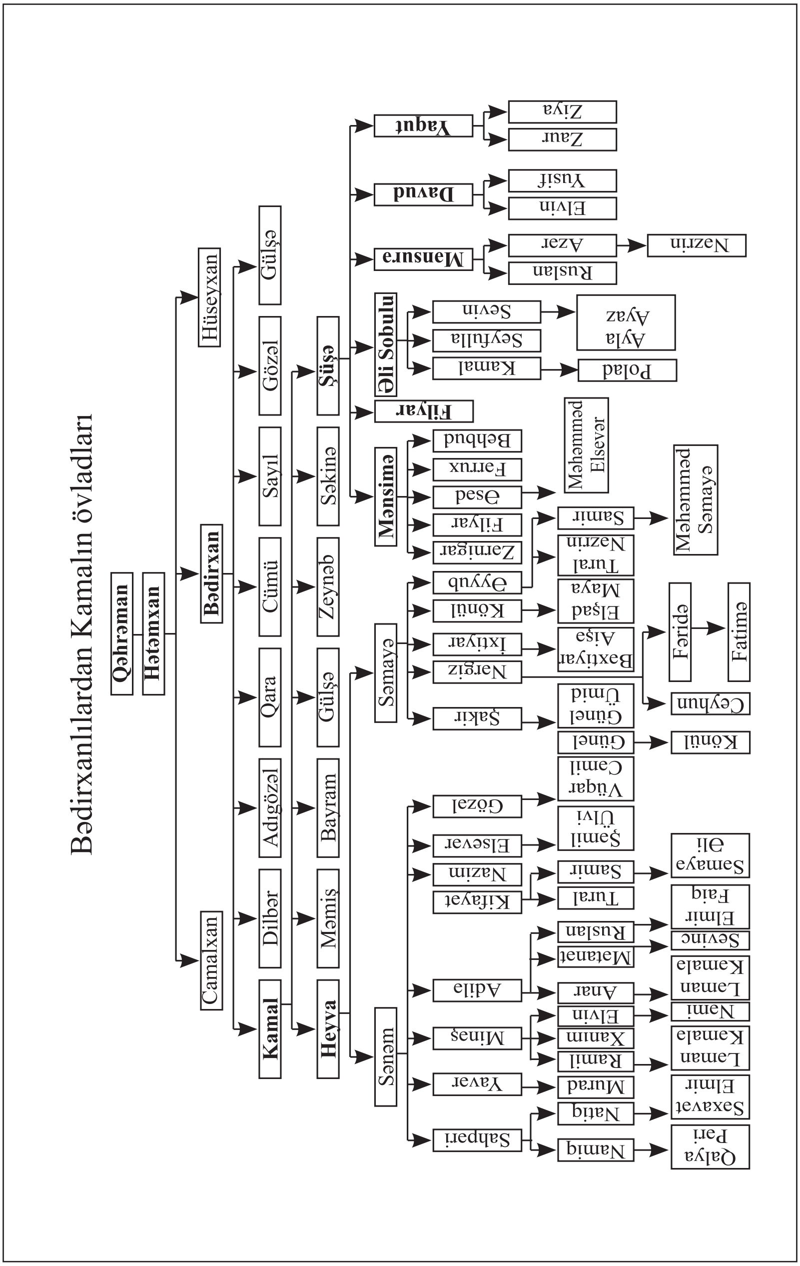
Bədirxanlılardan Kamalın övladları
Qəhrəman
Hətəmxan
Hüseyxan
Bədirxan
Camalxan
Gülşə
Gözəl
Sayıl
Cümü
Qara
Adıgözəl
Dilbər
Kamal
Şüşə
Səkinə
Zeynəb
Gülşə
Bayram
Məmiş
Heyva
Yaqut
Davud
Mənsurə
Əli Sobulu
Filyar
Mənsimə
Səmayə
Sənəm
Ziya
Zaur
Yusif
Elvin
Azər
Nazrin
Ruslan
Sevin
Ayla Ayaz
Seyfulla
Kamal
Polad
Behbud
Fərrux
Əsəd
Məhəmməd Elsevər
Filyar
Zərnigar
Eyyub
Könül
İxtiyar
Nərgiz
Şakir
Samir
Məhəmməd Səmayə
Tural Nazrin
Elşad Maya
Baxtiyar Aişə
Fəridə
Fatimə
Günel Ümid
Ceyhun
Günel
Könül
Gözəl
Vüqar Camil
Elsevər
Şəmil Ülvi
Nazim
Samir
Səmayə Əli
Kifayət
Tural
Elmir Faiq
Ruslan
Sevinc
Mətanət
Adilə
Anar
Laman Kamalə
Elvin
Nəmi
Minaş
Xanım
Ramil
Laman Kamalə
Yavər
Murad
Saxavət Elmir
Sahpəri
Natiq
Namiq
Qalya Pəri

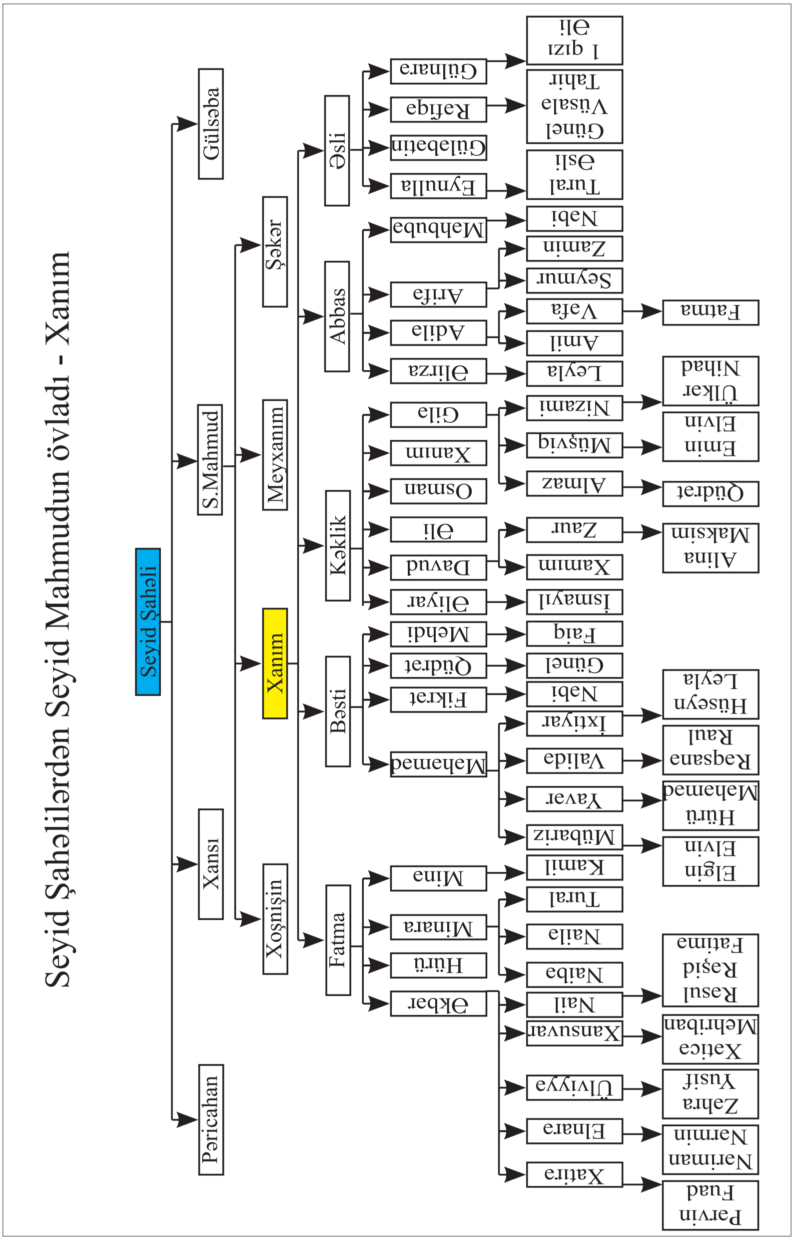

Seyid Şahəlilərdən Seyid Mahmudun övladı - Xanım
Seyid Şahəli
Gülsəba
S.Mahmud
Xansı
Pəricahan
Şəkər
Meyxanım
Xanım
Xoşnişin
Əsli
Abbas
Kəklik
Bəsti
Fatma
Gülnarə
Rafiqə
Gülbadin
Eynulla
Məhbubə
Arifə
Adilə
Əlirza
Gilə
Xanım
Osman
Əli
Davud
Əliyar
Mehdi
Qüdrət
Fikrət
Məhəmməd
Minə
Minarə
Hürü
Əkbər
I qızı Əli
Günel Vüsalə Tahir
Tural Əsli
Nabi
Zamin
Seymur
Vəfa
Amil
Leyla
Nizami
Müşviq
Almaz
Zaur
Xanım
İsmayıl
Faiq
Günel
Nabi
İxtiyar
Validə
Yavər
Mübariz
Kamil
Tural
Nailə
Naidə
Nail
Xansuvar
Ülviyyə
Elnarə
Xatirə
Fatma
Ülkər Nihad
Emin Elvin
Qüdrət
Maksim Alina
Hüseyn Leyla
Rəqsanə Raul
Hürü Məhəmməd
Elgin Elvin
Rasul Rəşid Fatimə
Xatica Mehriban
Zəhra Yusif
Nəriman Nərmin
Parvin Fuad

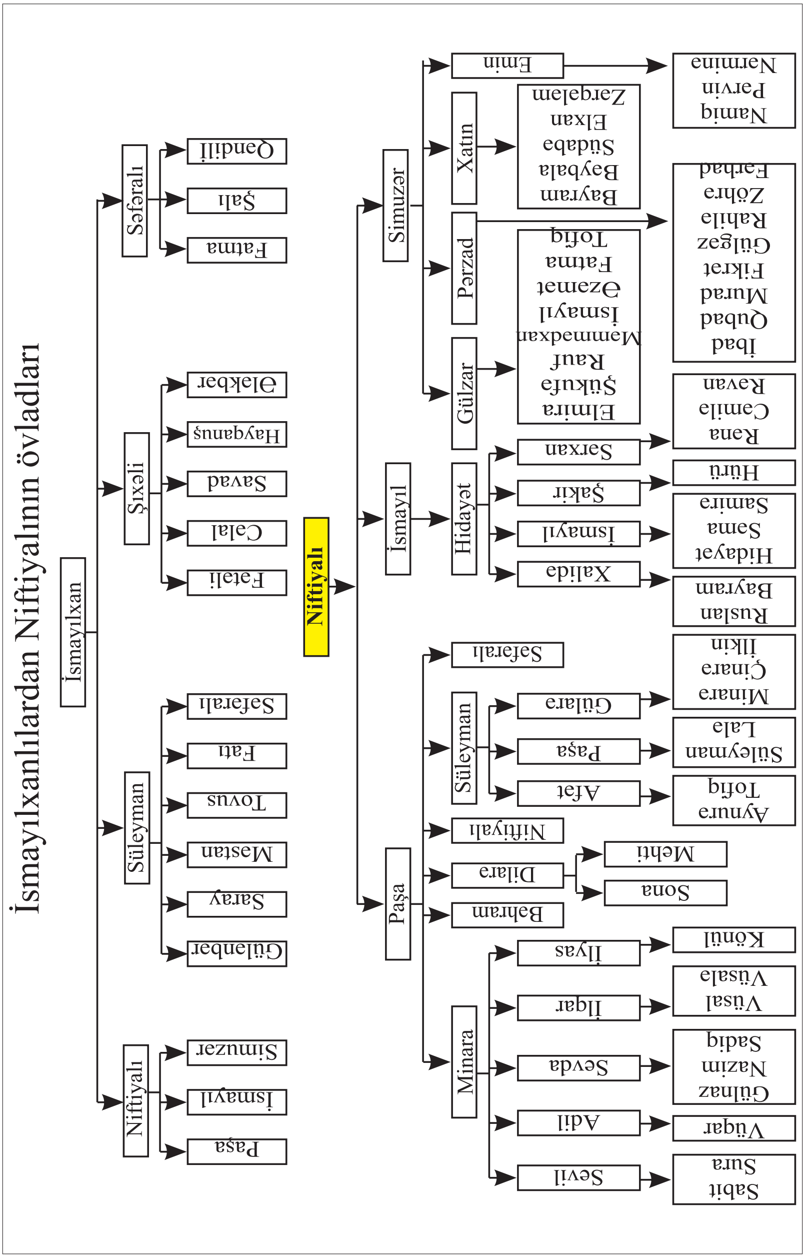
İsmayılxanlılardan Niftiyalının övladları
İsmayılxan
Niftiyalı
Paşa
İsmayıl
Simuzər
Süleyman
Gülənbər
Saray
Məstan
Tovus
Fatı
Səfəralı
Şıxəli
Fətəli
Cəlal
Savad
Hayqanuş
Ələkbər
Səfəralı
Fatma
Şalı
Qəndili
Niftiyalı
Paşa
Minara
Sevil
Adil
Sevda
İlqar
İlyas
Sabit Sura
Vüqar
Gülnaz Nazim Sadiq
Vüsal Vüsalə
Könül
Bəhram
Dilarə
Sona
Mehti
Niftiyalı
Süleyman
Afət
Paşa
Gülarə
Aynurə Tofiq
Süleyman Lalə
Minarə Çinarə İlkin
Səfəralı
İsmayıl
Hidayət
Xalidə
İsmayıl
Şakir
Sərxan
Ruslan Bayram
Hidayət Səma Samirə
Hürü
Rəna Cəmilə Rəvan
Simuzər
Gülzar
Elmira Şükufə Rauf Məmmədxan İsmayıl Əzəmət Fatma Tofiq
Pərzad
İbad Qubad Murad Fikrət Gülgəz Rahilə Zöhrə Fərhad
Xatın
Bayram Bəybala Südabə Elxan Zərgələm
Emin
Namiq Pərvin Nərminə

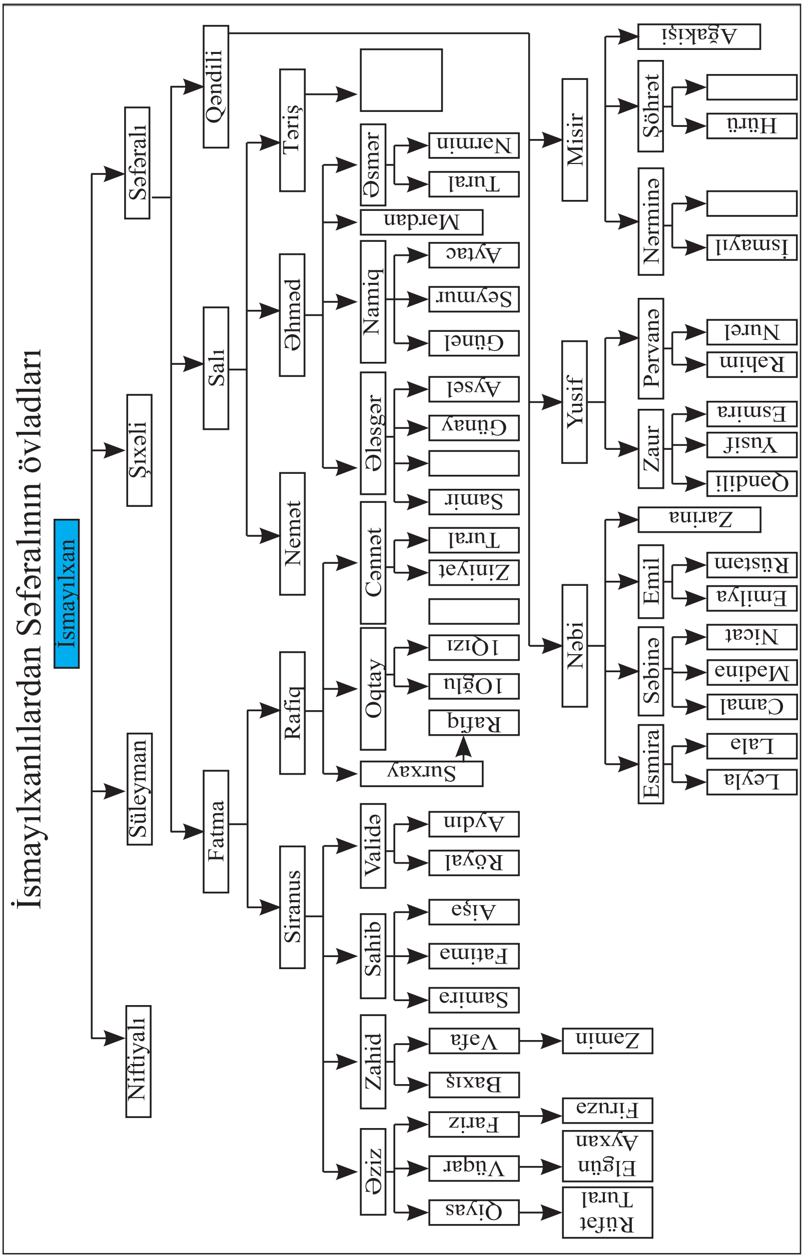
İsmayılxanlılardan Səfəralının övladları
İsmayılxan
Səfəralı
Şıxəli
Süleyman
Niftiyalı
Qəndili
Salı
Fatma
Təriş
Əhməd
Nemət
Rafiq
Siranus
Əsmər
Mərdan
Namiq
Ələsgər
Cənnət
Oqtay
Surxay
Validə
Sahib
Zahid
Əziz
Nərmin
Tural
Aytac
Seymur
Günel
Aysel
Günay
Samir
Tural
Ziniyət
1Qızı
1Oğlu
Rafiq
Aydın
Röyal
Aişə
Fatimə
Samirə
Vəfa
Zamin
Baxış
Fariz
Firuzə
Vüqar
Elgün Ayxan
Qiyas
Rüfət Tural
Misir
Yusif
Nəbi
Ağakişi
Şöhrət
Hürü
Nərminə
İsmayıl
Pərvanə
Nurəl
Rəhim
Zaur
Esmira
Yusif
Qəndili
Zərinə
Emil
Rüstəm
Emilyə
Səbinə
Nicat
Mədinə
Camal
Esmira
Lalə
Leyla

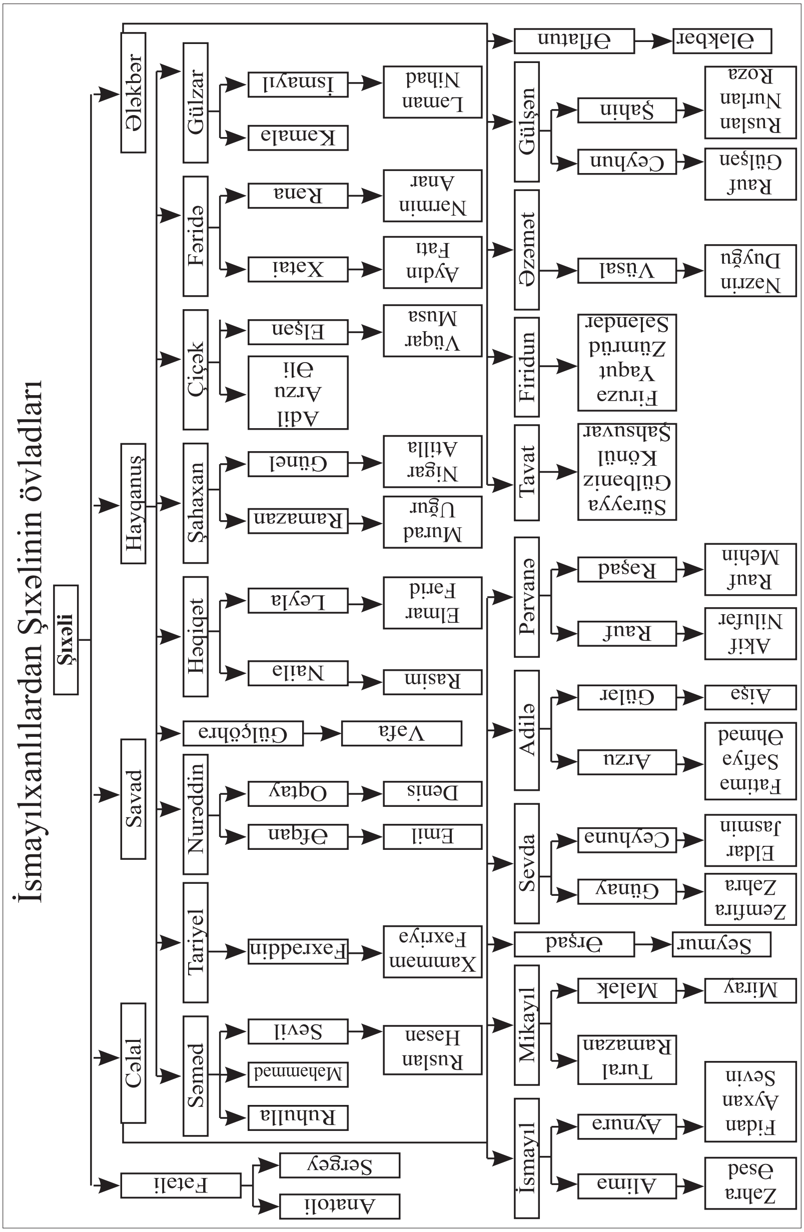
İsmayılxanlılardan Şıxəlinin övladları
Şıxəli
Ələkbər
Hayqanuş
Savad
Cəlal
Fatəli
Sergey
Anatoli
Gülzar
Kamala
İsmayıl
Laman
Nihad
Fəridə
Xətai
Aydın
Fati
Rana
Nərmin
Anar
Çiçək
Adil
Arzu
Əli
Elşən
Vüqar
Musa
Şahaxan
Ramazan
Murad
Uğur
Günel
Nigar
Atilla
Həqiqət
Naila
Rasim
Leyla
Elmar
Fərid
Gülçöhrə
Vəfa
Nurəddin
Əfqan
Emil
Oqtay
Denis
Tariyel
Fəxrəddin
Xəmmam
Fəxriyə
Səməd
Ruhulla
Məhəmməd
Sevil
Ruslan
Həsən
Əflatun
Ələkbər
Gülşən
Ceyhun
Rauf
Gülşən
Şahin
Ruslan
Nurlan
Roza
Əzəmət
Vüsal
Nəzrin
Duyğu
Firidun
Firuza
Yaqut
Zümrüd
Salandar
Tavat
Süreyya
Gülbəniz
Könül
Şahsuvar
Pərvanə
Rauf
Akif
Nilufər
Rəşad
Rauf
Mehin
Adilə
Arzu
Fatimə
Səfiyə
Əhməd
Güllər
Aişə
Sevda
Günay
Zemfira
Zəhra
Ceyhuna
Eldar
Jasmin
Ərşad
Seymur
Mikayıl
Tural
Ramazan
Məlak
Miray
İsmayıl
Alimə
Zəhra
Əsəd
Aynurə
Fidan
Ayxan
Sevin

İsmayılxanlılardan Süleymanın övladları - Gülənbər, Fatı, Saray

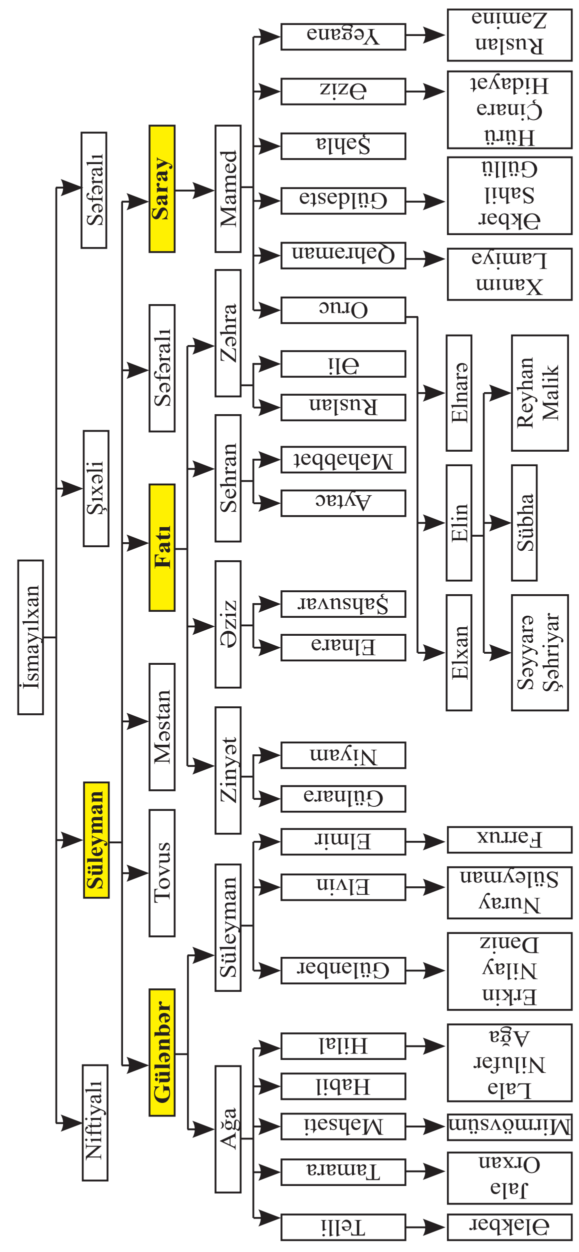

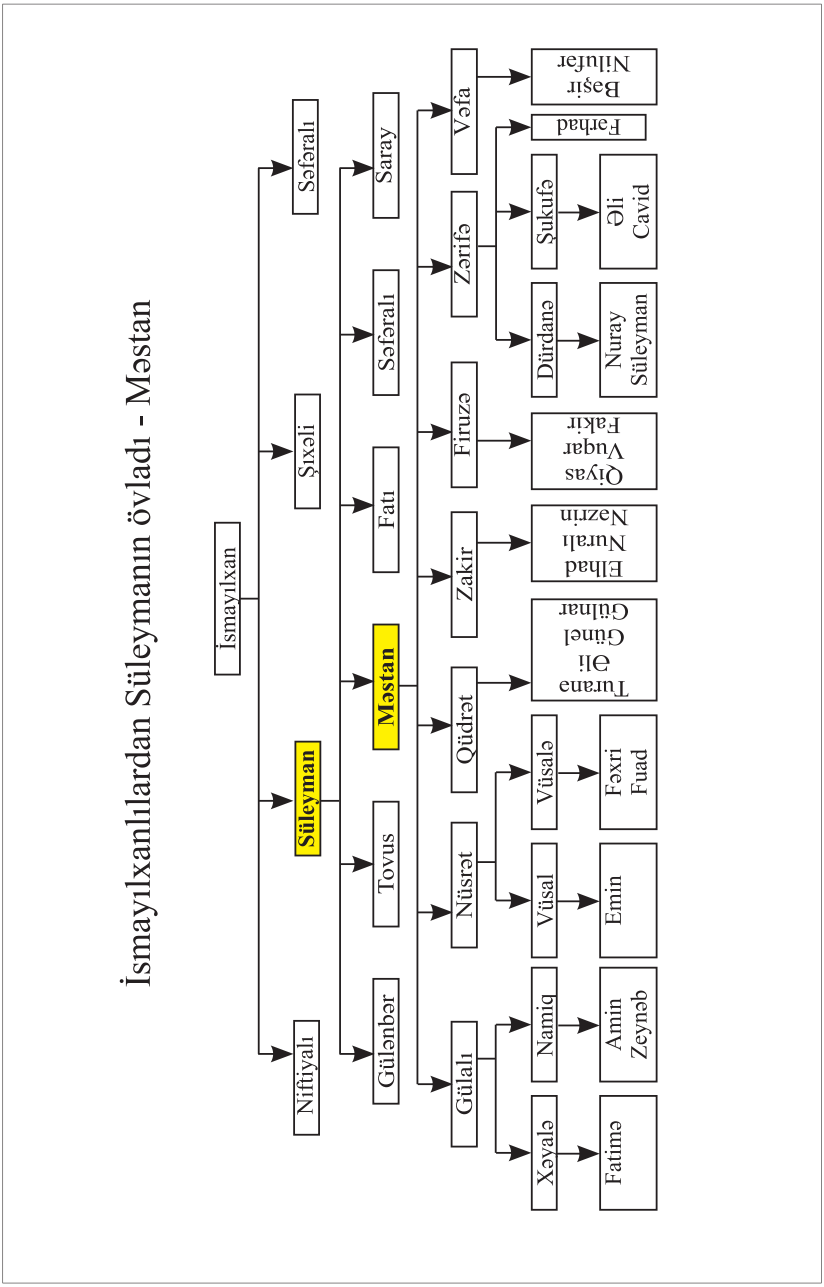
İsmayılxanlılardan Süleymanın övladı - Məstan
İsmayılxan
Niftiyalı
Süleyman
Şıxəli
Səfəralı
Gülənbər
Tovus
Məstan
Fatı
Səfəralı
Saray
Güləli
Nüsrət
Qüdrət
Zakir
Firuzə
Zərifə
Vəfa
Xəyalə
Namiq
Vüsal
Vüsalə
Turana Əli Günel Gülnar
Elhad Nurali Nazrin
Qiyas Vuqar Fakir
Dürdanə
Şukufə
Farhad
Başir Nilufar
Fatimə
Amin Zeynəb
Emin
Fəxri Fuad
Nuray Süleyman
Əli Cavid

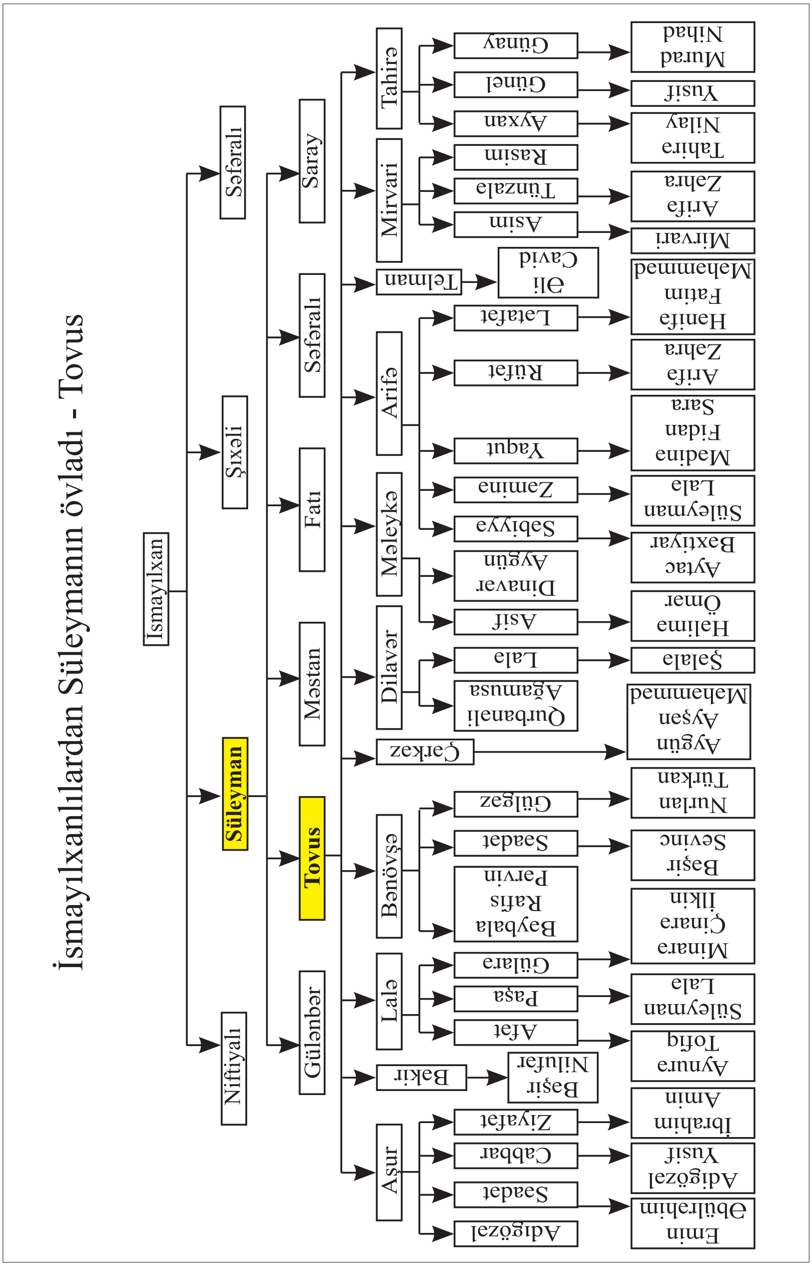
İsmayılxanlılardan Süleymanın övladı - Tovus
İsmayılxan
Niftiyalı
Süleyman
Şıxəli
Səfərəli
Gülənbər
Tovus
Məstan
Fatı
Səfərəli
Saray
Aşur
Bakir
Lalə
Bənövşə
Çərkəz
Dilavər
Mələykə
Arifə
Telman
Mirvari
Tahirə
Adıgözəl
Saadət
Cabbar
Ziyafət
Başir Nilufər
Afət
Paşa
Gülarə
Baybala Rafis Pərvin
Saadət
Gülgəz
Qurbanəli Ağamusa
Lalə
Asif
Dinarvar Aygün
Sabiyyə
Zəmina
Yaqut
Rüfət
Lətafət
Əli Cavid
Asim
Tünzalə
Rasim
Ayxan
Günel
Günay
Emin Əbülrəhim
Adıgözəl Yusif
İbrahim Amin
Aynurə Tofiq
Süleyman Lalə
Minarə Çinarə İlkin
Başir Sevinc
Nurlan Türkan
Aygün Ayşən Məhəmməd
Şəlalə
Həlimə Ömər
Aytac Baxtiyar
Süleyman Lalə
Mədinə Fidan Sara
Arifə Zəhra
Hanifə Fatim Məhəmməd
Mirvari
Arifə Zəhra
Tahirə Nilay
Yusif
Murad Nihad

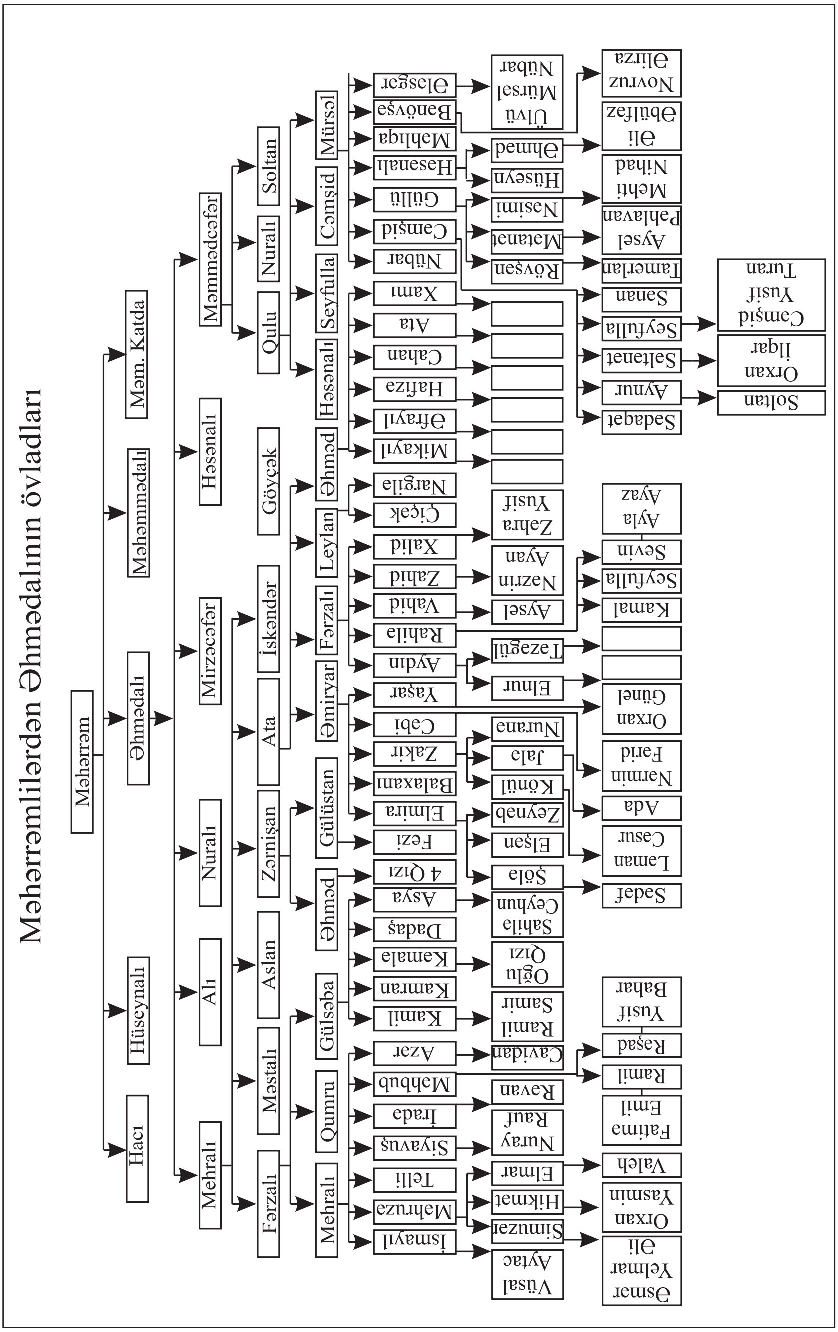
Məhərrəmlilərdən Əhmədalının övladları
Məhərrəm
Hacı
Hüseynalı
Əhmədalı
Məhəmmədalı
Məm. Katda
Mehralı
Alı
Nuralı
Mirzəcəfər
Həsənalı
Məmmədcəfər
Fərzalı
Məstalı
Aslan
Zərnişan
Ata
İskəndər
Göyçək
Qulu
Nuralı
Soltan
Mehralı
Qumru
Gülsəba
Əhməd
Gülüstan
Əmiryar
Fərzalı
Leylan
Əhməd
Həsənalı
Seyfulla
Cəmşid
Mürsəl
İsmayıl
Məhruzə
Telli
Siyavuş
İradə
Məhbub
Azər
Kamil
Kamran
Kamalə
Dadaş
Asya
4 Qızı
Fezi
Elmira
Balaxanı
Zakir
Cabi
Yaşar
Aydın
Rahilə
Vahid
Zahid
Xalid
Çiçək
Nargilə
Mikayıl
Əfrayıl
Hafizə
Cahan
Ata
Xamı
Nübar
Cəmşid
Güllü
Həsənalı
Məhliqə
Bənövşə
Ələsgər
Vüsal Aytac
Simuzər
Hikmət
Elmar
Nuray Rauf
Rəvan
Cavidan
Ramil Samir
Oğlu Qızı
Sahilə Ceyhun
Şölə
Elşən
Zeynəb
Könül
Jalə
Nurana
Elnur
Təzəgül
Aysel
Nəzrin Ayan
Zəhra Yusif
Rövşən
Mətanət
Nəsimi
Hüseyn
Əhməd
Ülvü Mürsəl Nübar
Əsmər Yelmar Əli
Orxan Yasmin
Valeh
Fatimə Emil
Ramil
Rəşad
Yusif Bahar
Sədəf
Laman Cəsur
Ada
Nərmin Fərid
Orxan Günel
Kamal
Seyfulla
Sevin
Ayla Ayaz
Sədaqət
Aynur
Səltənət
Seyfulla
Sənan
Tamerlan
Aysel Pəhləvan
Mehti Nihad
Əli Əbülfəz
Novruz Əlirza
Soltan
Orxan İlqar
Cəmşid Yusif Turan

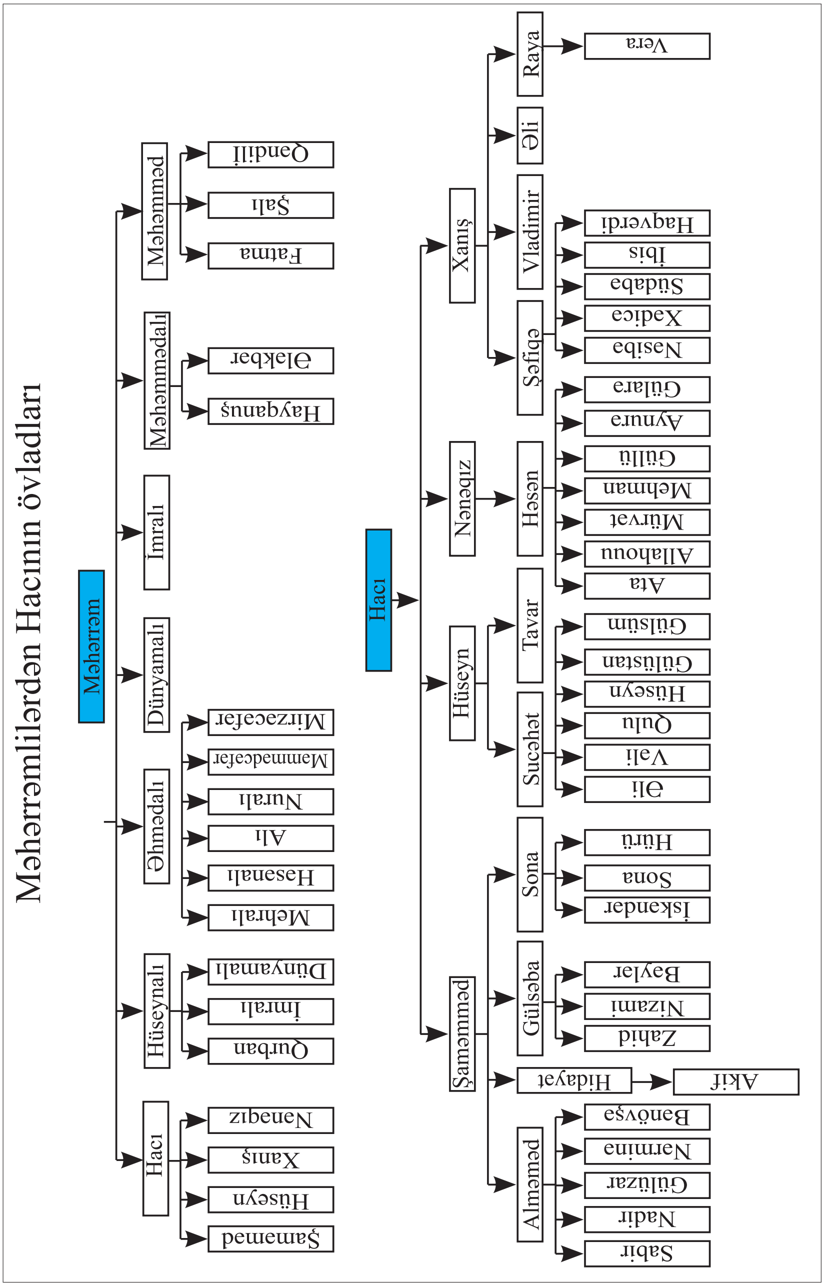
Məhərrəmlilərdən Hacının övladları
Məhərrəm
Məhəmməd
Qəndili
Şəli
Fatma
Məhəmmədəli
Ələkbər
Hayqanuş
İmralı
Dünyamalı
Əhmədəli
Mirzəcəfər
Məmmədcəfər
Nurəli
Əli
Həsənəli
Mehrəli
Hüseynalı
Dünyaməli
İmrəli
Qurban
Hacı
Nənəqız
Xanış
Hüseyn
Şaməmməd
Hacı
Xanış
Raya
Vera
Əli
Vladimir
Şəfiqə
Haqverdi
İblis
Südabə
Xədicə
Nəsibə
Nənəqız
Həsən
Gülarə
Aynurə
Güllü
Mehman
Mürvət
Allahqulu
Ata
Hüseyn
Tavar
Sucəhət
Gülsüm
Gülüstan
Hüseyn
Qulu
Vəli
Əli
Şaməmməd
Sona
Hürü
Sona
İskəndər
Gülsəba
Baylar
Nizami
Zahid
Hidayət
Akif
Alməməd
Bənövşə
Nərminə
Gülüzar
Nadir
Sabir

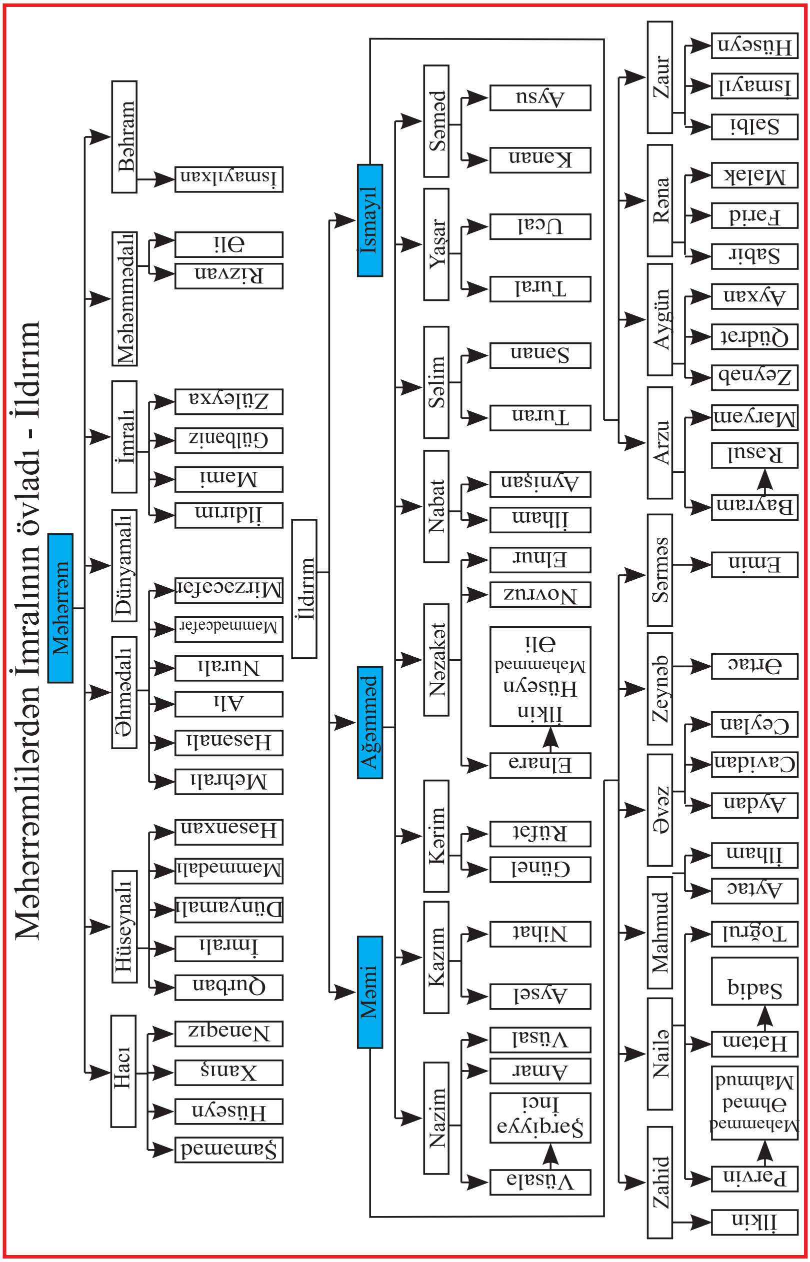
Məhərrəmlilərdən İmralının övladı - İldırım
Məhərrəm
Hacı
Şamaməd
Hüseyn
Xaniş
Nənəgiz
Hüseynalı
Qurban
İmralı
Dünyamalı
Məmmədəli
Həsənxan
Əhmədalı
Mehrali
Həsənəli
Əli
Nurəli
Məmmədcəfər
Mirzəcəfər
Dünyamalı
İmralı
İldırım
Məmi
Gülbəniz
Züleyxa
Məhəmmədalı
Rizvan
Əli
Bəhram
İsmayılxan
İldırım
Məmi
Ağaməmməd
İsmayıl
Nazim
Vüsalə
Şərqiyyə İnci
Amər
Vüsal
Kazım
Aysel
Nihat
Kərim
Günel
Rüfət
Nəzakət
Elnarə
İlkin Hüseyn Məhəmməd Əli
Novruz
Elnur
Nabat
İlham
Aynişan
Səlim
Turan
Sənan
Yaşar
Tural
Ucal
Səməd
Kənan
Aysu
Zahid
İlkin
Pərvin
Məhəmməd Əhməd Mahmud
Hatəm
Sadiq
Toğrul
Nailə
Mahmud
Aytac
İlham
Əvəz
Aydan
Cavidan
Ceylan
Zeynəb
Örtac
Sərməs
Emin
Arzu
Bayram
Rəsul
Məryəm
Aygün
Zeynəb
Qüdrət
Ayxan
Rəna
Sabir
Fərid
Mələk
Zaur
Səlbi
İsmayıl
Hüseyn

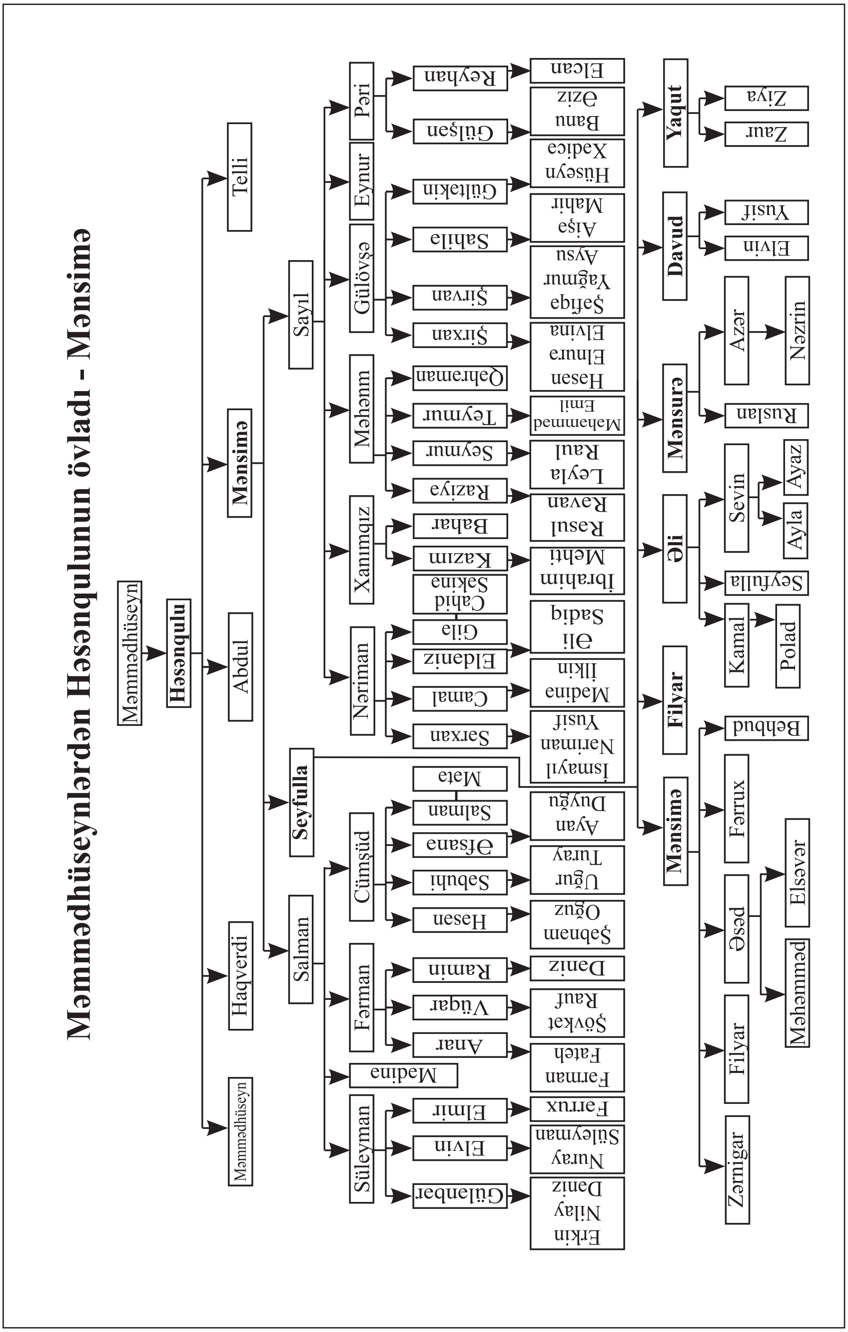
Məmmədhüseynlərdən Həsənqulunun övladı - Mənsimə
Məmmədhüseyn
Həsənqulu
Telli
Mənsimə
Abdul
Haqverdi
Məmmədhüseyn
Sayıl
Seyfulla
Salman
Pəri
Eynur
Gülövsə
Məhənm
Xanımqız
Nəriman
Cümşüd
Fərman
Mədinə
Süleyman
Reyhan
Gülşən
Gültəkin
Sahilə
Şirvan
Şirxan
Qəhrəman
Teymur
Seymur
Raziyə
Bahar
Kazım
Cahid Səkinə
Gülə
Eldəniz
Camal
Sərxan
Məta
Salman
Əfsanə
Səbuhi
Həsən
Ramin
Vüqar
Anar
Elmir
Elvin
Gülənbər
Elcan
Banu Əziz
Hüseyn Xədicə
Aişə Mahir
Şəfiqə Yağmur Aysu
Həsən Elnurə Elvinə
Məhəmməd Emil
Leyla Raul
Rəsul Rəvan
İbrahim Mehdi
Əli Sadiq
Mədinə İlkin
İsmayıl Nəriman Yusif
Ayan Duyğu
Uğur Turay
Şəbnəm Oğuz
Dəniz
Şövkət Rauf
Fərman Fateh
Fərrux
Nuray Süleyman
Erkin Nilay Dəniz
Yaqut
Ziya
Zaur
Davud
Yusif
Elvin
Mənsurə
Azər
Nəzrin
Ruslan
Əli
Sevin
Ayaz
Ayla
Seyfulla
Kamal
Polad
Filyar
Behbud
Mənsimə
Fərrux
Əsəd
Elsevər
Məhəmməd
Filyar
Zərnigar

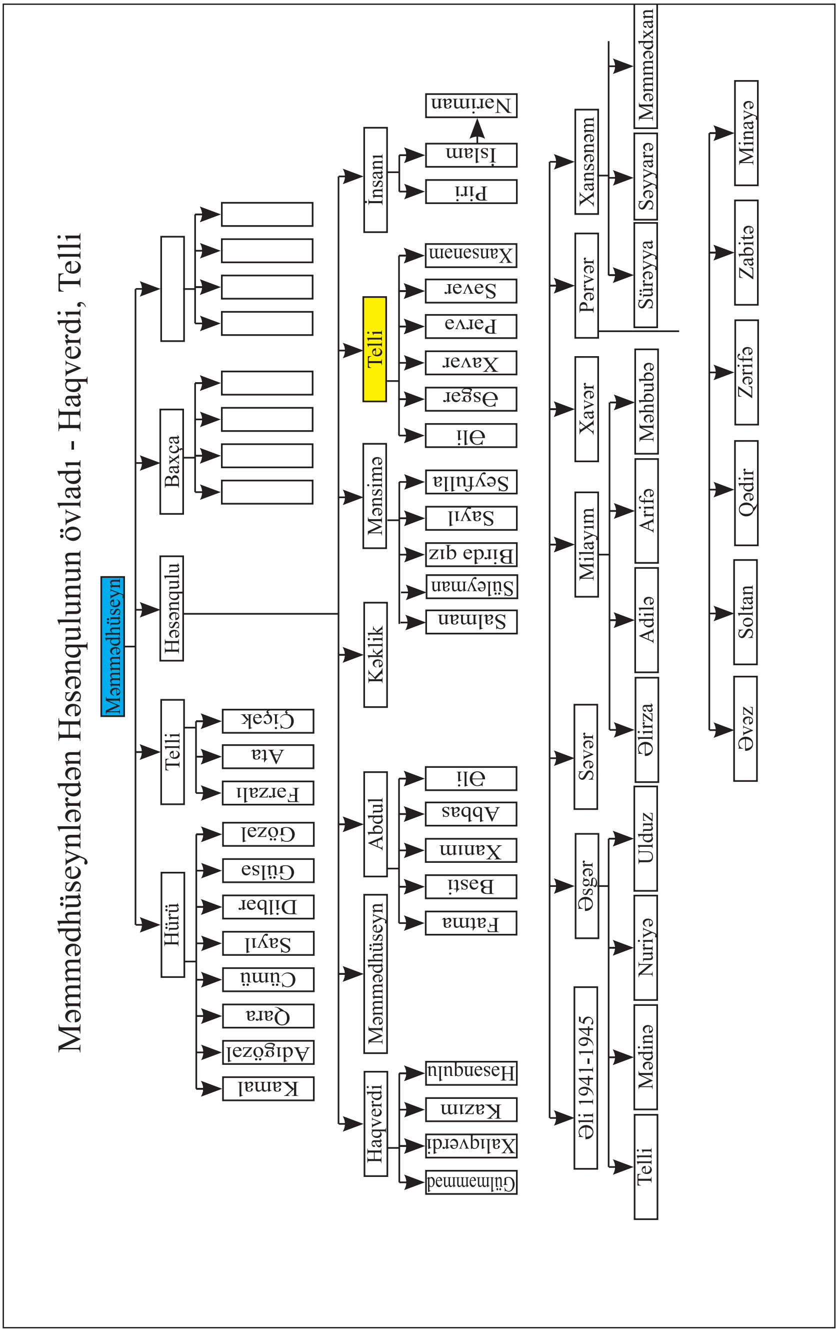
Məmmədhüseynlərdən Həsənqulunun övladı - Haqverdi, Telli
Məmmədhüseyn
Hürü
Telli
Həsənqulu
Baxça
Kamal
Adıgözəl
Qara
Cümü
Sayıl
Dilbər
Gülsə
Gözəl
Fərzəli
Ata
Çiçək
Haqverdi
Məmmədhüseyn
Abdul
Kəklik
Mənsimə
Telli
İnsanı
Gülməmməd
Xəlqverdi
Kazım
Həsənqulu
Fatma
Bəsti
Xanım
Abbas
Əli
Salman
Süleyman
Birdə qız
Sayıl
Seyfulla
Əli
Əsgər
Xavər
Pərvə
Sevər
Xansənəm
Piri
İslam
Nəriman
Əli 1941-1945
Əsgər
Sevər
Milayım
Xavər
Pərvər
Xansənəm
Telli
Mədinə
Nuriyə
Ulduz
Əlirza
Adilə
Arifə
Məhbubə
Süreyya
Səyyarə
Məmmədxan
Əvəz
Soltan
Qədir
Zərifə
Zabitə
Minayə

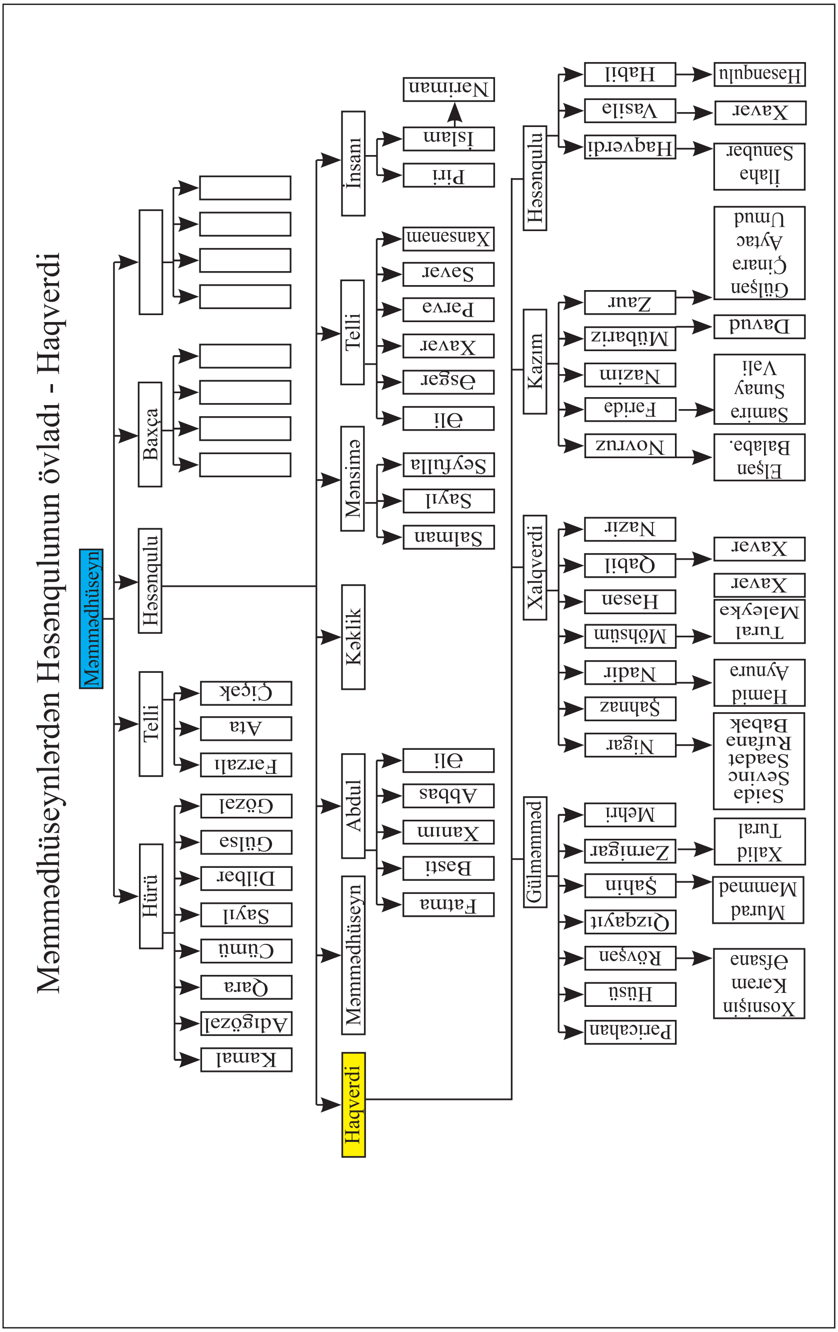
Məmmədhüseynlərdən Həsənqulunun övladı - Haqverdi
Məmmədhüseyn
Hürü
Kamal
Adıgözəl
Qara
Cümü
Sayıl
Dilbər
Gülsə
Gözəl
Telli
Farzali
Ata
Çiçək
Həsənqulu
Baxça
Haqverdi
Məmmədhüseyn
Abdul
Fatma
Bəsti
Xanım
Abbas
Əli
Kəklik
Mənsimə
Salman
Sayıl
Seyfulla
Telli
Əli
Əsgər
Xavər
Parva
Savər
Xansənəm
İnsanı
Piri
İslam
Nəriman
Gülməmməd
Pəricahan
Hüsü
Rövşən
Xosnişin
Kərəm
Əfsanə
Qızqayıt
Şahin
Murad
Məmməd
Zərnigar
Xalid
Tural
Mehri
Xalqverdi
Nigar
Saidə
Sevinc
Səadət
Rufanə
Babək
Şahnaz
Nadir
Hamid
Aynurə
Möhsüm
Tural
Məleykə
Həsən
Xavər
Qabil
Xavər
Nazir
Kazım
Novruz
Elşən
Balaba.
Farida
Samira
Sunay
Vali
Nazim
Mübariz
Davud
Zaur
Gülşən
Çinarə
Aytac
Umud
Həsənqulu
Haqverdi
İlahə
Sənubər
Vasila
Xavər
Habil
Həsənqulu

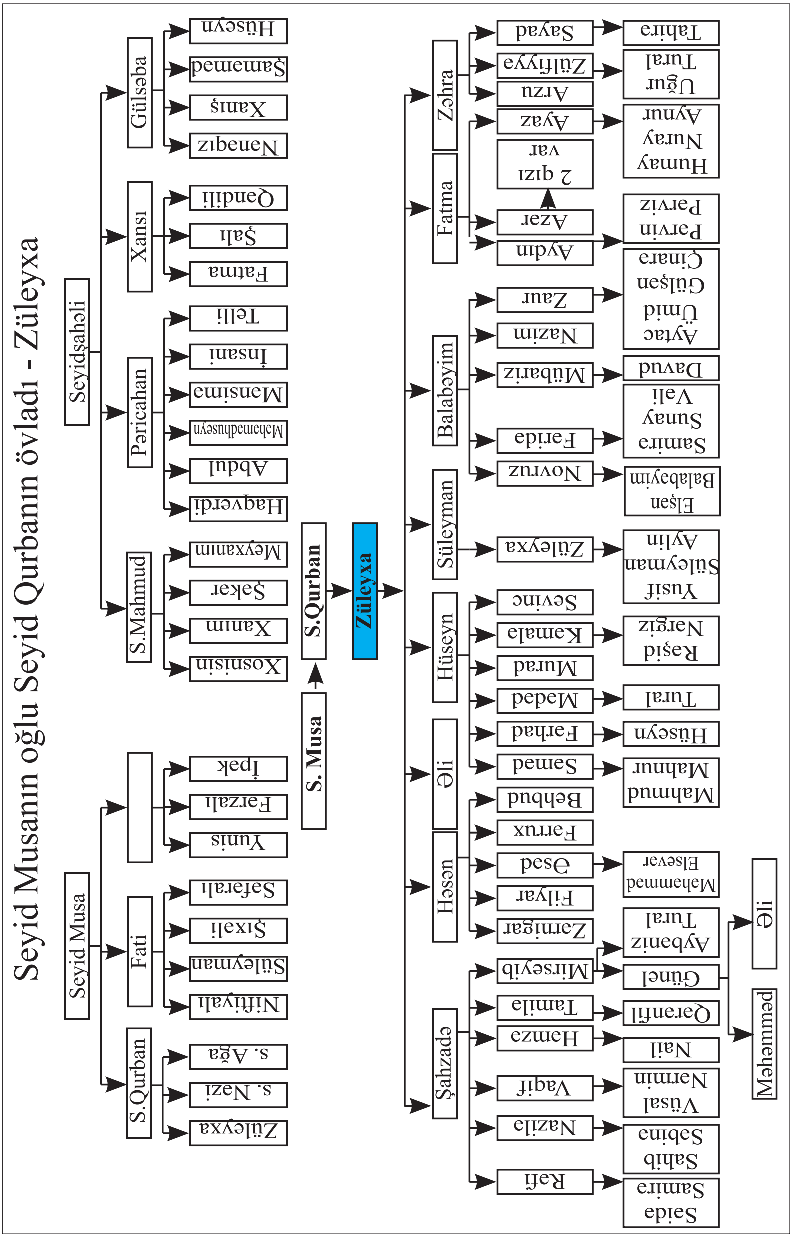
Seyid Musanın oğlu Seyid Qurbanın övladı - Züleyxa
Seyid Musa
S.Qurban
Züleyxa
s. Nazi
s. Ağa
Fati
Niftiyalı
Süleyman
Şixali
Səfərəli
Yunis
Fərzəli
İpək
Seyidşahəli
S.Mahmud
Xosnisin
Xanım
Şəkər
Meyxanım
Pəricahan
Haqverdi
Abdul
Məhəmmədhüseyn
Mensimə
İnsani
Telli
Xansı
Fatma
Şəli
Qəndili
Gülsəba
Nənəqiz
Xanış
Şaməməd
Hüseyn
S. Musa
S.Qurban
Züleyxa
Şahzadə
Rafi
Saida Samirə
Nazilə
Sahib Sabina
Vaqif
Vüsal Nərmin
Həmzə
Nail
Təmilə
Qərənfil
Mirseyib
Günəl
Aybəniz Tural
Məhəmməd
Əli
Həsən
Zərnigar
Filyar
Əsəd
Məhəmməd Elsevər
Fərrux
Behbud
Əli
Səməd
Mahmud Mahnur
Fərhad
Hüseyn
Məddəd
Tural
Hüseyn
Murad
Kamalə
Rəşid Nərgiz
Sevinc
Süleyman
Züleyxa
Yusif Süleyman Aylin
Balabəyim
Novruz
Elşən Balabəyim
Fəridə
Samirə Sunay Vəli
Mübariz
Davud
Nazim
Zaur
Aytac Ümid Gülşən Çinarə
Fatma
Aydın
Pərvin Pərviz
Azər
2 qızı var
Ayaz
Humay Nuray Aynur
Zəhra
Arzu
Zülfiyyə
Uğur Tural
Səyad
Tahirə

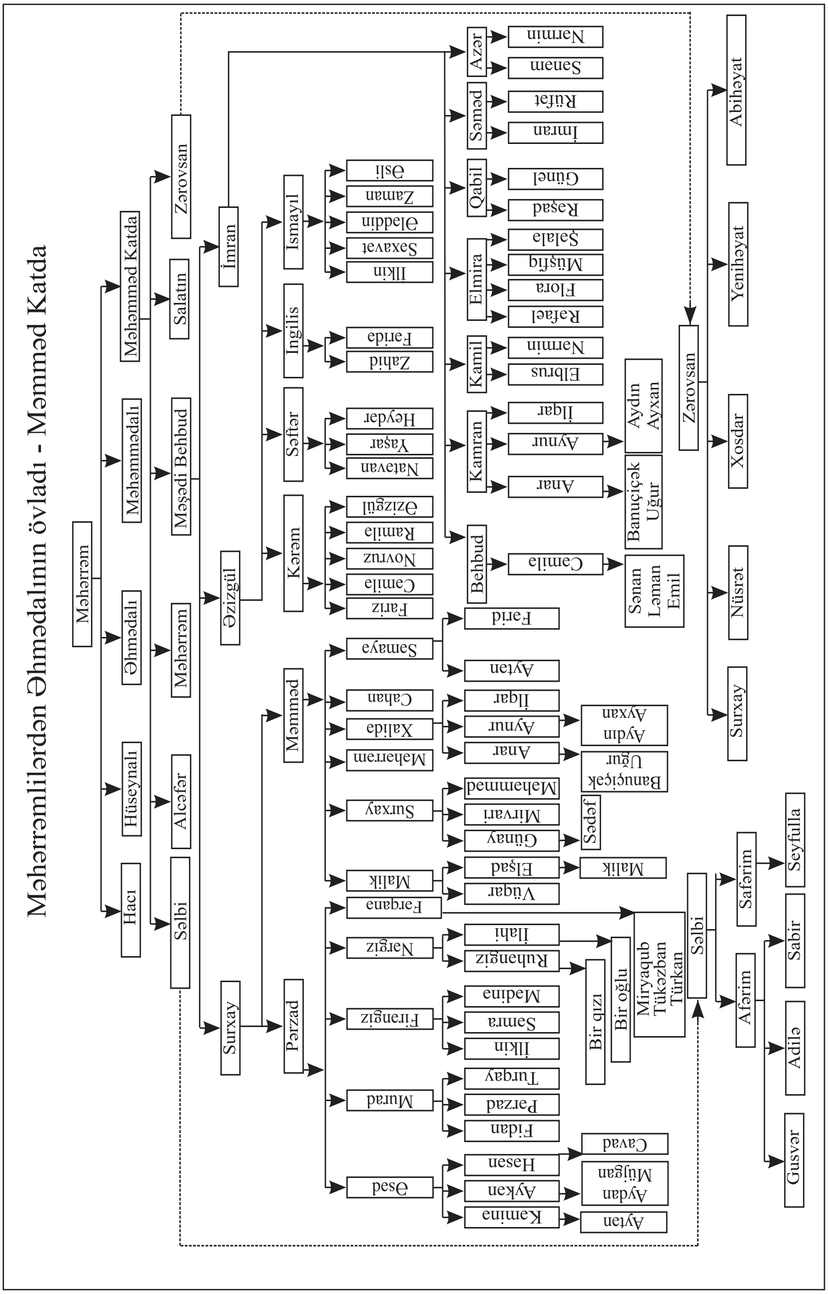
Məhərrəmlilərdən Əhmədalının övladı - Məmməd Katda
Məhərrəm
Hacı
Hüseynalı
Əhmədalı
Məhəmmədalı
Məhəmməd Katda
Səlbi
Alcəfər
Məhərrəm
Məşədi Behbud
Salatın
Zərovsan
Surxay
Əzizgül
İmran
Pərzad
Məmməd
Kərəm
Səftər
Ingilis
Ismayıl
Behbud
Kamran
Kamil
Elmira
Qabil
Səməd
Azər
Əsəd
Murad
Firəngiz
Nərgiz
Fərqanə
Malik
Surxay
Məhərrəm
Xalidə
Cahan
Samayə
Fariz
Camilə
Novruz
Ramilə
Əzizgül
Natəvan
Yaşar
Heydər
Zahid
Faridə
İlkin
Saxavət
Ələddin
Zaman
Əsli
Camilə
Anar
Aynur
İlqar
Elbrus
Nərmin
Rafael
Flora
Müşfiq
Şəlalə
Rəşad
Günel
İmran
Rüfət
Sənan
Nərmin
Sənan
Ləman
Emil
Banuçiçək
Uğur
Aydın
Ayxan
Zərovsan
Surxay
Nüsrət
Xosdar
Yenihəyat
Abihəyat
Kəminə
Aykan
Həsən
Fidan
Pərzad
Turqay
İlkin
Samira
Mədinə
Ruhəngiz
İlahi
Vüqar
Elşad
Günay
Mirvari
Məhəmməd
Anar
Aynur
İlqar
Aytən
Fərid
Aytən
Müjgan
Aydan
Cavad
Bir qızı
Bir oğlu
Miryaqub
Tükəzban
Türkan
Malik
Sədəf
Banuçiçək
Uğur
Aydın
Ayxan
Səlbi
Afərim
Səfərim
Gusvər
Adilə
Sabir
Seyfulla

Sobu kəndindəki yaşayış evlərinin bu günki halı

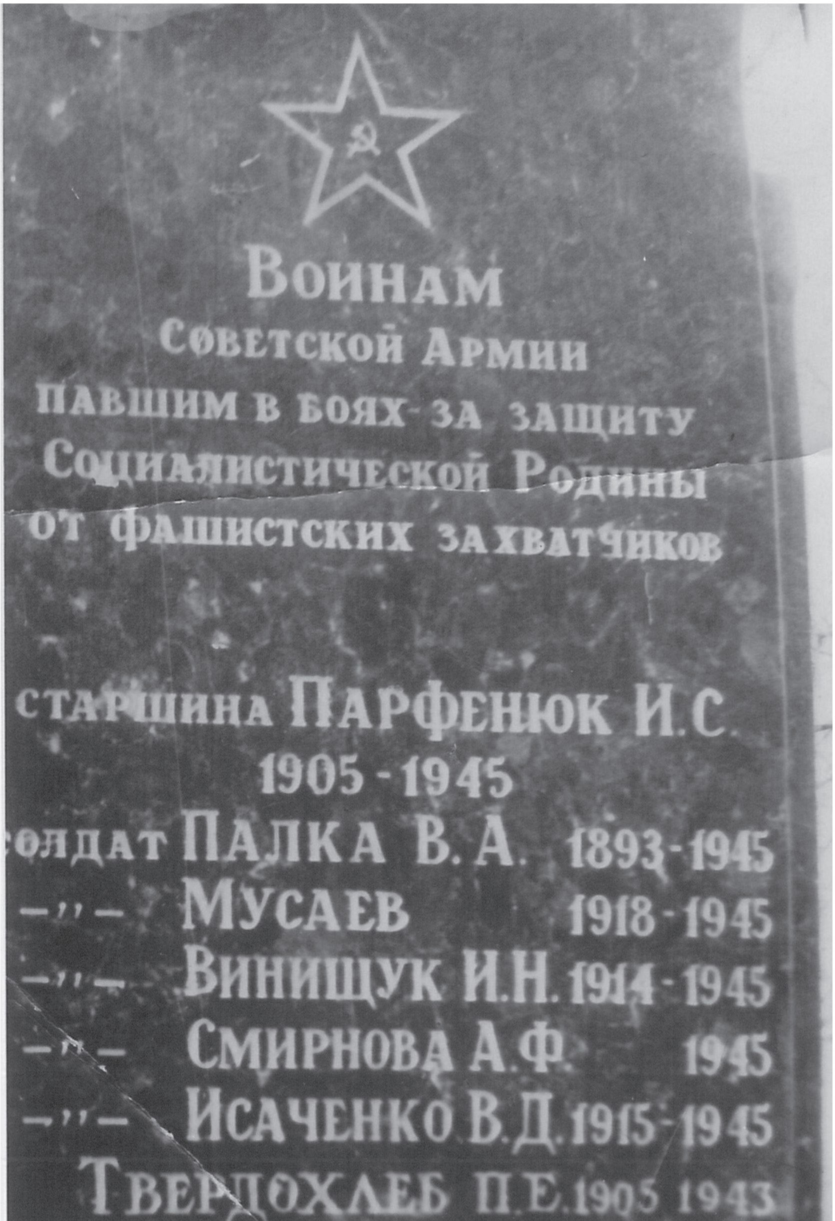

Musayev Nəzinin xatirə lövhəsi

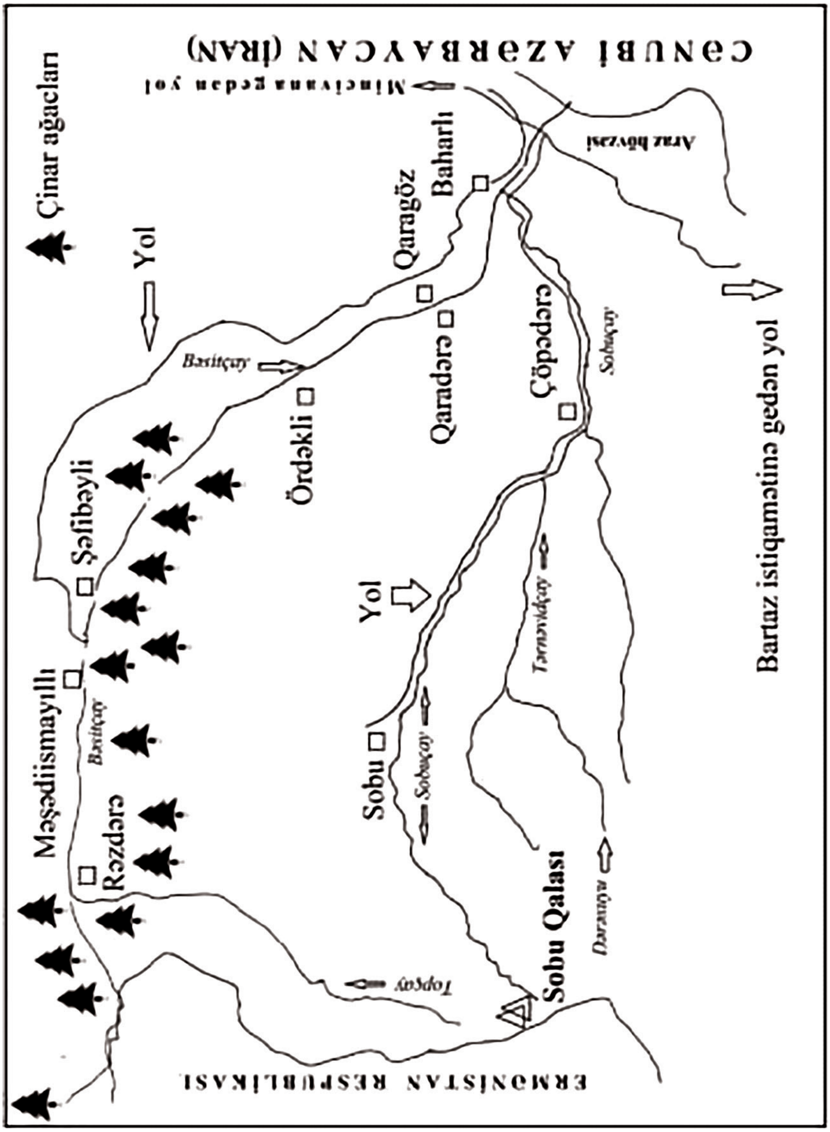

Bəsit və Sobu çay hövzəsinin sxemi

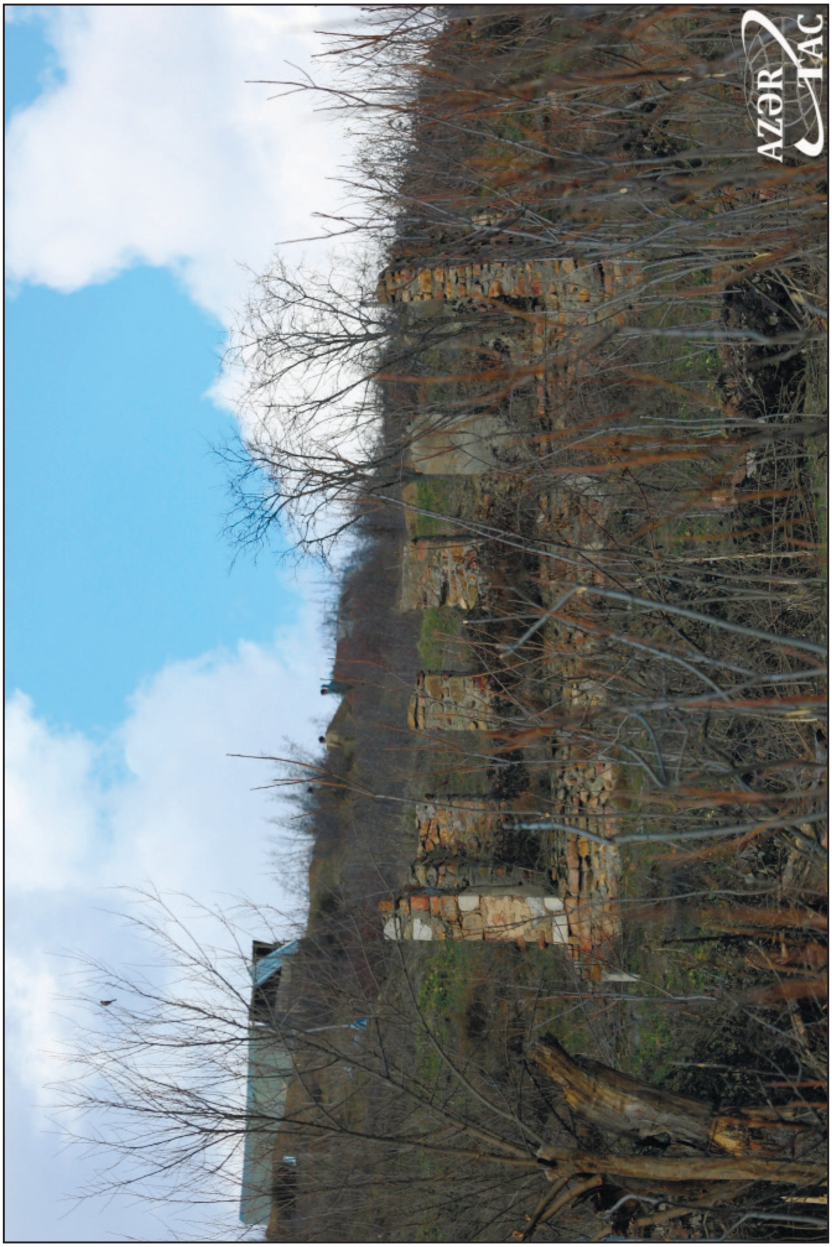

KƏNDİMİZDƏKİ ANALARIMIZIN ƏL İŞLƏRİNDƏN NÜMUNƏLƏR

Kəndimizdə demək olar həm kişilər, həm də ki bütün qadınlar məişətdə işlədilən əşyalar düzəldər, toxuyar, tikərdilər.

Xatirimdə Haqverdi Həsənqulu oğlunun, Fərzulla Alış oğlunun əl işləri olan ağac işləmələr qalıb. Onların düzəltdikləri çömçələr, qaşıqlar, qənd qabları və s. qeyd edə bilərəm. Bu əşyalar demək olar ki, kənddə hamının evində istifadə olunurdu. Qadınlardan isə Nənəqız Hacı qızının, Ördək Həsən qızının, Hüseynova Fatma Abdul qızının əl işlərini misal gətirə bilərəm. Onların əl işlərini əldə etmək o qədər də asan olmadı. Bu səbəbdən də mən ancaq tapdıqlarımla kifayətləndim.

Son illərdə kənddə xalça toxuyan yeganə qadın əmimin yoldaşı Ördək Həsən qızı idi. Mən burada nənəm Hürüxanın (anamın anası) və anamın əl işlərini sizlərə təqdim edəcəyəm. Çünki bunlar hal-hazırda mənim əlimdədir. Anam demək olar ki, bunlara ömrünü vermişdir. İlk baxışda adi bir əl işi olsa da, onların ərsəyə gəlməsi üçün nə qədər yuxusuz gecələr sərf olunub.

Ramazanova Hürüxan Məmməd qızı

(nənəm)

Bizim baba və nənədən yeganə adamımız, varlığımız anamın anası Hürüxan nənəm idi. Mən belə bir ada desəm rast gəlmədim inanın. O əslən xaraba kəndlərdən olan Püşənlidən idi, sonra Vejnəli kəndində məskunlaşmışlar. Nənəmin qohum-əqrabası çox olub. Onun 7 və ya 8 igid qardaşları olub. Demək olar ki, hamısı sovet hökümətinə dəstək vermədiyinə görə müxtəlif vasitələrlə aradan götürülüblər.

Hürüxan nənəm ona 1953-cü ildə verilən pasportda 1882-ci il doğumludu. O 1980-ci ilin dekabrında dünyasın dəyişib. O, bizim hamımızın əziyyətin çox çəkib. Atamla anam Pirçivanda işlədiklərindən bizlər məktəb yaşına çatana kimi onun yanında yaşamışıq. Allah ona rəhmət eləsin.

Hürüxan nənəmin əl işlərindən

Palaz

Kamal babamdan qalma məşrəf

Qəzil (keçi tükü) palaz

Həsənova Ördək Həsən qızı

(1912 Tərnəvid kəndi-26.02.2010 Bakı şəhəri)

Həsənova Ördək Həsən qızı 1912-ci ildə Zəngilan rayonunun Tərnəvid kəndində anadan olub. Sovet hökumətinin kolxoz təsərrüfatı yaratması səbəbindən kiçik kəndlərin köçürülməsi ilə əlaqədar onların ailəsi Sobu kəndinə köçmüşdür. O burada Bədirxanov Salman Cümü oğlu ilə ailə həyatı qurmuş və rayonun işğalına kimi burada yaşamışdır. Onların Fərman (1953-2008), Cümşüd* adında iki oğlu, Mədinə adlı bir qızları olub. Kolxoz təsərrüfatında müxtəlif sahələrdə çalışmış, kolxoz partiya təşkilatının katibi olmuşdur.

Həsənova Ördək Həsən qızı 26 fevral 2010-cu ildə Bakı şəhərndə vəfat etmişdir.

Yundan toxunma jaket

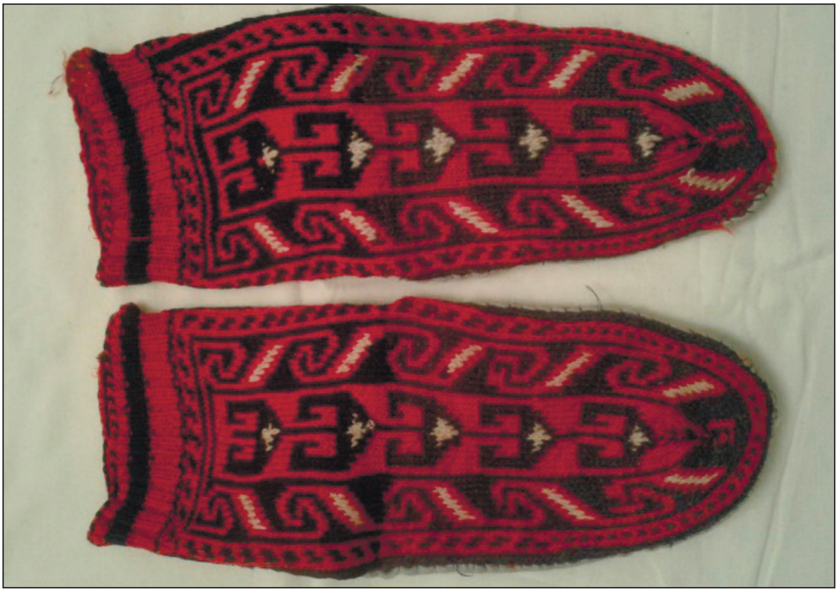

Yun corab

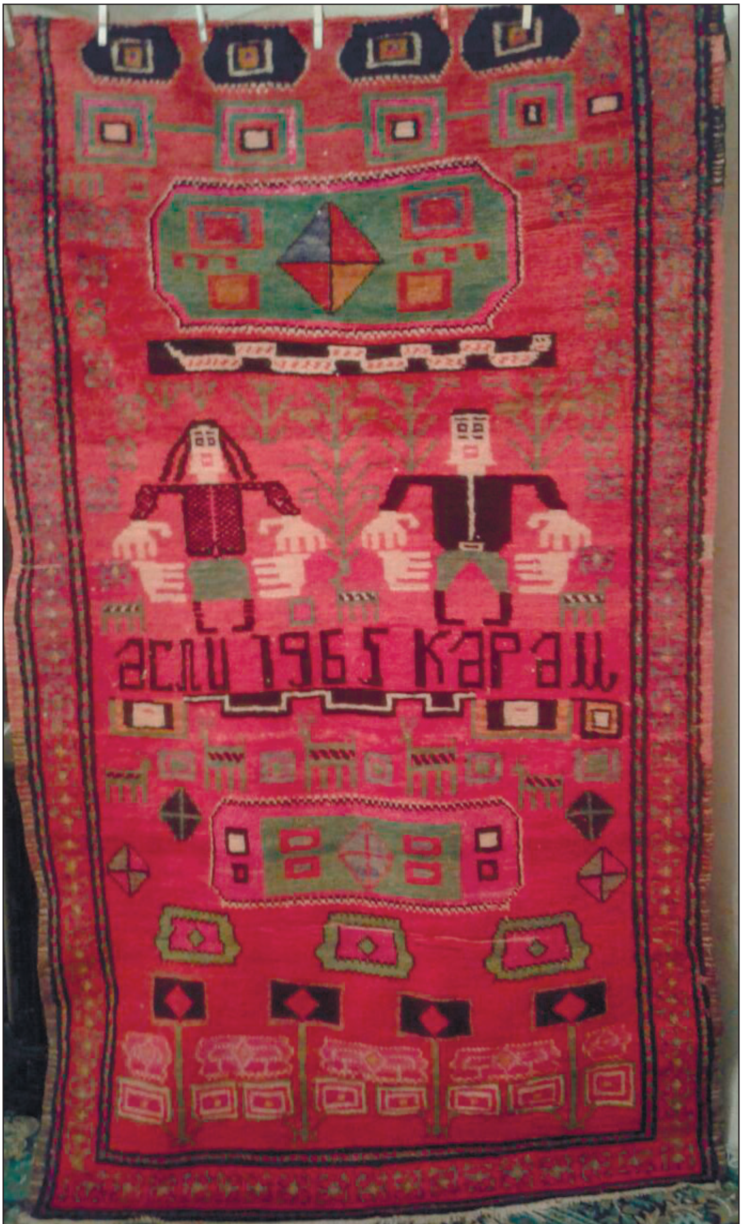

Əsli və Kərəm xalçası

Bədirxanova Şüşə Kamal qızının əl işlərindən

Bir tikmə (podnos)

Bir tikmə

İki ceyran, tikmə

Əsli Kərəm dastanından Əsli Kərəm tikməsi.

ölçüsü 140sm x 200sm

Həsənova Hürü Balaca qızının əl işlərindən

Bir toxuma

Bir tikmə

Əsli və Kərəm tikməsi

Cümşüdova Mənsimə Seyfulla qızının əl işləri

Əl tikiş maşını üçün örtük, tikmə

Qoşa tovuz quşları, tikmə

Cümşüdlü Kamal Əli oğlunun sulu boya işləri

Təbiət təsviri: sulu boya

Təbiət təsviri: sulu boya

Çörəyin bişirilməsi

Xitab

Sac lavaşı

Qalın

Zəngilana giriş lovhəsi. Layihənin müəllifi Əli Sobulu

AZƏRBAYCAN RESPUBLİKASI

DİPLOM

FƏRQLƏNMƏ

AB-II № 002282

Bu diplom verilir Bədirova Yaqut
Seyfulla qızına
ondan ötrü ki, o, 1990 ildə S. Hacıbəyov adına
Sumqayıt musiqi texnikumuna
daxil olmuş və "21" iyun 1994 ildə
xor dirijorluğu ixtisası üzrə tam kursu bitirmişdir
Dövlət ixtisas komissiyasının 21 iyun 1994-cü il
tarixli qərarı ilə ona xor dirijoru, musiqi və
solfecio müəllimi ixtisası verilmişdir

M.Y.

Dövlət ixtisas komissiyasının sədri
Direktor
Katib

Sumqayıt şəhəri

Qeyd № 91

"30" iyun 1990 il

Bədirova Yaqut Seyfulla qıznın fərqlənmə diplomu

Hacı Həsən Sobuda

Sobulu paxlavası (hazırlayanı Rahilə Fərzalı qızı)

Azərbaycan Respublikasının Prezidenti cənab İlham Əliyev Səyavuş Bayramovun mükafatları ilə tanış olur

Sobu kəndinin bir qrup sakini və qonaqlar

Soldan sağa ayaq üstə duranlar: Adıgözəlova Xatirə, Emralıyev Səməd, Hüseynov Habil, Hacıyev Ceyhun, Dünyamalıyev Mübariz, Cümşüdov Həsən, Bəhramov Xalid, Oturanlar: Baxşəliyeva Natəvan, Hacıyeva Esmira, Adıgözəlova Elnarə, Həsənova Aynurə, Cümşüdov Səbuhi, Alışov Elçin, Alışov Aqil, Adıgözəlov Nail. Sağdakılar: Orucova Fəranə, Alışova Aybəniz, Dünyamalıyeva Validə.
Sobu kənd məktəbinin qarşısı, 1989-cu il.

Soldan sağa: Quliyeva Zərqələm, Həsənova Güllü, Bəhramova Rahilə, Bayramova Məhbub

Şüşə Kamal qızı nəvəsi Kamalla

İslam və Piri

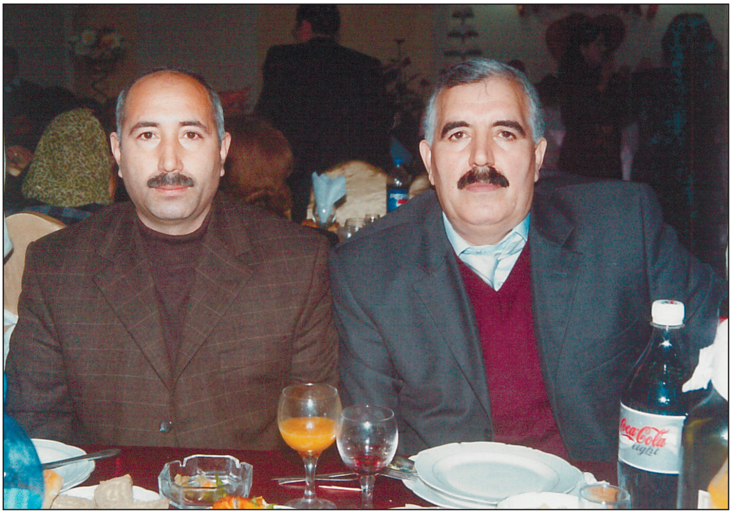

Soldan sağa Cavid və Oruc Hüseynovlar

Soldan sağa: Baxşəliyeva Bahar, Gövhər, anası Təzəgül, Südabə (Cəbrayılın yoldaşı), Minbaşıyeva Səmayə, Quliyeva Cəmilə, Baxşəliyev Ağalar (Qucağında nəvəsi Vahid), aşağıdakılar: Bəhramov Aydın, Rahilə, Məmmədov Cəbrayıl, qarşısındakı uşaq Zülfiyyə, İradə, (qızları), Quliyeva Nazlı, Sevda (Cəbrayılın qızı). Öndəkilər: Quliyev Vaqif, qucağındakı qardaşı Arif, qardaşı Zaman, Cəbrayılın qızı Ülviyyə Sobu 1967-ci il

Soldan sağa: Emralıyev Yaşar, Bəhramov Zahid (1977-2021), Həsənov Mehman, Hacıyeva İlhamə, Alışova Aybəniz, Dünyamalıyeva Validə

Bığlılar

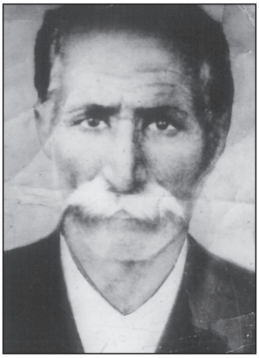

Məlik Cahangir o.

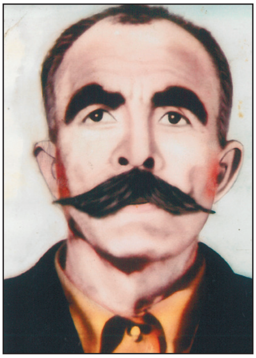

Sail Cümü o.

Mehralı Fərzalı o.

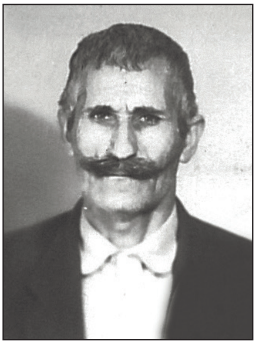

Həsən Mahmud o.

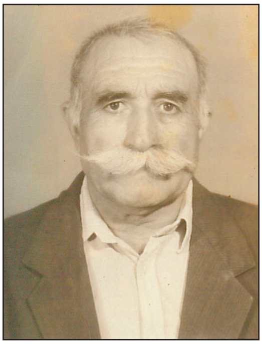

Vəli

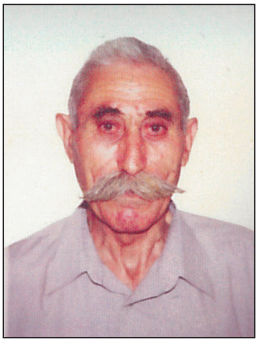

Abbas Abdul o.

İlyas

Möhsün Xalıqverdi o.

Nazir Xalıqverdi o.

Şüşə Kamal q.

Mənsimə Seyfulla q.

Xavər Ağalar q.

Mənsimə Seyfulla q.

Zəngilan şəhər orta məktəbinin 1974-ci il 10ª sinfinin məzunları

Sobu kəndindəki yaşayış evlərinin bu günki halı

AZƏR
TAC

AZƏR
TAC

AZƏR
TAC

AZƏR
TAC

AZƏR
TAC

AZƏR
TAC

AZƏR
TAC

AZƏR
TAC

AZƏR
TAC

AZƏR
TAC

Ədəbiyyat siyahısı işləmək

1. Akif Kərimli. Zəngilan şəhidləri. Bakı, 1994.
2. Azərbaycan Respublikasının xatirə kitabı. I cild. Bakı, 2002, «Qızıl Şərq» Mətbəəsi, səh. 834
3. Azərbaycan Respublikasının xatirə kitabı. II cild. Bakı, 2003, «Qızıl Şərq» Mətbəəsi, səh. 827
4. Azərbaycan Respublikasının xatirə kitabı. III cild. Bakı, 2004, «Qızıl Şərq» Mətbəəsi, səh. 837
5. Azərbaycan Respublikasının xatirə kitabı. IV cild. Bakı, 2004, «Qızıl Şərq» Mətbəəsi, səh. 836
6. Azərbaycan tarixi üzrə qaynaqlar. Azərbaycan Dövlət nəşriyyatı. Bakı-1989. 328 **s.**
7. Azərbaycan toponimlərinin ensiklopedik lüğəti. Bakı, «Şərq-qərb» 2007, 304 səhifə. II cild
8. Bünyadov T.Ə. Azərbaycanda əkinçiliyin tarixinə dair. B.1964.
9. C. Qiyasi Nizami dövrünün memarlıq abidələri, Bakı, «İşıq» nəşriyyatı, Bakı, 1991, səh 90
10. Ə. V. Salamzadə, K. M. Məmmədzadə. Azərbaycan memarlığının Naxçıvan məktəbi abidələri, Bakı, 1985, səh
11. Əli Sobulu. Rusiya işğalları və Zəngilan. Bakı «Avropa» nəşriyyatı.592 səh
12. Əli Sobulu. Zəngəzurun Zəngilanlı ziyalıları. Bakı «Ağrıdağ» nəşriyyatı. 2001. 288 səh
13. Gəncə əyalətinin müfəssəl dəftəiri. «Şuşa» nəşriyyatı, 2000. 576 s
14. http://www.zengilan.com/ehali.php
15. http://www.zengilan.com/sehidler.php
16. İ. Məmmədov, C. Əsədov. Ermənistan azərbaycanlıları və onların acı taleyi. Bakı, «Azərbaycan» nəşriyyatı,1992. 72 s**.**
17. Nəzər Heydərov. Zəngəzur dağlarında
18. Pres Mediya qəzeti**.**

19. V.Qurko-Kryajin. Erməni məsələsi. Bakı-1990.32 s.

20. Yaqub Mahmudov. Azərbaycanın Avropa ölkələri ilə əlaqələri. Bakı-ADU.1986. 96.s.

21. Oqtay Zəngilanlı və Alı Rəhimoğlu Zəngilanıın tarixi, coğrafiyası, iqtisadiyyatı «Elm və təhsil». Bakı-2015, 123 səh

22. Hacı Əli Sobulu. Mənim ailəm. Bakı «**Zərdabi Nəşr**» MMC, 2022, 96 səh

23. Alı Rəhimoğlu. Mincivan: Sirli soraqlı dünyamız. Bakı. «Elm və təhsil».

24. Alı Rəhimoğlu. Dilimizin Zəngilan şivəsi.Bakı. «Elm və təhsil».

25. Hacı Əli Sobulu. Pirçivan kəndindən Zəngilan şəhərinə gedən yol. Bakı «**Zərdabi Nəşr**» MMC, 2022, 464 səh

26. Tacir Səmimi. Uğurlu adam. Bakı 2001, «İmza nəşr» 292 səh

Mündəricat

Redaktordan 3
Müəllifdən 5
Zəngilan barədə qısa məlumat 6
Zəngilan rayonunun təşkili 6
Təbiəti 11
Tarixindən 13
Sobu kəndi barədə 16
Bir qədər tarixdən 16
Sobulular kimdir 18
Məhəmməd bəy Qaramanoğlu 19
Məhəmməd bəyin dil islahatı 19
Yelizavetpol quberniyasının xatirə kitabına əlavələrdə adı çəkilən
Zəngəzur qəzasının kəndləri 24
Şamlılar 27
Yurd axtarışı 27
Köç yurd yerinə tələsir 30
Bir imperiya getdi, digəri gəldi 31
Sovet hakimiyyəti Sobuya nə verdi 32
Qaçaq üsyanı və kapitan Qolubnitski 33
Kənd Vətən müharibəsi (1941-1945) illərində 35
Kənd müharibədən sonrakı bərpa illəri dövründə 36
Adamların yanması 36
Yanaraq dünyasını dəyişənlər 36
Yaralananlar 37
Aclıqdan dünyasını dəyişənlər 37
Tarixi yer adları 37
Gölləri 38

Bulaqları....40
Sobu çayı....41
Sobulular....42
Dini ibadət yerləri....43
Seyid Şahəli ocağı....43
Seyid Musa ocağı....44
Seyid Əliağa günbəzi....45
Məscid....46
Sobu kənd Məscidi....47
Kənd qəbiristanlığı....47
Sobu kənd səkkizillik məktəbinin direktoru Süleymam Salman oğlu Cümşüdovun dedikləri....50
Sobu kənd məktəbinin faciəli surətdə həlak olan şagirdi....53
Quliyeva Məhliqa Mürsəl qızı....53
Sobu kənd məktəbinin direktorları....55
Sobu kənd məktəbində işləmiş müəllimlər....56
Sobu kənd səkkiillik məktəbinin məzunları....56
Stalinçı qəzetinin səhifələrində....64
Kənd sovetinin sədrləri....65
Kənd sovetinin katibləri....66
Sobu kəndindəki Qızıl əkinçi kolxozunun sədrləri....67
Kənddəki əvvəlki nəsillər barədə....67
1993 cü ildə rayonun işğal zamanı kənddəki ailələr....69
Adığözəlov Əkbər Xansuvar o....69
Bəhramov Fərzalı Ata o....70
Cümşüdov Süleyman Salman o....70
Cümşüdov Cümşüd Salman o....71
Məmmədquliyev İman Pəhlivan o....71
Emrəliyev Ağaməmməd İldırım o....72

Hüseynov Nəbi Dünyamalı o 72
Hüseynov Xalıqverdi Haqverdi o 73
Hüseynov Həsənqulu Haqverdi o 73
Bayramov Mehralı Fərzalı o 74
Abdullayev Fərzulla Alış o 74
Abdullayev Fərəc Fərzulla o 75
Baxşəliyev Ağalar Məhərrəm o 75
Baxşəliyev Bəylər Məhərrəm o 76
Hacıyeva Mələk İskəndər q 76
Baxşəliyev Ədil Alıqulu o 77
Həsənov Həsən Ata o 77
Dünyamalıyeva Zinəvər Şəkəralı q 78
Hacıyev Rəfi Ağaverdi o 78
Dünyanalıyev Nəcəfalı Nəzəralı o 79
Dünyamalıyev Şirəli Dünyamalı o 79
Dünyamalıyev Dünyamalı Nəzəralı o 80
Dünyamalıyev Mirzəqulu Nəzəralı o 80
Əsgərova Sonabəyim Abış q 81
Baxşəliyeva İstifa Məhərrəm qızı 81
Alışov Alış Fərzulla o 82
Qəytəranov Qürbət Şəmil o 82
Əhmədov Həsənalı Mürsəl o 83
Abdulov Əmiraslan Alməmməd o 83
Baxşəliyev Sahib Ədil oğlu 83
Başqa yerdə yaşayan Sobulular 84
Zəngilan şəhərində 84
Mincivan qəsəbəsində 90
Kollu kəndində 93
Məlikli kəndində 93

Zəngilan kəndində 94
Dəlləkli kəndində 94
Babaylı kəndində 94
Ördəkli kəndində 94
Baharlı kəndındə 95
Şəfibəyli kəndində 95
Məşədi İsmayıllı kəndində 96
Bartaz dayanacağında 96
Qaradərə kəndində 96
Bartaz kəndində 96
Zərnəli kəndində 96
Şamlı kəndində 97
Rəzdərə kəndində 98
Çöpədərə kəndində 98
Gilətağ kəndində 99
Hacıqabul rayonunda 99
Saatlı rayonunda 100
Bakı şəhərində 100
Sumqayıt şəhərində 103
Gəncə şəhərində 104
Ermənistan Respublikasının Qafan şəhərində 104
Ermənistan Res.Mehri rayonu Əldərə kəndində 105
Moskva şəhərində 106
Kiyev şəhərində 106
Eşitdiklərimdən 106
Qarabağ müharibəsi şəhidləri 107
Dünyamalıyev Əmir Dünyamalı o 107
Bədirxanov Elnur Sail o 108
Quliyev Ataş Həzi o 109

Əliquliyev Yaqub İsrafil o 110
Orucov Müşfiq Arif o 111
Sobu kəndi ətrafında şəhid olan Milli Ordu əsgərləri 114
Qarayev Hüseyn Bəylər o 114
Qasımov Faiq Məmmədyar o... 115
İsmayılov Fazil İdris o 115
Ismayılov Şükür İmanqulu o.. 116
Sovet Ordusu sıralarında həlak olanlardan 116
Əhmədov Məmmədcəfər Soltan o 116
Kənddən kənarda yaşayıb vəfat etmiş Sobulular 117
Musayev Kərəm Xəlil o 117
Xudiyev Əmir Yusif o 117
Cümşüdov Fərman Salman o 118
Mustafayeva Şövkət Rəşid qızı.. 119
Hüseynov Əvəz Məhərrəm o 119
Hüseynov Hüseyn Məhərrəm o 120
Bəhramov Vahid Fərzalı o.. 120
Dünyamalıyev Mehti Nəbi o... 121
Əliyeva Nigar Ağalar q 121
Məhərrəmova Bahar Ağalar qızı 121
Muradova Şahpəri Şəmil q.. 122
Muradova Minəş Şəmil q 122
Sadə peşə adamlarından... 123
Əhmədov Soltan Məmmədcəfər o 123
Dərzi Şıxəli 123
Əhmədov Mürsəl Qulu o 124
Hüseynov Xalıqverdi Haqverdi o 124
Hüseynov Məhərrəm Hüseyn o 125
Cümşüdov Nəriman Sail o 125

Bayramov Mehralı Fərzalı o 126
Əliquliyev Mikayıl İsrafil o 126
Həsənov Muxtar Cəfər o 127
Həsənov Həzi Cəfərqulu o 128
Məmmədov Məmməd Alı o 128
Quliyev Soltan Nəvəfqulu o 129
Birincilər 131
İsmayılova Fatma Səfərəli qızı 131
Məmmədov Məmməd Alı o 132
Bədirxanov Sail Cümü o 133
Sobudan olan kənd ZDS İK -nin katibləri 134
Bədirxanov Salman Cümü o 134
Baxşəliyev Ədil Alıqulu o 135
Hüseynov Haqverdi Həsənqulu o 135
1941-1945-ci İLLƏR MÜHARİBƏSİNİN İÇTİRAKÇILARINDAN 135
Böyük Vətən müharibəsi ordeni 135
Qızıl Ulduz Ordeni 137
İsmayılov Fətəli Şıxəli o 138
Baxşəliyev Bəylər Məhərtəm o 139
Bədirxanovn Seyfulla Cümü o 140
Bədirxanov Xansuvar Adıgözəl o 141
Əhmədov Nurəli Məmmədcəfər o 141
Baxşəliyev Ağalar Məhərrəm o 142
Kənd təsərrüfatı sahəsində çalışan və orden alan Sobulular 142
Abdullayev Fərzulla Alış o 142
Quliyev Cəmşid Mürsəl o 143
KƏNDİMİZİN ZİYALILARINDAN 144

Məmmədov Cəbrayıl Xanlar o..144
Abdulov Nüsrət Alməmməd o 145
Abdullayev Novruz Alməmməd o 146
Məmmədova Gülyaz Alməmməd q 146
Hüseynov Sofiq Kəlbi o 147
Xudiyev Şəmil Yusif o 148
Əmirova Fəridə Şamil q...148
Məmmədov Nemət Səməd oğlu...149
Bəhramov Fərzalı Ata o 150
Məmmədov Baladadaş Abdul o 151
Məmmədov Nüsrət Səməd o...151
Piriyev Nəriman Piri o 151
Cahangirov Əmiraslan M...152
İsmayılov Ələkbər Şıxəli o 153
Cümşüdov Süleyman Salman o 154
Həsənov Əsəd Həsən o 155
Həsənov Məhərrəm Həsən o..156
Bədirxanova Mənsurə Seyfulla q...157
Bəhramov Cəbi Əmirvar o...157
Bayramov Siyavuş Mehralı oğlu 158
Musayev Ruslan Kərəm oğlu..159
Azərbaycan Musiqi Akademiyasının ilk Sobulu məzunlarından...161
Balaqadaşova (Bədirxanova) Yaqut Seyfulla qızı....................161
Şıxəliyeva Zümrüd Firudin qızı 161
Terokina Vera Vladimirovna..162
İNZİBATİ ORQAN İŞÇİLƏRİNDƏN.................................162
Həsənov Ənvər Muxtar o...162
Cabbarov Bəkir Bəşir o...162

Hüseynov Rövşən Gülməmməd o 163
Məhərrəmov Məmmədxan İsmayıl o....................................164
Bəhramov Mikayıl Əhməd o 165
Bəhramov Əfrayıl Əhməd o....................................165
İsmayılov Mikayıl Cəlal o 165
Cümşüdov Sərxan Nəriman o 166
QƏHRƏMAN ANA ORDENİ ALAN SOBULU QADINLAR....................................166
Ismayılova Tovus Süleyman q 169
Həsənova Cəvahir Hüseyn q 169
Məhərrəmova Firəngiz Alıqulu q....................................170
ANALIQ ŞƏRƏFİ ORDENİ....................................170
I Dərəcəli Analıq Şərəfi Ordeni ilə təltif olunanlar....................................171
Əzimova Nabat Səfəralı q....................................171
İsmayılova Hayqanuş Şıxəli q 172
Quliyeva İsmət Zaman q....................................172
II Dərəcəli Analıq Şərəfi Ordeni ilə 173
Ağakişiyeva Hayqanuş Şəhrux q 173
Həsənova Hürü Balaca qızı....................................173
Əzimova Sənəm Fərzalı q....................................174
Məmmədquliyeva Bənövşə Pəhlivan q....................................174
Baxşəliyeva İstifa Məhərrəm q 175
Hacıyeva Təriş Mədət q 175
Muradova Xanım Cabbar q....................................176
Dünyamalıyeva Münəvvər Şəkərəlı q....................................176
III Dərəcəli Analıq Şərəfi Ordeni ilə....................................177
Ismayılova Məstan Seleyman q 177
Bədirxanova Osandıq Adıgözəl q 177
Dünyamalıyeva Gülüstan Şəkərəlı q....................................178

Əliyeva Xavər Həsənqulu q 178
Məmmədova Güşvər Məmmədqulu q 179
Məmmədova Pərnisə Səməd q 179
ANALIQ MEDALI 180
I Dərəcəli Analıq medalı ilə təltif olunanlar 181
Hacıyeva Qızılgül Ağaverdi q 181
Qəhrəmanova Xatın Məmmədqulu q 181
Zeynəb Kərəm qızı 182
Hüseynova Kəklik Abdul q 182
Qəytəranova Bacı Teymur q 183
Xudaverdiyeva Gülxanım Kərim q 184
Xudayarova Əsli Həbib q 184
Xudaverdiyeva Hürzad 185
Baxşəliyeva Humaysın Məhərrəm q 185
Qəhrəmanova Güldənə Məmmədqulu q 186
Bədirova Şahzadə Bədirxan q 186
Məmmədova Gümüş Qurban q 187
Hacıyeva Sucəhət Hüseyn q 188
Hacıyeva Tavar Hüseyn q 188
Xudiyeva Güllü Yəhya q 189
Məmmədova Qızxanım Alı q 189
Əsədova Gülxanım Kərim q 190
Alıquliyeva Məlahət Xudu q 190
II Dərəcəli Analıq Medalı ilə təltif olunanlar 191
Xudayarova Balabəyim Mahmud q 191
Hacıyeva Qumru Ağaverdi q 191
Minbaşıyeva Səmayə Xanlar q 192
Mustafayeva Tamara Xurşud q 192
Əsgərova Solmaz Qasım q 193

Hacıyeva Narıngül Qələndər q......193
Əzimova Səmayə Fərzalı q......194
Alışova Hürü Fərzulla q......194
Baxşəliyeva Gövhər Ağalar q......195
Həsənova Səkinə Balaca q......195
Məmmədova Pərzad Surxay q......196
Ilyasova Sucəhət Əhməd q......197
Xudaverdiyeva Pərzad Kərim q......197
Məmmədova Səkinə Sədətqulu q......198
Dünyamalıyeva Zinəvər Şəkərəli q......198
Hacıyeva Şəfiqə Xanış q......199
Quliyeva Bənövşə Həzi q......199
Cümşüdova Mənsimə Seyfulla q......200
Məmmədova Minə Səməd q......200
Ağamalıyeva Fatma Kərim q......201
Feziyeva Gülsüm Fezi q......201
Qəhrəmanova Reyhan Məmmədqulu q......202
Hüseynova Nigar Xalıqverdi q......203
Sobu kənd ZDS (XDS) İK -nin sədrlərindən......204
MÜQƏDDƏS YERLƏRİ ZİYARƏT EDƏNLƏR......204
Hacılar......204
Hüseynov Həsən Xalıqverdi o......205
Hacı Nubar Mürsəl q......207
Hacı Maral Məmmədxan q......207
Məşədi və Kərbəlayilər......207
Məşədi Kazım Haqverdi o......208
Məşədi Zərruba Məşədi İbrahim q......208
Məşədi Həsən Məhərrəm o......209
Məşədi Novruz Kazım o......209

Məşədi Yaqut Seyfulla q 209
Məşədi Davud Seyfulla o..210
Məşədi Mənsurə Seyfulla q 210
Məşədi və Kərbəlayi Ruslan Sədrəddin o...............................210
QROSSMEYSTERLƏR AİLƏSİ 211
Məmmədyarov Şəhriyar Həmid o...216
Məmmədyarova Zeynəb Həmid q 216
Məmmədyarova Türkan Həmid q...217
Repressiya qurbanları...218
Ali təhsilli Sobulular 218
Azərbaycan Dövlət Universitetini bitirənlər............................218
Azərbaycan Dövlət Pİ-nu bitirənlər..219
Azərbaycan Tibb İnstitutunu bitirənlər 219
Azərbaycan Dövlət Politexnik İnstitutunu bitirənlər 219
Islam Universitetini bitirənlər...219
Ali Dənizçilik məktəbini bitirənlər 220
Ali Dəmiryolu məktəbini bitirənlər 220
Atası bə yaxud anası Sobuda doğulan ali təhsillilər 220
Kənddən 1941-1945-ci ilıər müharibədində şəhid olan və itkin düşənlər 222
Kənddən 1941-1945-ci illər müharibəsindən sağ qayıdanlar ..224
EL SƏNƏTKARLARI 226
Aşıq Əli 226
Ağayev Ağa Hilal oğlu...229
Adığözəlov Aşur Bəşir o 230
Məmmədov Gülalı Nurəli o 231
Məmmədov Nüsrət Nurəli o 232
Hüseynov Oruc Məhərrəm o...232
Dünyamalıyev Mehti Nəbi o...232

BİRİNCİLƏRDƏN 233
Müxtəlif peşə sahibləri 234
Müəllimlər 234
Mühasiblər 236
Dəmiryolu maşinistləri 236
Emrəliyev Məmi İldırım o 236
Sobu kəndi rayonb qəzeti səhigələrində 237
Kəndin yerləşdiyi ərazi və evlər barədə 237
Əhalinin geyimləri 239
Məişət əşyalarından 239
Quyruq doğdu, yoxsa quyruq dondu 247
Donuzluq 247
ÇÖRƏK BİŞİRMƏ 248
Çörəyin bişirilməsi 249
Çörəyin növləri 250
SOBİLULARIN DİLİ İLƏ 251
Məişət əşyalarından 261
Ev heyvanları və onların balaları 262
Həftənin günləri 262
Adət ənənənələr 263
1960-cı ildən bəri vəfat edənlər 265
1993-cü ilədək Sobuda yaşamış sonra vəfat edənlər 268
Ölkəmizin müxtəlif yerlərində yaşayan və vəfat edənlərdən ... 269
Uzun ömürlülərdən 271
ALQIŞLAR 272
QARĞIŞLAR 272
USTA XALIQVERDİNİN SÖHBƏTLƏRİ 273
MEHRALI DAYININ DƏFTIRLƏRİNDƏN 282
Sobu kənd 8 -illik məktəbinin uzun illər direktoru işləmiş

Süleyman Salman oğlu Cümşüdovun yazısı............................286
Sob289u və digər kəndlərimiz barədə müxtəlif kitablara yazılan məlumatlardan...289
ƏLAVƏLƏR 293
Zəngilan rayonundan 1941-1945-ci ilıər müharibəsində iştirak edənlər...299
Şəcərələr...299
KƏNDİMİZDƏKİ ANALARIMIZIN ƏL İŞLƏRİNDƏN.337
Ramazanova Hürüxan Xanməmməd qızı 337
Həsənova Ördək Həsən q..339
Bədirxanova Şüşə Kamal qızı..342
Həsənova Hürü Balaca qızı...345
Cümşüdova Mənsimə Seyfulla q 347
Cümşüdlü Kamal Əli oğlunun sulu boya işləri........................348
Zəngilana giriş lövhəsi (əvvəlki) 349
Çörəyin bişirilməsi..350
Bədirxanova Yaqut Seyfulla qızının fərqlənmə diplomu (şəkil)...351
Hacı Həsən Sobuda (şəkil)..352
Sobu paxlavası (şəkil) 352
Ədəbiyyat siyahısı...369

Rəy və təkliflərinizi bu ünvana göndərə bilərsiniz.
mail: sobulua@outlook.com

Mətbəənin direktoru: ***Elman Qasımov***
Dizayner: *Azər Aydın*

Çapa imzalanmışdır: 14.04.2023.
Formatı 60x90 1/16.
Həcmi 24 ç.v. Sifariş № 44. Tiraj 300

«Zərdabi Nəşr» MMC Nəşriyyat Poliqrafiya müəssisəsi
Tel: (012) 514-73-73, mob. (050; 070) 344 76 01
e-poçtu: zerdabi_em@mail.ru